gR

NAPIĘCIE ZNAMIONOWE

~400V/⎓250V

D01UQ6A



D02UQ50A



Dane techniczne:			Zastosowanie:
Normy: **IEC 60269-4**	Znamionowa zdolność zwarciowa: **~50kA / ⎓ 8kA** Napięcie znamionowe: **~400V / ⎓ 250V**	Charakterystyka **gR**	Wkładki systemu D0 są stosowane w gniazdach bezpiecznikowych E14 i E18, a także w rozłącznikach bezpiecznikowych VLD01 i STV D02.

Rozmiar	In (A)	Typ	Nr kodowy	Całka Joule'a wyłączania I^2t- (A^2s)	Znamionowe straty mocy (W)	Char.	Kolor wskaźnika zadz.	Wymiar A	Pakowanie (pcs)	Waga (g)
D01	2	D01UQ2A	004311001	6,3	2,3	gR	różowy	7.3	10/500	6
	4	D01UQ4A	004311002	13	3,1	gR	brązowy	7.3	10/500	6
	6	D01UQ6A	004311003	20	4,0	gR	zielony	7.3	10/500	6
	10	D01UQ10A	004311004	65	4,2	gR	czerwony	8.5	10/500	6
	16	D01UQ16A	004311005	200	5,3	gR	szary	9.7	10/500	6
D02	20	D02UQ20A	004312001	275	8,0	gR	niebieski	10.9	10/500	11
	25	D02UQ25A	004312002	480	9,0	gR	brązowy	12.1	10/500	12
	35	D02UQ35A	004312003	1.000	10,0	gR	czarny	13.3	10/500	13
	50	D02UQ50A	004312004	1.800	15,0	gR	biały	14.5	10/500	13
	63	D02UQ63A	004312005	2.500	17,0	gR	miedziany	15.9	10/500	15

Wymiary

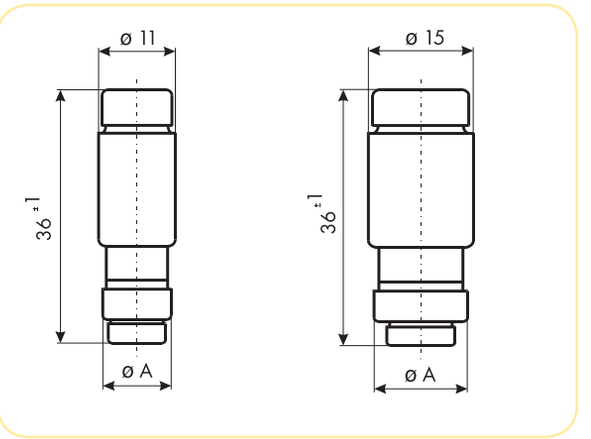

zapamiętaj:

Norma PN- IEC 60947-4-2 definiuje dwa typy koordynacji pracy urządzeń wg spodziewanego poziomu kontynuacji ich obsługi i serwisu.

- Typ 1 Koordynacji wymaga, aby przy zwarciu, urządzenie nie stanowiło zagrożenia dla obsługi i instalacji, a po wyłączeniu zwarcia dopuszcza, że urządzenie nie nadaje się do dalszej pracy bez jego naprawy lub wymiany uszkodzonych części.

- Typ 2 Koordynacji wymaga, aby przy zwarciu, urządzenie nie stanowiło zagrożenia dla obsługi i instalacji, a po wyłączeniu zwarcia nadawało się do dalszej eksploatacji. Dla sterowników hybrydowych i rozruszników dopuszcza się sklejenie styków pod warunkiem, że są one dostępne i dają się łatwo rozdzielić, np. wkrętakiem, a ich powierzchnie nie są zdeformowane w stopniu uniemożliwiającym dalszą pracę.

Uwaga: W trakcie używania rozruszników łagodnego rozruchu w typie 2 koordynacji, po wyłączeniu zwarcia należy usunąć jego przyczynę, wymienić bezpieczniki i ponownie uruchomić urządzenie. Po wykonaniu testów urządzenie sterujące i zabezpieczające musi być zdolne do pracy. Tylko »bezpieczniki do zabezpieczania półprzewodników« mogą być stosowane aby uzyskać typ 2 koordynacji dla udządzeń łagodnego rozruchu - softstartów.