aR

TYP
CH, CH-S

NAPIĘCIE ZNAMONOWE
~600V/~690V

Dane techniczne:

Normy:
PN-IEC 60269-4

Znamionowa zdolność zwarciowa:
~200 kA
Napięcie znamionowe:
~600V, ~690V

Charakterystyka
aR

Zastosowanie:

Wkładki systemu C stosuje się w rozłącznikach bezpiecznikowych VLC, PCF lub EFD oraz w podstawach bezpiecznikowych EFH. Znamionowe straty mocy wkładek topikowych nie mogą przekraczać dopuszczalnych wartości strat mocy dla danego rozłącznika lub podstawy.

CH10



CH22



Rozmiar	In (A)	Typ bez wybijaka	Nr kodowy	Całka Joule'a wyłączania I^2t- (A^2s)	Znamionowe straty mocy (W)	Typ z wybijakiem	Nr kodowy	Char.	Pak. (szt.)	Waga (g)
10x38	6	CH10UQ/6A/600V	002625005	30	1,5	-		aR	10	10
	8	CH10UQ/8A/600V	002625006	50	2	-		aR	10	10
	10	CH10UQ/10A/600V	002625007	70	2,5	-		aR	10	10
	12	CH10UQ/12A/600V	002625008	120	3	-		aR	10	10
	16	CH10UQ/16A/600V	002625009	150	3,5	-		aR	10	10
	20	CH10UQ/20A/600V	002625011	260	4,8	-		aR	10	10
	25	CH10UQ/25A/600V	002625013	290	6	-		aR	10	10
	32	CH10UQ/32A/600V	002625015	600	7,5	-		aR	10	10
14x51	10	CH14UQ/10A/690V	002635007	22	4	CH-S14/10A/690V	002635107	aR	10	22.5
	12	CH14UQ/12A/690V	002635008	50	5	CH-S14/12A/690V	002635108	aR	10	22.5
	16	CH14UQ/16A/690V	002635009	75	5,5	CH-S14/16A/690V	002635109	aR	10	22.5
	20	CH14UQ/20A/690V	002635011	180	6	CH-S14/20A/690V	002635111	aR	10	22.5
	25	CH14UQ/25A/690V	002635013	320	7	CH-S14/25A/690V	002635113	aR	10	22.5
	32	CH14UQ/32A/690V	002635015	600	7,6	CH-S14/32A/690V	002635115	aR	10	22.5
	40	CH14UQ/40A/600V	002635017	750	8	CH-S14/40A/690V	002635117	aR	10	22.5
	50	CH14UQ/50A/500V	002635019	1.800	9	CH-S14/50A/690V	002635119	aR	10	22.5
22x58	20	CH22UQ/20A/690V	002645011	260	5,6	CH-S22/20A/690V	002645111	aR	10	45
	25	CH22UQ/25A/690V	002645013	410	5,6	CH-S22/25A/690V	002645113	aR	10	45
	32	CH22UQ/32A/690V	002645015	605	7	CH-S22/32A/690V	002645115	aR	10	45
	40	CH22UQ/40A/690V	002645017	750	8,5	CH-S22/40A/690V	002645117	aR	10	45
	50	CH22UQ/50A/690V	002645019	1.600	9,5	CH-S22/50A/690V	002645119	aR	10	45
	63	CH22UQ/63A/690V	002645021	3.080	11	CH-S22/63A/690V	002645121	aR	10	45
	80	CH22UQ/80A/600V	002645023	6.600	13,5	CH-S22/80A/690V	002645123	aR	10	45
	100	CH22UQ/100A/500V	002645025	12.500	16	CH-S22/100A/500V	002645125	aR	10	45

CH10
6-25A (700V DC/znamionowa zdolność zwarciowa ⎓50kA)
32A (400V DC/znamionowa zdolność zwarciowa ⎓ 50kA)

CH14, CH-S 14
700V DC/znamionowa zdolność zwarciowa ⎓ 50kA

CH22, CH-S 22
500V DC/znamionowa zdolność zwarciowa ⎓ 50kA

Wymiary: CH i CH-S

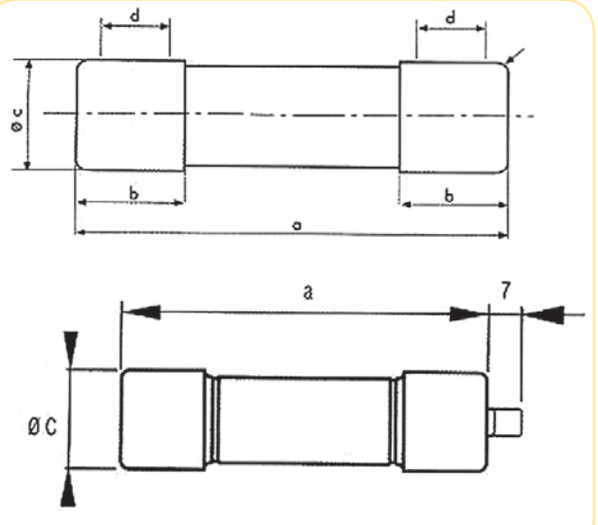

Rozmiar	a	b	c	d
10x38	38	10,5	10,3	6
14x51	51	13,8	14,3	7,5
22x58	58	16,2	22,3	11