WAGO online catalog / eShop

wtyk; z uchwytami montażowymi; 3-bieg.; raster 5 mm / 0.197 in; do mocowania śrubowego lub podobnego typu; do mocowania pionowego lub poziomego

Numer wyrobu: 231-603/019-000



wtyk; z uchwytami montażowymi; 3-bieg.; raster 5 mm / 0.197 in; do mocowania śrubowego lub podobnego typu; do mocowania pionowego lub poziomego

Oznaczenie

RoHS ✓
Compliant

Dane handlowe

Dostawca	*WAGO*
Nr wyrobu dostawcy	*231-603/019-000*
GTIN / EAN	*4044918256698*
Zawartość	*1*
Opakowanie jednostkowe	*50*
Nr artykułu u klienta	

Uwagi

uniwersalny zacisk do wszystkich rodzajów przewodówmożliwość obsługi zacisku CAGE CLAMP® na dwóch płaszczyznach ułatwia konfekcjonowanie przewodów i oprzewodowanie urządzeńdo połączeń "przewód-przewód" i "płytka-przewód"możliwość kodowania elementów wtykowych

Dane techniczne

Inne

l. bieg.	*3*
łączna liczba zacisków	*3*
łączna liczba potencjałów	*3*
kolor	*szary*
parametry znamionowe zgodnie z 1	*IEC/EN 60664-1*

Dane techniczne	
kategoria przepięć EN 1	*III*
stopień zanieczyszczenia (1)	*2*
napięcie znamionowe EN (1) [V]	*320 [V]*
napięcie znamionowe udarowe (1) [kV]	*4 [kV]*
prąd nominalny (1) [A]	*12 [A]*
kategoria przepięć EN 2	*II*
stopień zanieczyszczenia (2)	*2*
napięcie znamionowe EN (2) [V]	*630 [V]*
napięcie znamionowe udarowe (2) [kV]	*4 [kV]*
prąd nominalny (2) [A]	*12 [A]*
kategoria przepięć EN 3	*III*
stopień zanieczyszczenia (3)	*3*
napięcie znamionowe EN (3) [V]	*320 [V]*
napięcie znamionowe udarowe (3) [kV]	*4 [kV]*
prąd nominalny (3) [A]	*12 [A]*
technika podłączania przewodu (1)	*CAGE CLAMP®*
jednodrutowy, montaż przy pomocy narzędzi	*0.08 … 2.5 mm² / 28 … 12 AWG*
linkowy, montaż przy pomocy narzędzi	*0.08 … 2.5 mm² / 28 … 12 AWG*
linkowy z tulejką przewodową z kołnierzem z tworzywa	*0.25 … 1.5 mm² / …*
linkowy z tulejką przewodową bez kołnierza z tworzywa	*0.25 … 2.5 mm² / …*
dł. odizolowania przewodu	*8 … 9 mm / 0.31 … 0.35 in*
dł. odizolowania przewodu od [inch] [in]	*0.31 [in]*
dł. odizolowania przewodu do [inch] [in]	*0.35 [in]*
grupa materiału izolacyjnego	*I*
materiał izolacyjny	*poliamid 6.6 (PA 6.6)*
klasa palności zgodnie z UL 94	*V0*
dolne wartości graniczne temperatury [°C]	*-60 [°C]*
górne wartości graniczne temperatury [°C]	*100 [°C]*
materiał sprężyny zaciskowej	*chromoniklowa stal sprężynowa (CrNi)*
materiał styku	*miedź elektrolityczna (ECu)*
powierzchnia styku	*cynowana*
obciążenie ogniowe [MJ]	*0.115 [MJ]*
ciężar [g]	*5.76 [g]*

Dane techniczne

szerokość	*29.8 mm / 1.173 in*
wys.	*14.3 mm / 0.563 in*
gł.	*27.5 mm / 1.083 in*
raster od [mm]	*5 [mm]*
raster do [mm]	*5 [mm]*
raster od [in]	*0.197 [in]*
raster do [in]	*0.2 [in]*

Aprobaty

Numer wyrobu	Aprobata	Numer aprobaty	Napięcie [V]	Prąd [A]	Przekrój [mm², AWG]
231-603/019-000	*ABS*	*04-HG469925/1-PDA*	*400*	*12*	*5,0*
231-603/019-000	*BV*	*11915/A0*	*400*	*16*	*2,5*
231-603/019-000	*CCA*	*5764*	*250*	*12*	*0,08-2,5*
231-603/019-000	*CSA*	*154112-1466354*	*300*	*15*	*22-12*
231-603/019-000	*GL*	*17296-00HH*	*400*	*12*	*5,0*
231-603/019-000	*KEMA*	*2083746.02*	*250*	*12*	*0,08-2,5*
231-603/019-000	*KR*	*HMB05880-EL003*	*250/400*	*12/16*	*2,5*
231-603/019-000	*LR*	*96/20035*	*400*	*12*	*5,0*
231-603/019-000	*UL*	*E45172*	*300*	*15*	*22-12*
231-603/019-000	*UL*	*E45171*	*600*	*15*	*28-12*
231-603/019-000	*UL*	*Sec. 17*	*150*	*15*	

Akcesoria

Blokada izolacji

Nr wyrobu dostawcy	Opis	szt./opak. (opak. jedn.)
231-670	blokada izolacji; 0,08-0,2 mm² / 0,2 mm² "j"	25
231-671	blokada izolacji; 0,25 – 0,5 mm²	25
231-672	blokada izolacji; 0,75 – 1 mm²	25

Akcesoria

Mostek

Nr wyrobu dostawcy	Opis	szt./opak. (opak. jedn.)
231-903	mostek wsuwany; 3-tor.; do wtyków sprężynowych z grupy 231; o rastrze 5 mm; z izolacją	25
231-905	mostek wsuwany; 5-tor.; do wtyków sprężynowych z grupy 231; o rastrze 5 mm; z izolacją	25
231-907	mostek wsuwany; 7-tor.; do wtyków sprężynowych z grupy 231; o rastrze 5 mm; z izolacją	25
231-910	mostek wsuwany; 10-tor.; do wtyków sprężynowych z grupy 231; o rastrze 5 mm; z izolacją	25
231-902	mostek wsuwany; dla rastra 5 mm i 5,08 mm; zmniejsza przyłączany przekrój przewodu do 1,5 mm²	25

Kodowanie

Nr wyrobu dostawcy	Opis	szt./opak. (opak. jedn.)
231-129	element kodujący; do montażu zatrzaskowego	100
231-500	element dystansowy; do tworzenia grup	100

Odciążenie przewodów

Nr wyrobu dostawcy	Opis	szt./opak. (opak. jedn.)
232-603	obudowa odciążająca przewody do montażu zatrzaskowego; składająca się z części dolnej i górnej; 3-bieg.; dla rastra 5 mm	25

Akcesoria

Odpowiednik

Nr wyrobu dostawcy	Opis	szt./opak. (opak. jedn.)
231-103/008-000	gniazdo; ze stopką zatrzaskową; 3-bieg.; raster 5 mm / 0.197 in; z możliwością kodowania; tylko 1 zaczep zatrzaskowy; grubość blachy 0,6x1,2 mm; otwory montażowe Ø 3,5 mm; z adapterem montażowym 209-137 także na TS 35; z wypustem kodującym; z zatrzaskiem	100
231-103/026-000	gniazdo; 3-bieg.; raster 5 mm / 0.197 in; z możliwością kodowania; tylko 1 zaczep zatrzaskowy; z wypustem kodującym; z zatrzaskiem	100
231-103/031-000	gniazdo; z uchwytami montażowymi; 3-bieg.; raster 5 mm / 0.197 in; z możliwością kodowania; tylko 1 zaczep zatrzaskowy; do montażu na płycie; do mocowania śrubowego lub podobnego typu; z wypustem kodującym; z zatrzaskiem	50
231-103/037-000	gniazdo; z zaczepami ryglującymi; 3-bieg.; raster 5 mm / 0.197 in; z możliwością kodowania; tylko 1 zaczep zatrzaskowy; z wypustem kodującym; z zatrzaskiem	50
231-103/102-000	gniazdo; ze zintegrowaną ścianką końcową; 3-bieg.; raster 5 mm / 0.197 in; z możliwością kodowania; tylko 1 zaczep zatrzaskowy; z wypustem kodującym; z zatrzaskiem; ze zintegrowaną ścianką końcową	100
232-203/026-000	gniazdo kątowe; 3-bieg.; raster 5 mm / 0.197 in; z możliwością kodowania; tylko 1 zaczep zatrzaskowy; podejście przewodów od strony prostej wtyku	100
232-103/026-000	gniazdo kątowe; 3-bieg.; raster 5 mm / 0.197 in; z możliwością kodowania; tylko 1 zaczep zatrzaskowy; podejście przewodów od strony prostej wtyku	100
231-2103/026-000	2-przewodowe gniazdo; 3-bieg.; raster 5 mm / 0.197 in; z możliwością kodowania; tylko 1 zatrzask	100
231-2103/037-000	2-przewodowe gniazdo; z zaczepami ryglującymi; 3-bieg.; raster 5 mm / 0.197 in; z możliwością kodowania; z 2 zatrzaskami	50
232-133/005-000	gniazdo; z prostymi długimi pinami przyłączeniowymi; 3-bieg.; rozstaw 5 mm / 0.197 mm; 0,6 x 1 mm; z możliwością kodowania; podejście pionowe; tylko 1 zaczep zatrzaskowy; z wypustem kodującym; z zatrzaskiem	100
232-233/005-000	gniazdo; z kątowymi długimi pinami przyłączeniowymi; 3-bieg.; rozstaw 5 mm / 0.197 mm; 0,6 x 1 mm; z możliwością kodowania; podejście poziome; tylko 1 zaczep zatrzaskowy; z wypustem kodującym; z zatrzaskiem	100
232-133/005-000/039-000	gniazdo; z prostymi długimi pinami przyłączeniowymi; 3-bieg.; z zaczepami ryglującymi; rozstaw 5 mm / 0.197 mm; z możliwością kodowania; tylko 1 zaczep zatrzaskowy; podejście pionowe; 0,6 x 1 mm	50
232-233/005-000/039-000	gniazdo; z kątowymi długimi pinami przyłączeniowymi; 3-bieg.; z zaczepami ryglującymi; rozstaw 5 mm / 0.197 mm; z możliwością kodowania; podejście poziome; tylko 1 zaczep zatrzaskowy; 0,6 x 1 mm	50

Akcesoria

731-503/031-000	gniazdo kątowe; z uchwytami montażowymi; 3-bieg.; raster 5 mm / 0.197 in; do montażu na płycie; do mocowania śrubowego lub podobnego typu	50
731-503/008-000	gniazdo kątowe; ze stopką zatrzaskową; 3-bieg.; raster 5 mm / 0.197 in; grubość blachy 0,6x1,2 mm; do montażu na płycie; otwory montażowe Ø 3,5 mm	50
232-133	gniazdo; z prostymi pinami lutowniczymi; 3-bieg.; raster 5 mm / 0.197 in; pin lutowniczy 0,6x1 mm; z możliwością kodowania; podejście wtykiem prostopadle do płytki drukowanej; tylko 1 zaczep zatrzaskowy; z wypustem kodującym; z zatrzaskiem	100
232-233	gniazdo; z kątowymi pinami lutowniczymi; 3-bieg.; raster 5 mm / 0.197 in; pin lutowniczy 0,6x1 mm; z możliwością kodowania; podejście wtykiem równolegle do płytki drukowanej; tylko 1 zaczep zatrzaskowy; z wypustem kodującym; z zatrzaskiem	100
232-133/031-000	gniazdo; z prostymi pinami lutowniczymi; 3-bieg.; z dystansowymi uchwytami montażowymi; raster 5 mm / 0.197 in; pin lutowniczy 0,6x1 mm; z możliwością kodowania; podejście wtykiem prostopadle do płytki drukowanej; tylko 1 zaczep zatrzaskowy; do montażu p	50
232-133/039-000	gniazdo; z prostymi pinami lutowniczymi; 3-bieg.; z zaczepami ryglującymi; raster 5 mm / 0.197 in; pin lutowniczy 0,6x1 mm; z możliwością kodowania; podejście wtykiem prostopadle do płytki drukowanej; tylko 1 zaczep zatrzaskowy	50
232-133/047-000	gniazdo; z prostymi pinami lutowniczymi; 3-bieg.; z dystansowymi uchwytami montażowymi; raster 5 mm / 0.197 in; pin lutowniczy 0,6x1 mm; z możliwością kodowania; podejście wtykiem prostopadle do płytki drukowanej; tylko 1 zaczep zatrzaskowy; do montażu z	50
232-233/031-000	gniazdo; z kątowymi pinami lutowniczymi; 3-bieg.; z dystansowymi uchwytami montażowymi; raster 5 mm / 0.197 in; pin lutowniczy 0,6x1 mm; z możliwością kodowania; podejście wtykiem równolegle do płytki drukowanej; tylko 1 zaczep zatrzaskowy; do montażu pr	50
232-233/039-000	gniazdo; z kątowymi pinami lutowniczymi; 3-bieg.; z zaczepami ryglującymi; raster 5 mm / 0.197 in; pin lutowniczy 0,6x1 mm; z możliwością kodowania; podejście wtykiem równolegle do płytki drukowanej; tylko 1 zaczep zatrzaskowy	50
232-233/047-000	gniazdo; z kątowymi pinami lutowniczymi; 3-bieg.; z dystansowymi uchwytami montażowymi; raster 5 mm / 0.197 in; pin lutowniczy 0,6x1 mm; z możliwością kodowania; podejście wtykiem równolegle do płytki drukowanej; tylko 1 zaczep zatrzaskowy; do montażu zl	50
2231-103/026-000	gniazdo; ze zintegrowanymi przyciskami; 3-bieg.; raster 5 mm / 0.197 in; z możliwością kodowania; tylko 1 zatrzask	100
2231-103/008-000	gniazdo; ze stopkami zatrzaskowymi; 3-bieg.; ze zintegrowanymi przyciskami; raster 5 mm / 0.197 in; z możliwością kodowania; tylko 1 zatrzask; grubość blachy 0,6x1,2 mm; otwory montażowe Ø 3,5 mm; z adapterem montażowym 209-137 także na TS 35	100
2231-103/031-000	gniazdo; z uchwytami montażowymi; 3-bieg.; ze zintegrowanymi przyciskami; raster 5 mm / 0.197 in; z możliwością kodowania; tylko 1 zatrzask	50

Akcesoria

2231-103/037-000	gniazdo; z zaczepami ryglującymi; 3-bieg.; ze zintegrowanymi przyciskami; raster 5 mm / 0.197 in; z możliwością kodowania; tylko 1 zatrzask	50
2231-103/102-000	gniazdo; ze zintegrowaną ścianką końcową; 3-bieg.; ze zintegrowanymi przyciskami; raster 5 mm / 0.197 in; z możliwością kodowania; tylko 1 zatrzask	100

Zaślepka ochronna

Nr wyrobu dostawcy	Opis	szt./opak. (opak. jedn.)
231-668	zatyczki; do zabezpieczenia niewykorzystanych zacisków	100

Akcesoria ogólne

Nr wyrobu dostawcy	Opis	szt./opak. (opak. jedn.)
210-199	naklejka z instrukcją obsługi; do MCS–MULTI CONNECTION SYSTEM	100
210-657	przyrząd montażowy z izolowanym trzpieniem; klinga (3,5 x 0,5) mm; wersja krótka; do serii 260, 261, 262, 264, 270, 280, 281, 869, 870, 880	1
210-658	przyrząd montażowy z izolowanym trzpieniem; klinga (3,5 x 0,5) mm; wersja krótka; konstrukcja kątowa; przeznaczone szczególnie do złączek do czujników i elementów wykonawczych z serii 280 oraz do serii 260, 261, 262, 264, 280, 281, 869, 870, 880, 2002, 2	1
210-720	przyrząd montażowy z izolowanym trzpieniem; typ 2, klinga (3,5 x 0,5) mm; do serii 260, 261, 262, 264, 270, 280, 281, 290, 775, 776, 777, 769, 780, 781, 869, 870, 880, 2002, 2003, 2004, 2005, 2022	1
231-131	przyciski; do gniazd i wtyków; luzem	25
231-159	przyrząd montażowy; do wtyków i gniazd z zaciskiem CAGE CLAMP®; z serii 231, 232, 721, 722, 723, 731, 732	25
231-231	przyrząd montażowy kombi; do wtyków i gniazd z zaciskiem CAGE CLAMP®	25
231-291	przyrząd montażowy; do wtyków i gniazd z zaciskiem CAGE CLAMP®; luzem	25
210-250	przyrząd montażowy; do gniazd i wtyków z zaciskiem CAGE CLAMP®; MCS MIDI & MINI	1

Zdjęcia i schematy

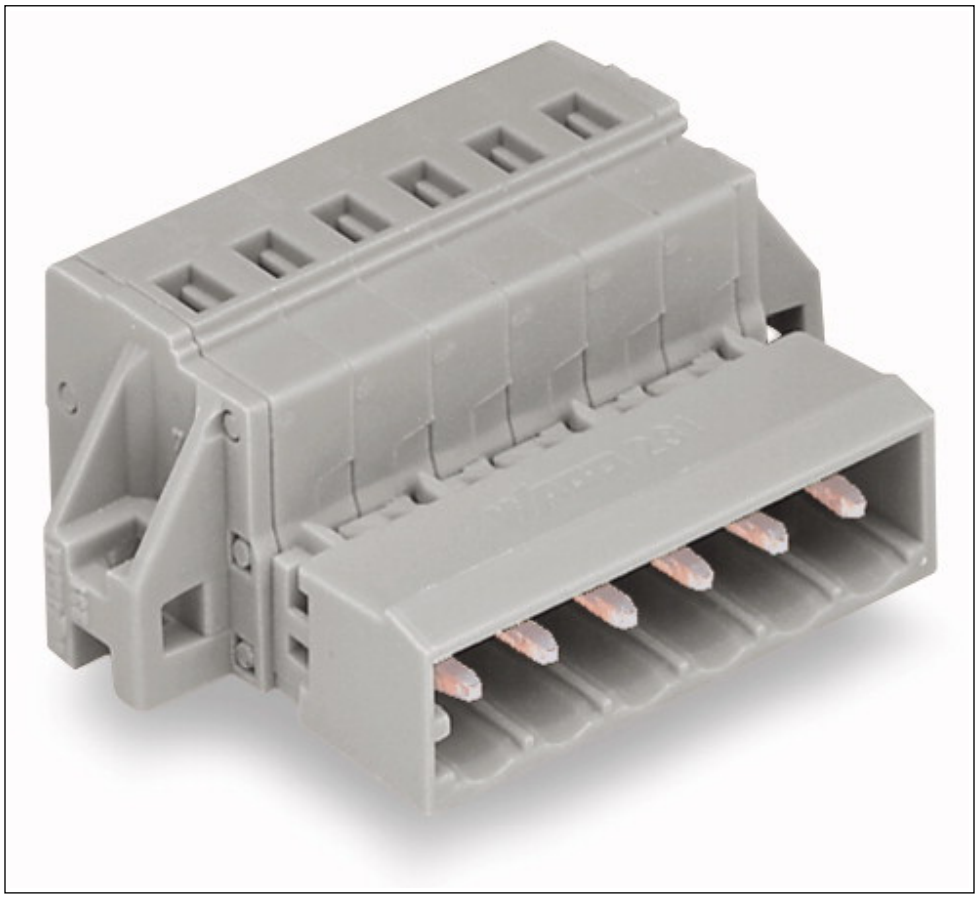

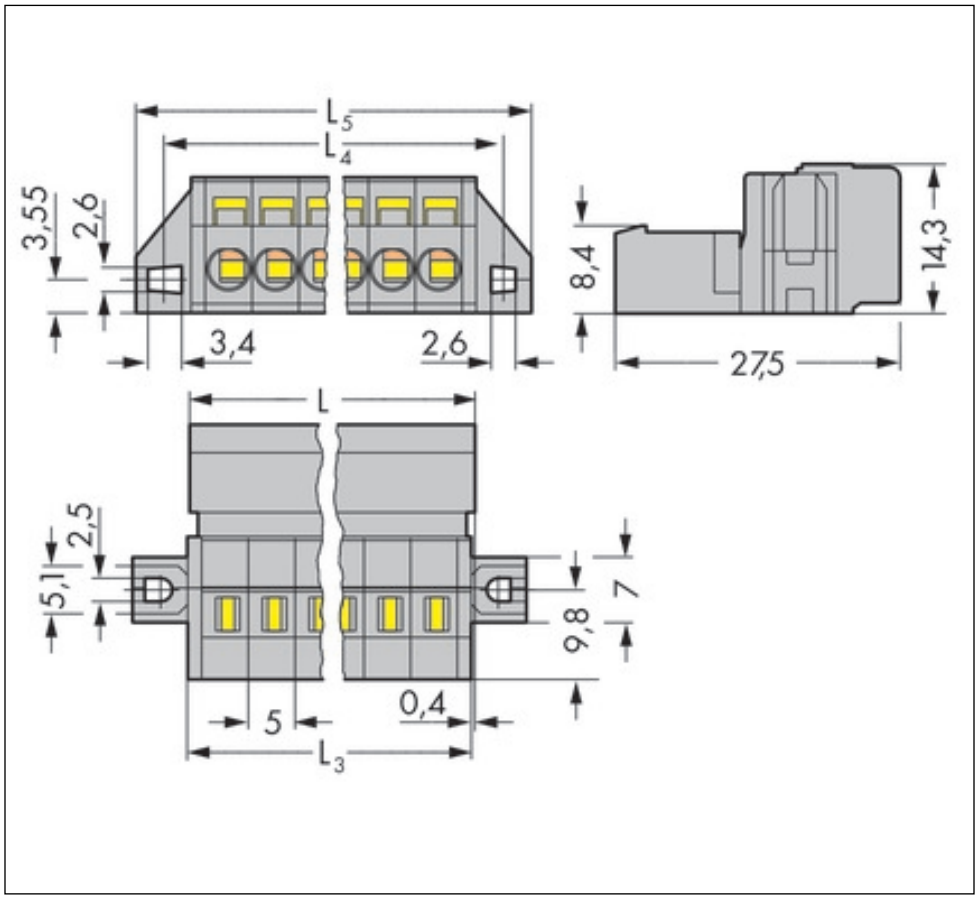

Adres

WAGO Kontakttechnik GmbH & Co. KG
Hansastr. 27
32423 Minden
Telefon: 0571/887-0
Fax: 0571/887-169
http://www.wago.com
© WAGO Kontakttechnik GmbH & Co. KG
Technische Änderungen und Irrtümer vorbehalten.