Karta danych technicznych
Przeciwnakrętka, gwint metryczny

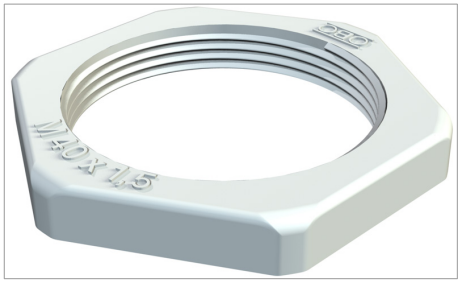

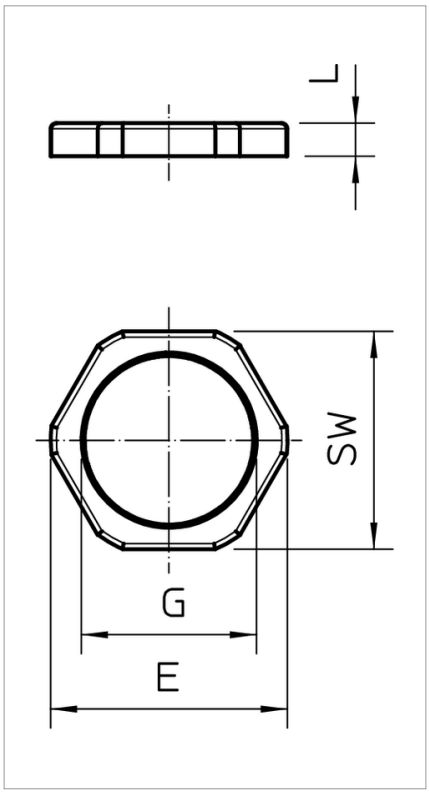

Przeciwnakrętka według DIN 46319 z gwintem metrycznym według IEC 423.

Typ	Gwint	Kolor	SW mm	Wymiar E mm	Wymiar L mm	Opakowanie 3 (wersja karton)	Opak. szt.	Waga kg/100 szt.	Nr kat.
116 M12 SGR PA	M12x1,5	srebrno szary; RAL 7001	17	19	5	2000	100	0.100	2048752
116 M16 SGR PA	M16x1,5	srebrno szary; RAL 7001	22	25	5	1000	100	0.160	2048760
116 M20 SGR PA	M20x1,5	srebrno szary; RAL 7001	26	29	6	1200	100	0.250	2048779
116 M25 SGR PA	M25x1,5	srebrno szary; RAL 7001	32	36	6.5	1000	100	0.350	2048787
116 M32 SGR PA	M32x1,5	srebrno szary; RAL 7001	41	46	7	500	50	0.610	2048795
116 M40 SGR PA	M40x1,5	srebrno szary; RAL 7001	50	56	7.5	250	25	0.466	2048809
116 M50 SGR PA	M50x1,5	srebrno szary; RAL 7001	60	68	8	250	25	1.756	2048817
116 M63 SGR PA	M63x1,5	srebrno szary; RAL 7001	75	83	8.5	200	25	1.830	2048825

PA poliamid

zł/10

Legenda

M gwint metryczny


bezhalogenowy: bez chloru, fluoru i bromu

CE Oświadczenie o zgodności z dyrektywami WE