modularny wielowtyk TOPJOB® S; do montażu zatrzaskowego; do otworów na mostek; 1-bieg.

Numer wyrobu: 2002-511



modularny wielowtyk TOPJOB® S; do montażu zatrzaskowego; do otworów na mostek; 1-bieg.

Oznaczenie

RoHS ✓
Compliant

Dane handlowe

Dostawca	*WAGO*
Nr wyrobu dostawcy	*2002-511*
GTIN / EAN	*4044918924849*
Zawartość	*1*
Opakowanie jednostkowe	*25*
Nr artykułu u klienta	

Uwagi

Dane techniczne

Inne	
l. bieg.	*1*
łączna liczba zacisków	*1*
łączna liczba potencjałów	*1*
kolor	*szary*
stopień zanieczyszczenia (1)	*3*
napięcie znamionowe EN (1) [V]	*500 [V]*
napięcie znamionowe udarowe (1) [kV]	*6 [kV]*
prąd nominalny (1) [A]	*24 [A]*
technika podłączania przewodu (1)	*Push-in CAGE CLAMP®*

Dane techniczne

Nominal cross section 1	*2.5 mm²*
jednodrutowy, montaż przy pomocy narzędzi	*0.25 … 4 mm² / 22 … 12 AWG*
linkowy, montaż przy pomocy narzędzi	*0.25 … 4 mm² / 22 … 12 AWG*
dł. odizolowania przewodu	*10 … 12 mm / 0.39 … 0.47 in*
rodzaj oprzewodowania	*oprzewodowanie z boku*
płaszczyzna opisu	*opis na środku / z boku*
materiał izolacyjny	*PA 6.6 V0*
obciążenie ogniowe [MJ]	*0.051 [MJ]*
ciężar [g]	*2.745 [g]*
szerokość	*5.2 mm / 0.205 in*
szerokość modułu [mm]	*5.2 [mm]*
szerokość modułu [in]	*0.205 [in]*

Aprobaty

Numer wyrobu	Aprobata	Numer aprobaty	Napięcie [V]	Prąd [A]	Przekrój [mm², AWG]
2002-511	*CCA*	*NL6745*	*500*	*24*	*0,2-2,5/4*
2002-511	*DNV*	*E-10423*	*800*	*24*	*0,5-4*
2002-511	*KEMA*	*NL2135376.01*	*500*	*24*	*0,25-4*
2002-511	*UL*	*E45172*	*300*	*20*	

Akcesoria

Blokada izolacji

Nr wyrobu dostawcy	Opis	szt./opak. (opak. jedn.)
2002-171	blokada izolacji; 0,25 … 0,5 mm²; 5 szt. / pasek	25
2002-172	blokada izolacji; 0,75 … 1 mm²; 5 szt. / pasek	25

Ścianka końcowa

Nr wyrobu dostawcy	Opis	szt./opak. (opak. jedn.)
2002-541	ścianka końcowa; do modularnego wielowtyku TOPJOB® S; gr. 1,5 mm	25

Akcesoria

Odciążenie przewodów

Nr wyrobu dostawcy	Opis	szt./opak. (opak. jedn.)
734-326	płytka odciążająca przewody; do montaży zatrzaskowego na wtykanych modułach lub wielobiegunowych listwach odgałęźnych; szer. 35 mm	25
734-327	płytka odciążająca przewody; do montaży zatrzaskowego na wtykanych modułach lub wielobiegunowych listwach odgałęźnych; szer. 6 mm	25
734-328	płytka odciążająca przewody; do montaży zatrzaskowego na wtykanych modułach lub wielobiegunowych listwach odgałęźnych; szer. 12,5 mm	25
734-329	płytka odciążająca przewody; do montaży zatrzaskowego na wtykanych modułach lub wielobiegunowych listwach odgałęźnych; szer. 25 mm	25

Akcesoria

Materiały oznacznikowe

Nr wyrobu dostawcy	Opis	szt./opak. (opak. jedn.)
248-501	system oznaczania Mini-WSB; bez nadruku; szer. tabliczki 5 mm; 10 pasków po 10 tabliczek w karcie	5
793-501	system oznaczania WMB; bez nadruku; do złączek o szer. 5 - 17,5 mm; 10 pasków po 10 tabliczek w karcie	5
793-5501	system oznaczania WMB; bez nadruku; do złączek o szer. 5 - 17,5 mm; rozciągalne z 5 mm do 5,2 mm; 10 pasków po 10 tabliczek w karcie	5
2009-110	pasek oznacznikowy; bez nadruku; szer. 11 mm; 50 m w rolce; do serii TOPJOB® S	1
2009-115	WMB Inline; bez nadruku; 1 500 tabliczek WMB (5 mm) w rolce; rozciągalne z 5 mm do 5,2 mm	1
2009-135	WMB Inline; bez nadruku; 8 000 tabliczek WMB (5 mm) w rolce; rozciągalne z 5 mm do 5,2 mm	1
2009-145	Mini-WSB Inline; bez nadruku; 1700 tabliczek Mini-WSB (5 mm) w rolce; rozciągalne z 5 mm do 5,2 mm	1
248-501/000-002	system oznaczania Mini-WSB; bez nadruku; szer. tabliczki 5 mm; 10 pasków po 10 tabliczek w karcie	5
248-501/000-005	system oznaczania Mini-WSB; bez nadruku; szer. tabliczki 5 mm; 10 pasków po 10 tabliczek w karcie	5
248-501/000-006	system oznaczania Mini-WSB; bez nadruku; szer. tabliczki 5 mm; 10 pasków po 10 tabliczek w karcie	5
248-501/000-007	system oznaczania Mini-WSB; bez nadruku; szer. tabliczki 5 mm; 10 pasków po 10 tabliczek w karcie	5
248-501/000-012	system oznaczania Mini-WSB; bez nadruku; szer. tabliczki 5 mm; 10 pasków po 10 tabliczek w karcie	5
248-501/000-017	system oznaczania Mini-WSB; bez nadruku; szer. tabliczki 5 mm; 10 pasków po 10 tabliczek w karcie	5
248-501/000-023	system oznaczania Mini-WSB; bez nadruku; szer. tabliczki 5 mm; 10 pasków po 10 tabliczek w karcie	5
793-501/000-006	system oznaczania WMB; bez nadruku; do złączek o szer. 5 - 17,5 mm; 10 pasków po 10 tabliczek w karcie	5
793-501/000-005	system oznaczania WMB; bez nadruku; do złączek o szer. 5 - 17,5 mm; 10 pasków po 10 tabliczek w karcie	5
248-501/000-024	system oznaczania Mini-WSB; bez nadruku; szer. tabliczki 5 mm; 10 pasków po 10 tabliczek w karcie	5

Akcesoria

793-501/000-002	system oznaczania WMB; bez nadruku; do złączek o szer. 5 - 17,5 mm; 10 pasków po 10 tabliczek w karcie	5
793-501/000-007	system oznaczania WMB; bez nadruku; do złączek o szer. 5 - 17,5 mm; 10 pasków po 10 tabliczek w karcie	5
793-501/000-012	system oznaczania WMB; bez nadruku; do złączek o szer. 5 - 17,5 mm; 10 pasków po 10 tabliczek w karcie	5
793-501/000-017	system oznaczania WMB; bez nadruku; do złączek o szer. 5 - 17,5 mm; 10 pasków po 10 tabliczek w karcie	5
793-501/000-023	system oznaczania WMB; bez nadruku; do złączek o szer. 5 - 17,5 mm; 10 pasków po 10 tabliczek w karcie	5
793-501/000-024	system oznaczania WMB; bez nadruku; do złączek o szer. 5 - 17,5 mm; 10 pasków po 10 tabliczek w karcie	5
793-5501/000-002	system oznaczania WMB; bez nadruku; do złączek o szer. 5 - 17,5 mm; rozciągalne z 5 mm do 5,2 mm; 10 pasków po 10 tabliczek w karcie	5
793-5501/000-005	system oznaczania WMB; bez nadruku; do złączek o szer. 5 - 17,5 mm; rozciągalne z 5 mm do 5,2 mm; 10 pasków po 10 tabliczek w karcie	5
793-5501/000-006	system oznaczania WMB; bez nadruku; do złączek o szer. 5 - 17,5 mm; rozciągalne z 5 mm do 5,2 mm; 10 pasków po 10 tabliczek w karcie	5
793-5501/000-007	system oznaczania WMB; bez nadruku; do złączek o szer. 5 - 17,5 mm; rozciągalne z 5 mm do 5,2 mm; 10 pasków po 10 tabliczek w karcie	5
793-5501/000-012	system oznaczania WMB; bez nadruku; do złączek o szer. 5 - 17,5 mm; rozciągalne z 5 mm do 5,2 mm; 10 pasków po 10 tabliczek w karcie	5
793-5501/000-017	system oznaczania WMB; bez nadruku; do złączek o szer. 5 - 17,5 mm; rozciągalne z 5 mm do 5,2 mm; 10 pasków po 10 tabliczek w karcie	5
793-5501/000-023	system oznaczania WMB; bez nadruku; do złączek o szer. 5 - 17,5 mm; rozciągalne z 5 mm do 5,2 mm; 10 pasków po 10 tabliczek w karcie	5
793-5501/000-024	system oznaczania WMB; bez nadruku; do złączek o szer. 5 - 17,5 mm; rozciągalne z 5 mm do 5,2 mm; 10 pasków po 10 tabliczek w karcie	5

Zaślepka ostrzegawcza

Nr wyrobu dostawcy	Opis	szt./opak. (opak. jedn.)
2002-115	zaślepka ostrzegawcza; z czarną błyskawicą; do 5 złączek	25

Akcesoria

Akcesoria ogólne

Nr wyrobu dostawcy	Opis	szt./opak. (opak. jedn.)
210-136	wtyk pomiarowy; Ø 2 mm; z przewodem o długości 500 mm	1
210-137	wtyk pomiarowy; Ø 2,3 mm; z przewodem o długości 500 mm	1

Zdjęcia i schematy

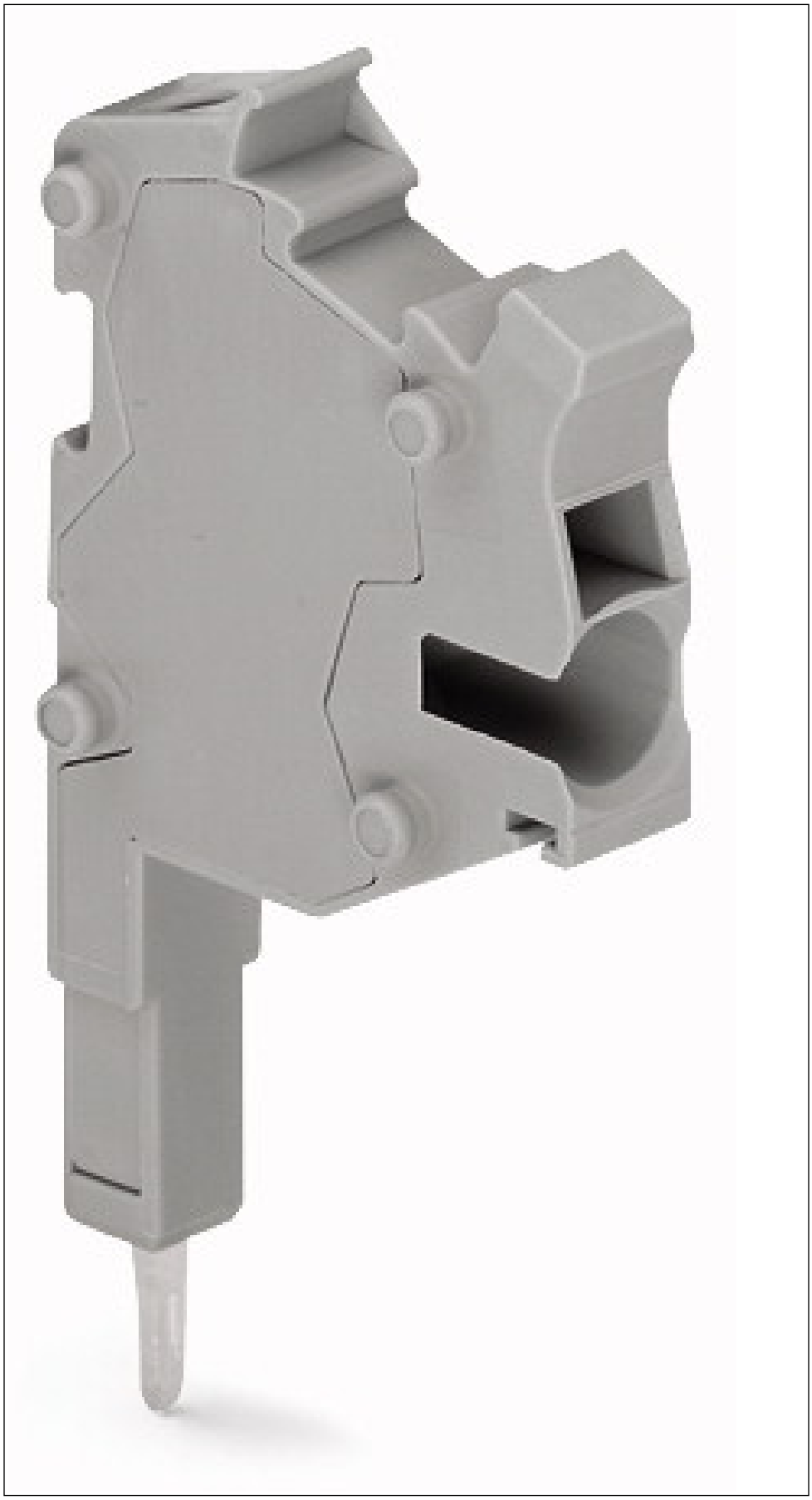

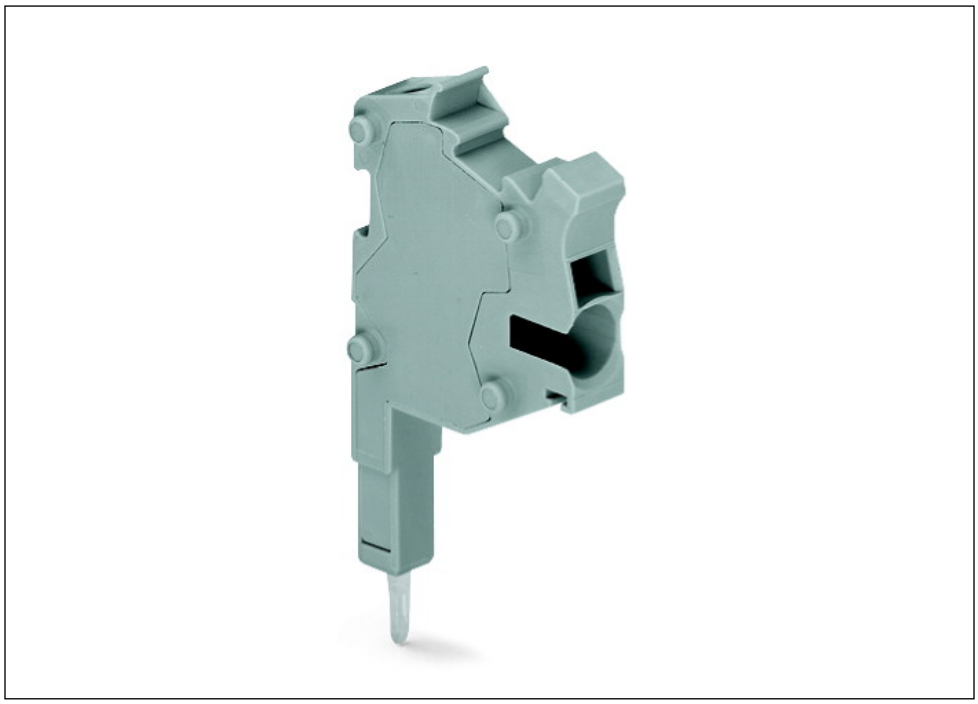

Adres

WAGO Kontakttechnik GmbH & Co. KG
Hansastr. 27
32423 Minden
Telefon: 0571/887-0
Fax: 0571/887-169
http://www.wago.com
© WAGO Kontakttechnik GmbH & Co. KG
Technische Änderungen und Irrtümer vorbehalten.