WAGO online catalog / eShop

złączka dwupiętrowa; złączka przelotowa/przelotowa; L/L; bez podstawki oznacznika; kolor obudowy szary

Numer wyrobu: 2000-2201

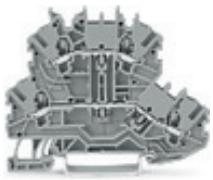

złączka dwupiętrowa; złączka przelotowa/przelotowa; L/L; bez podstawki oznacznika; kolor obudowy szary

Oznaczenie

RoHS ✓
Compliant

Dane handlowe

Dostawca	*WAGO*
Nr wyrobu dostawcy	*2000-2201*
GTIN / EAN	*4050821891703*
Zawartość	*1*
Opakowanie jednostkowe	*50*
Nr artykułu u klienta	

Uwagi

Dane techniczne

Inne	
łączna liczba zacisków	*4*
łączna liczba potencjałów	*2*
liczba poziomów	*2*
kolor	*szary*
parametry znamionowe zgodnie z 1	*IEC/EN 60947-7-1*
stopień zanieczyszczenia (1)	*3*
napięcie znamionowe EN (1) [V]	*500 [V]*
napięcie znamionowe udarowe (1) [kV]	*6 [kV]*
prąd nominalny (1) [A]	*13.5 [A]*

Dane techniczne

prąd nominalny (2) [A]	*16 [A]*
technika podłączania przewodu (1)	*Push-in CAGE CLAMP®*
Nominal cross section 1	*1 mm²*
jednodrutowy, montaż przy pomocy narzędzi	*0.14 … 1.5 mm² / 24 … 16 AWG*
linkowy, montaż przy pomocy narzędzi	*0.14 … 1.5 mm² / 24 … 16 AWG*
dł. odizolowania przewodu	*9 … 11 mm / 0.35 … 0.43 in*
rodzaj oprzewodowania	*oprzewodowanie od czoła*
konstrukcja	*konstrukcja pozioma*
płaszczyzna opisu	*opis na środku / z boku*
materiał izolacyjny	*PA 6.6 V0*
obciążenie ogniowe [MJ]	*0.152 [MJ]*
ciężar [g]	*7.33 [g]*
szerokość	*3.5 mm / 0.138 in*
wysokość od górnej krawędzi szyny	*51.7 mm / 2.035 in*
gł.	*69.7 mm / 2.744 in*
rodzaj montażu	*szyna TS 35*

Aprobaty

Numer wyrobu	Aprobata	Numer aprobaty	Napięcie [V]	Prąd [A]	Przekrój [mm², AWG]
2000-2201	*UL*	*E45172*	*600*	*10*	

Akcesoria

Wtykany mostek przewodowy

Nr wyrobu dostawcy	Opis	szt./opak. (opak. jedn.)
210-103	łańcuchowy mostek przewodowy; z izolacją; 50 zacisków	1
210-123	łańcuchowy mostek przewodowy; z izolacją; 50 zacisków	1

Akcesoria

Mostek

Nr wyrobu dostawcy	Opis	szt./opak. (opak. jedn.)
2000-404/000-005	mostek grzebieniowy; z izolacją; 4-tor.; prąd nominalny 14 A	25
2000-405/000-005	mostek grzebieniowy; z izolacją; 5-tor.; prąd nominalny 14 A	25
2000-410/000-005	mostek grzebieniowy; z izolacją; 10-tor.; prąd nominalny 14 A	25
2000-433/000-005	mostek grzebieniowy; z izolacją; z 1 na 3; prąd nominalny 14 A	25
2000-402/000-006	mostek grzebieniowy; z izolacją; 2-tor.; prąd nominalny 14 A	25
2000-403/000-006	mostek grzebieniowy; z izolacją; 3-tor.; prąd nominalny 14 A	25
2000-404/000-006	mostek grzebieniowy; z izolacją; 4-tor.; prąd nominalny 14 A	25
2000-405/000-006	mostek grzebieniowy; z izolacją; 5-tor.; prąd nominalny 14 A	25
2000-410/000-006	mostek grzebieniowy; z izolacją; 10-tor.; prąd nominalny 14 A	25
2000-433/000-006	mostek grzebieniowy; z izolacją; z 1 na 3; prąd nominalny 14 A	25
2000-406/000-005	mostek grzebieniowy; z izolacją; 6-tor.; prąd nominalny 14 A	25
2000-407/000-005	mostek grzebieniowy; z izolacją; 7-tor.; prąd nominalny 14 A	25
2000-408/000-005	mostek grzebieniowy; z izolacją; 8-tor.; prąd nominalny 14 A	25
2000-409/000-005	mostek grzebieniowy; z izolacją; 9-tor.; prąd nominalny 14 A	25
2000-406/000-006	mostek grzebieniowy; z izolacją; 6-tor.; prąd nominalny 14 A	25
2000-407/000-006	mostek grzebieniowy; z izolacją; 7-tor.; prąd nominalny 14 A	25
2000-408/000-006	mostek grzebieniowy; z izolacją; 8-tor.; prąd nominalny 14 A	25
2000-409/000-006	mostek grzebieniowy; z izolacją; 9-tor.; prąd nominalny 14 A	25
2000-402	mostek grzebieniowy; z izolacją; 2-tor.; prąd nominalny 14 A	25
2000-403	mostek grzebieniowy; z izolacją; 3-tor.; prąd nominalny 14 A	25
2000-404	mostek grzebieniowy; z izolacją; 4-tor.; prąd nominalny 14 A	25
2000-405	mostek grzebieniowy; z izolacją; 5-tor.; prąd nominalny 14 A	25
2000-406	mostek grzebieniowy; z izolacją; 6-tor.; prąd nominalny 14 A	25
2000-407	mostek grzebieniowy; z izolacją; 7-tor.; prąd nominalny 14 A	25
2000-408	mostek grzebieniowy; z izolacją; 8-tor.; prąd nominalny 14 A	25
2000-409	mostek grzebieniowy; z izolacją; 9-tor.; prąd nominalny 14 A	25
2000-410	mostek grzebieniowy; z izolacją; 10-tor.; prąd nominalny 14 A	25
2000-433	mostek grzebieniowy; z izolacją; z 1 na 3; prąd nominalny 14 A	25
2000-434	mostek grzebieniowy; z izolacją; z 1 na 4; prąd nominalny 14 A	25
2000-435	mostek grzebieniowy; z izolacją; z 1 na 5; prąd nominalny 14 A	25

Akcesoria

2000-436	mostek grzebieniowy; z izolacją; z 1 na 6; prąd nominalny 14 A	25
2000-437	mostek grzebieniowy; z izolacją; z 1 na 7; prąd nominalny 14 A	25
2000-438	mostek grzebieniowy; z izolacją; z 1 na 8; prąd nominalny 14 A	25
2000-439	mostek grzebieniowy; z izolacją; z 1 na 9; prąd nominalny 14 A	25
2000-440	mostek grzebieniowy; z izolacją; z 1 na 10; prąd nominalny 14 A	25
2000-406/020-000	mostek do połączeń typu trójkąt; z izolacją; 1-2 3-4 5-6; IN = IN złączki	25
2000-402/000-005	mostek grzebieniowy; z izolacją; 2-tor.; prąd nominalny 14 A	25
2000-403/000-005	mostek grzebieniowy; z izolacją; 3-tor.; prąd nominalny 14 A	25

Ścianka końcowa

Nr wyrobu dostawcy	Opis	szt./opak. (opak. jedn.)
2000-2291	ścianka końcowa/wewnętrzna; gr. 0,7 mm	25
2000-2292	ścianka końcowa/wewnętrzna; gr. 0,7 mm	25

Szyna montażowa

Nr wyrobu dostawcy	Opis	szt./opak. (opak. jedn.)
210-112	stalowa szyna montażowa; 35 x 7,5 mm; gr. 1 mm; dł. 2 m; z perforacją; zgodnie z EN 60715; szer. otworu 25 mm; rozstaw otworów 36 mm	1
210-113	stalowa szyna montażowa; 35 x 7,5 mm; gr. 1 mm; dł. 2 m; bez perforacji; zgodnie z EN 60715	1
210-114	stalowa szyna montażowa; 35 x 15 mm; gr. 1,5 mm; dł. 2 m; bez perforacji; wg EN 60715	1
210-115	stalowa szyna montażowa; 35 x 7,5 mm; gr. 1 mm; dł. 2 m; z perforacją; zgodnie z EN 60715; szer. otworu 18 mm; rozstaw otworów 25 mm	1
210-118	stalowa szyna montażowa; 35 x 15 mm; gr. 2,3 mm; dł. 2 m; bez perforacji; zgodnie z EN 60715	1
210-196	aluminiowa szyna montażowa; 35 x 8,2 mm; gr. 1,6 mm; dł. 2 m; bez perforacji; wg EN 60715	1
210-197	stalowa szyna montażowa; 35 x 15 mm; gr. 1,5 mm; dł. 2 m; z perforacją; wg EN 60715	1
210-198	miedziana szyna montażowa; 35 x 15 mm; gr. 2,3 mm; dł. 2 m; bez perforacji; zgodnie z EN 60715	1

Materiały oznacznikowe

Nr wyrobu dostawcy	Opis	szt./opak. (opak. jedn.)
2000-121	dwupiętrowy adapter oznacznika; uchylna	25
2009-110	pasek oznacznikowy; bez nadruku; szer. 11 mm; 50 m w rolce; do serii TOPJOB® S	1

Akcesoria

Zaślepka ostrzegawcza

Nr wyrobu dostawcy	Opis	szt./opak. (opak. jedn.)
2000-115	zaślepka ostrzegawcza; z czarną błyskawicą; do 5 złączek	25

Akcesoria ogólne

Nr wyrobu dostawcy	Opis	szt./opak. (opak. jedn.)
210-400/2000-001	naklejka z instrukcją obsługi; do złączek listwowych TOPJOB® S; serie 2001/2002/2004/2006/2010/2016	1

Zdjęcia i schematy

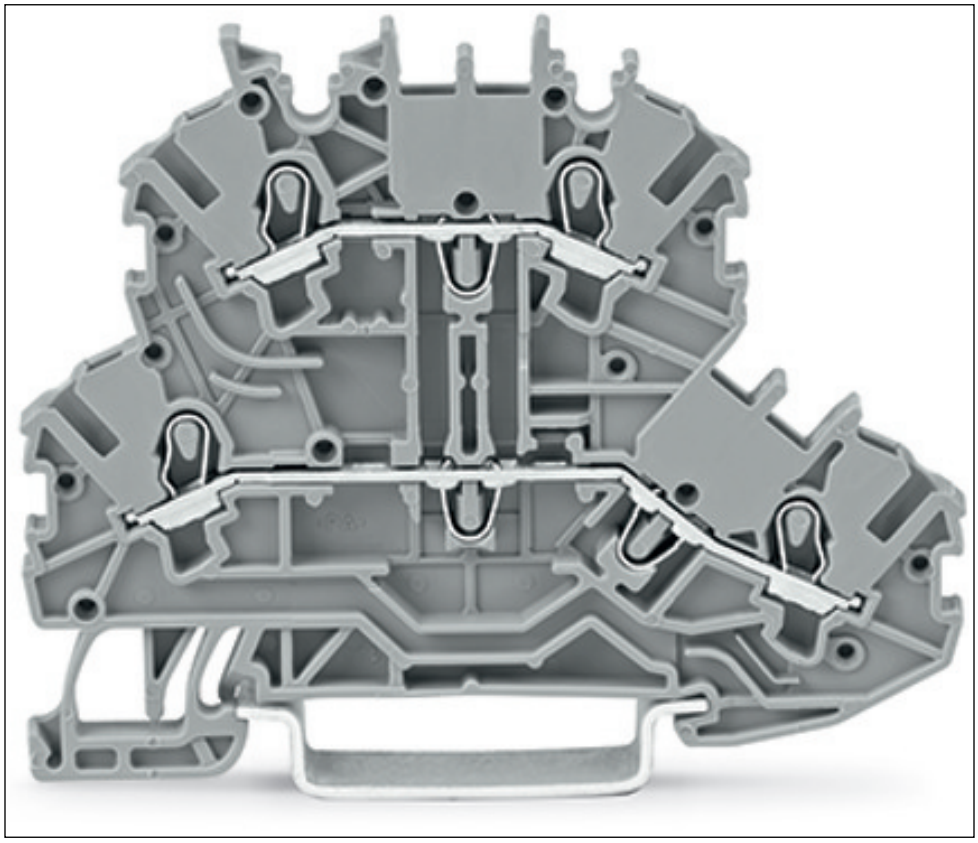

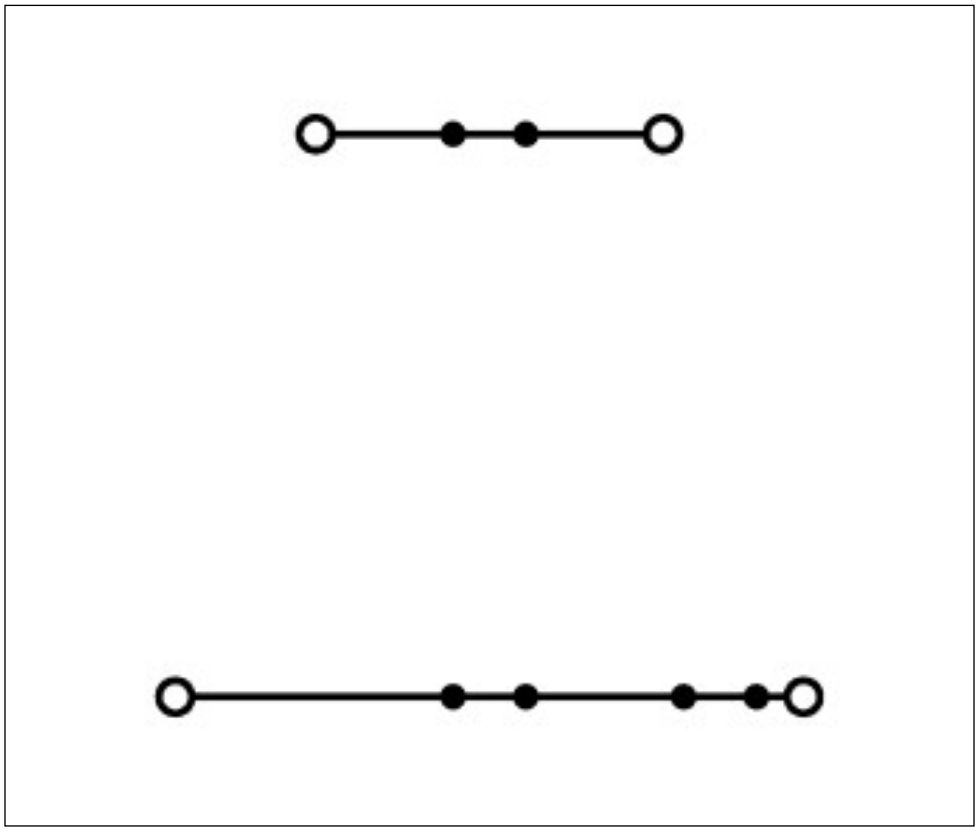

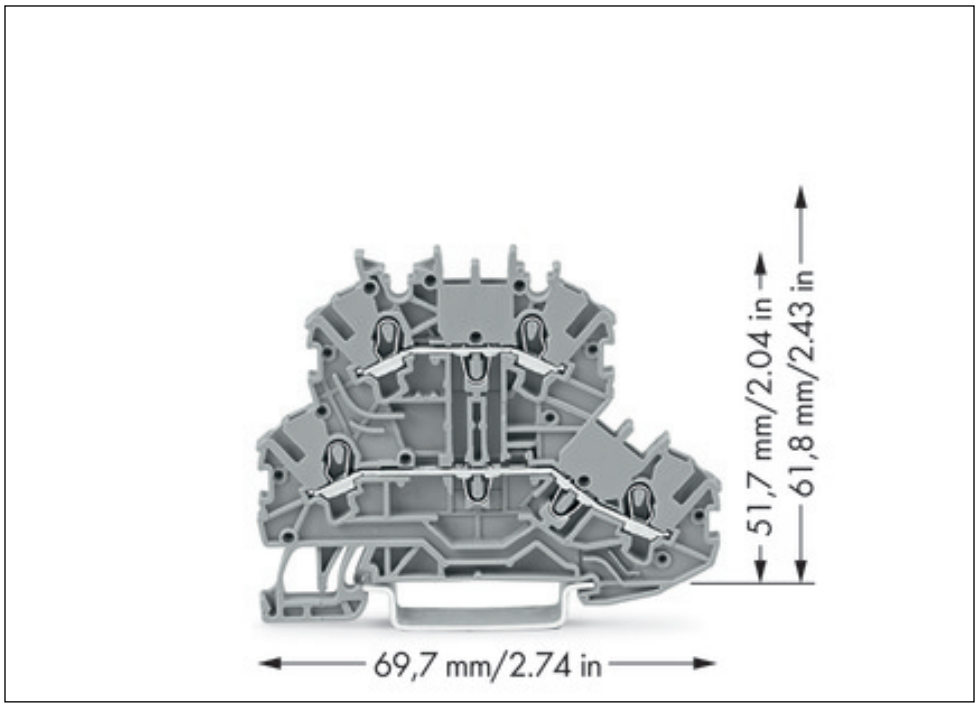
51,7 mm/2.04 in
61,8 mm/2.43 in
69,7 mm/2.74 in

Adres

WAGO Kontakttechnik GmbH & Co. KG
Hansastr. 27
32423 Minden
Telefon: 0571/887-0
Fax: 0571/887-169
http://www.wago.com
© WAGO Kontakttechnik GmbH & Co. KG
Technische Änderungen und Irrtümer vorbehalten.