Dławnice wciskane, stopień ochrony IP 55



VA 630

- Zacisk przyłączeniowy izolowanej szyny elastycznej 630 A

- zacisk do bezpośredniego łączenia szyn elastycznych Mi VS 630
- do urządzeń 630 A, z przyłączem płaskim M10 / M12

Moment dokręcania zacisku:	23,0 Nm
Szerokość	34 mm
Masa	0,307 kg

Rysunki

Rysunek wymiarowy

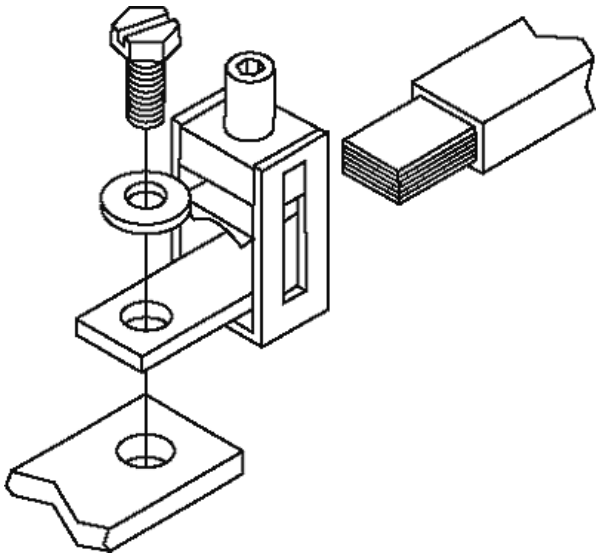

Hensel Polska Sp. z o.o. * ul. Dziadoszańska 10 * 61-248 Poznań * * Telefon: + 48 61 / 876-61-46 * Faks: + 48 61 / 879-93-50 * Data: July 9. 2015