WAGO online catalog / eShop

listwa zaciskowa do płytek drukowanych; 2 piny/biegun; 6-bieg.; raster 5/5,08 mm / 0.2 in; z przyciskami

Numer wyrobu: 255-406



listwa zaciskowa do płytek drukowanych; 2 piny/biegun; 6-bieg.; raster 5/5,08 mm / 0.2 in; z przyciskami

Oznaczenie

RoHS ✓
Compliant

Dane handlowe

Dostawca	*WAGO*
Nr wyrobu dostawcy	*255-406*
GTIN / EAN	*4044918659345*
Zawartość	*1*
Opakowanie jednostkowe	*35*
Nr artykułu u klienta	

Uwagi

listwy zaciskowe z przyciskami i zaciskiem CAGE CLAMP®dostępny także wariant z aprobatą Ex eustawianie rastra metrycznego lub calowego poprzez ściśnięcie lub rozciągnięcie listew zaciskowychidealne do oprzewodowania na obiekcie dzięki obsłudze przy pomocy przyciskówbrak konieczności użycia specjalistycznych narzędzi

Dane techniczne

Inne

l. bieg.	*6*
łączna liczba zacisków	*6*
łączna liczba potencjałów	*6*
kolor	*szary*
parametry znamionowe zgodnie z 1	*IEC/EN 60664-1*
kategoria przepięć EN 1	*III*
stopień zanieczyszczenia (1)	*2*

Dane techniczne	
napięcie znamionowe EN (1) [V]	*320 [V]*
napięcie znamionowe udarowe (1) [kV]	*4 [kV]*
prąd nominalny (1) [A]	*24 [A]*
kategoria przepięć EN 2	*II*
stopień zanieczyszczenia (2)	*2*
napięcie znamionowe EN (2) [V]	*630 [V]*
napięcie znamionowe udarowe (2) [kV]	*4 [kV]*
prąd nominalny (2) [A]	*24 [A]*
kategoria przepięć EN 3	*III*
stopień zanieczyszczenia (3)	*3*
napięcie znamionowe EN (3) [V]	*320 [V]*
napięcie znamionowe udarowe (3) [kV]	*4 [kV]*
prąd nominalny (3) [A]	*24 [A]*
technika podłączania przewodu (1)	*CAGE CLAMP®*
jednodrutowy, montaż przy pomocy narzędzi	*0.08 … 2.5 mm² / 28 … 12 AWG*
linkowy, montaż przy pomocy narzędzi	*0.08 … 2.5 mm² / 28 … 12 AWG*
linkowy z tulejką przewodową z kołnierzem z tworzywa	*0.25 … 1.5 mm² / …*
linkowy z tulejką przewodową bez kołnierza z tworzywa	*0.25 … 1.5 mm² / …*
dł. odizolowania przewodu	*5 … 6 mm / 0.2 … 0.24 in*
dł. odizolowania przewodu od [inch] [in]	*0.2 [in]*
dł. odizolowania przewodu do [inch] [in]	*0.24 [in]*
podejście przewodem do płytki drukowanej (kąt) [°]	*90 [°]*
rodzaj oprzewodowania	*oprzewodowanie od czoła*
długość pinu lutowniczego [mm]	*4 [mm]*
szerokość pinu lutowniczego A [mm]	*0.7 [mm]*
szerokość pinu lutowniczego B [mm]	*0.7 [mm]*
średnica wierconego otworu [mm] [mm]	*1.1 [mm]*
tolerancja średnicy wierconego otworu [mm] [mm]	*+0.1 [mm]*
grupa materiału izolacyjnego	*I*
materiał izolacyjny	*poliamid 6.6 (PA 6.6)*
klasa palności zgodnie z UL 94	*V0*
dolne wartości graniczne temperatury [°C]	*-60 [°C]*
górne wartości graniczne temperatury [°C]	*105 [°C]*
materiał sprężyny zaciskowej	*chromoniklowa stal sprężynowa (CrNi)*

Dane techniczne

materiał styku	*miedź elektrolityczna (ECu)*
powierzchnia styku	*cynowana*
obciążenie ogniowe [MJ]	*0.108 [MJ]*
ciężar [g]	*7.292 [g]*
szerokość	*32.9 mm / 1.295 in*
wysokość od podłoża	*14.2 mm / 0.559 in*
gł.	*18.3 mm / 0.72 in*
raster od [mm]	*5 [mm]*
raster do [mm]	*5.08 [mm]*
raster od [in]	*0.197 [in]*
raster do [in]	*0.2 [in]*

Aprobaty

Numer wyrobu	Aprobata	Numer aprobaty	Napięcie [V]	Prąd [A]	Przekrój [mm², AWG]
255-406	*ABS*	*04-HG469925/1-PDA*	*500/250*	*16*	*0,5-2,5*
255-406	*BV*	*11915/A0*	*500/250*	*16*	*0,08-2,5*
255-406	*CCA*	*2169331.04*	*250*	*25*	*0.08-2.50*
255-406	*CCA*	*NTR NL-7146*	*250*	*24*	*0.08-2.50*
255-406	*CCA*	*2160584.40*	*500*	*24*	*0.08-2.50*
255-406	*CCA*	*NL6248*	*250*	*24*	*0,08-2,5*
255-406	*CSA*	*18677-45*	*300*	*15*	*28-12*
255-406	*DNV*	*E-9215*	*500/250*	*16*	*0,08-2,5*
255-406	*GL*	*17296-00HH*	*500/250*	*16*	*0,5-2,5*
255-406	*KEMA*	*2110204.02*	*250*	*16*	*0,5-2,5*
255-406	*UL*	*E45172*	*300*	*15*	*28-12*

Akcesoria

Akcesoria

Akcesoria ogólne

Nr wyrobu dostawcy	Opis	szt./opak. (opak. jedn.)
210-657	przyrząd montażowy z izolowanym trzpieniem; klinga (3,5 x 0,5) mm; wersja krótka; do serii 260, 261, 262, 264, 270, 280, 281, 869, 870, 880	1
210-658	przyrząd montażowy z izolowanym trzpieniem; klinga (3,5 x 0,5) mm; wersja krótka; konstrukcja kątowa; przeznaczone szczególnie do złączek do czujników i elementów wykonawczych z serii 280 oraz do serii 260, 261, 262, 264, 280, 281, 869, 870, 880, 2002, 2	1
210-720	przyrząd montażowy z izolowanym trzpieniem; typ 2, klinga (3,5 x 0,5) mm; do serii 260, 261, 262, 264, 270, 280, 281, 290, 775, 776, 777, 769, 780, 781, 869, 870, 880, 2002, 2003, 2004, 2005, 2022	1
249-110	adapter pomiarowy; do złączek do płytek drukowanych, seria 255, 256, 257; 1-bieg.; raster 5 mm / 0.197 in	25
249-111	adapter pomiarowy; do złączek do płytek drukowanych, seria 255, 256, 257; 1-bieg.; raster 5,08 mm / 0.2 in	25

Zdjęcia i schematy

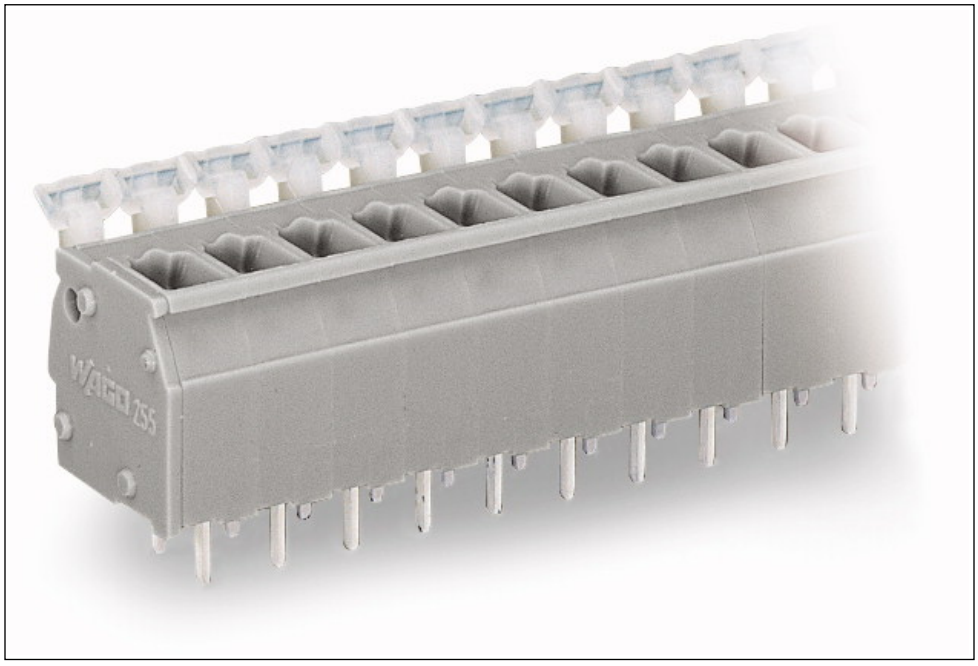

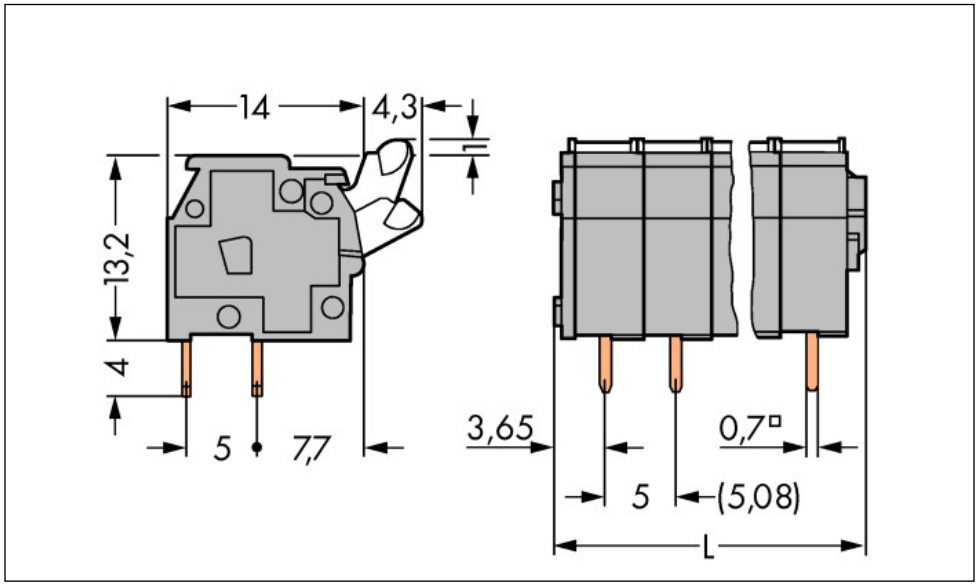

Adres

WAGO Kontakttechnik GmbH & Co. KG
Hansastr. 27
32423 Minden
Telefon: 0571/887-0
Fax: 0571/887-169
http://www.wago.com
© WAGO Kontakttechnik GmbH & Co. KG
Technische Änderungen und Irrtümer vorbehalten.