WAGO online catalog / eShop

2-przewodowa złączka przelotowa

Numer wyrobu: 282-901

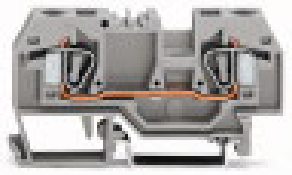

2-przewodowa złączka przelotowa

Oznaczenie

RoHS ✓
Compliant

Dane handlowe

Dostawca	*WAGO*
Nr wyrobu dostawcy	*282-901*
GTIN / EAN	*4044918445801*
Zawartość	*1*
Opakowanie jednostkowe	*50*
Nr artykułu u klienta	

Uwagi

Dane techniczne

Inne

łączna liczba zacisków	*2*
łączna liczba potencjałów	*1*
kolor	*szary*
parametry znamionowe zgodnie z 1	*IEC/EN 60947-7-1*
stopień zanieczyszczenia (1)	*3*
napięcie znamionowe EN (1) [V]	*800 [V]*
napięcie znamionowe udarowe (1) [kV]	*8 [kV]*
prąd nominalny (1) [A]	*41 [A]*
technika podłączania przewodu (1)	*CAGE CLAMP®*
jednodrutowy, montaż przy pomocy narzędzi	*0.2 … 6 mm² / 24 … 10 AWG*

Dane techniczne

linkowy, montaż przy pomocy narzędzi	*0.2 … 6 mm² / 24 … 10 AWG*
dł. odizolowania przewodu	*12 … 13 mm / 0.47 … 0.51 in*
rodzaj oprzewodowania	*oprzewodowanie od czoła*
konstrukcja	*konstrukcja pozioma*
płaszczyzna opisu	*opis na środku*
materiał izolacyjny	*PA 6.6 V0*
obciążenie ogniowe [MJ]	*0.267 [MJ]*
ciężar [g]	*15.806 [g]*
szerokość	*8 mm / 0.315 in*
wysokość od górnej krawędzi szyny	*32.5 mm / 1.28 in*
gł.	*74.5 mm / 2.933 in*
rodzaj montażu	*szyna TS 35*

Aprobaty

Numer wyrobu	Aprobata	Numer aprobaty	Napięcie [V]	Prąd [A]	Przekrój [mm², AWG]
282-901	*ABS*	*05-HG476175/3-PDA*	*800*	*32*	*6,0*
282-901	*BV*	*07436/Co*	*800*	*32*	*6,0*
282-901	*CCA*	*NL5448*	*800*	*30*	*6*
282-901	*CCA*	*NTR NL-7108*	*800*	*30*	
282-901	*CSA*	*154112-1505033*	*600*	*40*	*24-10*
282-901	*DNV*	*E-10423*	*800*	*41*	*6,0*
282-901	*GL*	*17295-00HH*	*800*	*41*	*6*
282-901	*KEMA*	*2036290.01*	*800*		*6*
282-901	*LR*	*91/20112(E6)*	*800*	*32*	*6,0*
282-901	*PRS*	*TE/1718/880590/08*	*800*	*30*	*6*
282-901	*UL*	*E45172*	*600*	*30*	*24-10*

Akcesoria

Akcesoria

Wtykany mostek przewodowy

Nr wyrobu dostawcy	Opis	szt./opak. (opak. jedn.)
210-103	łańcuchowy mostek przewodowy; z izolacją; 50 zacisków	1
210-123	łańcuchowy mostek przewodowy; z izolacją; 50 zacisków	1
709-110	łańcuchowy mostek przewodowy; z izolacją; 4 zaciski; 3 x 110 mm	1
709-112	łańcuchowy mostek przewodowy; z izolacją; 3 zaciski; 2 x 170 mm	1
709-111	łańcuchowy mostek przewodowy; z izolacją; 3 zaciski; 2 x 120 mm	1

Mostek

Nr wyrobu dostawcy	Opis	szt./opak. (opak. jedn.)
282-409	mostek przeskokowy; z izolacją; prąd nominalny 41 A	25
284-413	mostek redukcyjny; z izolacją; z 10/6 mm² na 6/4 mm²; prąd nominalny 30 A	25
284-414	mostek redukcyjny; z izolacją; z 10/6 mm² na 4/2,5/1,5 mm²; prąd nominalny 15 A	25
282-422	mostek poprzeczny; z izolacją; prąd nominalny 41 A	25
282-424	mostek poprzeczny; z izolacją; prąd nominalny 41 A	25
282-402	mostek poprzeczny; z izolacją; prąd nominalny 41 A	25

Ścianka końcowa

Nr wyrobu dostawcy	Opis	szt./opak. (opak. jedn.)
282-325	ścianka końcowa/wewnętrzna; gr. 2,5 mm	25
282-326	ścianka rozdzielająca; gr. 2 mm; wystająca	25
282-328	ścianka końcowa/wewnętrzna; gr. 2,5 mm	25
282-329	ścianka rozdzielająca; gr. 2 mm; wystająca	25
282-357	ścianka końcowa redukcyjna; gr. 1 mm; w połączeniu ze złączkami 2-przewodowymi 282-901	25
282-367	ścianka końcowa redukcyjna; gr. 1 mm; w połączeniu ze złączkami 2-przewodowymi 282-901	25

Akcesoria

Szyna montażowa

Nr wyrobu dostawcy	Opis	szt./opak. (opak. jedn.)
210-112	stalowa szyna montażowa; 35 x 7,5 mm; gr. 1 mm; dł. 2 m; z perforacją; zgodnie z EN 60715; szer. otworu 25 mm; rozstaw otworów 36 mm	1
210-113	stalowa szyna montażowa; 35 x 7,5 mm; gr. 1 mm; dł. 2 m; bez perforacji; zgodnie z EN 60715	1
210-114	stalowa szyna montażowa; 35 x 15 mm; gr. 1,5 mm; dł. 2 m; bez perforacji; wg EN 60715	1
210-115	stalowa szyna montażowa; 35 x 7,5 mm; gr. 1 mm; dł. 2 m; z perforacją; zgodnie z EN 60715; szer. otworu 18 mm; rozstaw otworów 25 mm	1
210-118	stalowa szyna montażowa; 35 x 15 mm; gr. 2,3 mm; dł. 2 m; bez perforacji; zgodnie z EN 60715	1
210-196	aluminiowa szyna montażowa; 35 x 8,2 mm; gr. 1,6 mm; dł. 2 m; bez perforacji; wg EN 60715	1
210-197	stalowa szyna montażowa; 35 x 15 mm; gr. 1,5 mm; dł. 2 m; z perforacją; wg EN 60715	1
210-198	miedziana szyna montażowa; 35 x 15 mm; gr. 2,3 mm; dł. 2 m; bez perforacji; zgodnie z EN 60715	1
210-504	stalowa szyna montażowa; 35 x 7,5 mm; gr. 1 mm; dł. 2 m; z perforacją; cynkowana metodą ogniową ciągłą; zgodnie z EN 60715	1
210-505	stalowa szyna montażowa; 35 x 7,5 mm; gr. 1 mm; dł. 2 m; bez perforacji; cynkowana metodą ogniową ciągłą; zgodnie z EN 60715	1
210-506	stalowa szyna montażowa; 35 x 15 mm; gr. 1,5 mm; dł. 2 m; bez perforacji; cynkowana metodą ogniową ciągłą; wg EN 60715	1
210-508	stalowa szyna montażowa; 35 x 15 mm; gr. 1,5 mm; dł. 2 m; z perforacją; cynkowana metodą ogniową ciągłą; wg EN 60715	1

Akcesoria

Materiały oznacznikowe

Nr wyrobu dostawcy	Opis	szt./opak. (opak. jedn.)
209-501	system oznaczania Mini-WSB; bez nadruku; do złączek o szer. 5 - 17,5 mm; 10 pasków po 10 tabliczek w karcie	5
210-612	profil oznacznikowy WFB; dł. 1000 mm; do samodzielnego opisu; np. przy pomocy pisaka	10
793-501	system oznaczania WMB; bez nadruku; do złączek o szer. 5 - 17,5 mm; 10 pasków po 10 tabliczek w karcie	5
793-5501	system oznaczania WMB; bez nadruku; do złączek o szer. 5 - 17,5 mm; rozciągalne z 5 mm do 5,2 mm; 10 pasków po 10 tabliczek w karcie	5
209-501/000-002	system oznaczania Mini-WSB; bez nadruku; do złączek o szer. 5 - 17,5 mm; 10 pasków po 10 tabliczek w karcie	5
209-501/000-005	system oznaczania Mini-WSB; bez nadruku; do złączek o szer. 5 - 17,5 mm; 10 pasków po 10 tabliczek w karcie	5
209-501/000-006	system oznaczania Mini-WSB; bez nadruku; do złączek o szer. 5 - 17,5 mm; 10 pasków po 10 tabliczek w karcie	5
209-501/000-007	system oznaczania Mini-WSB; bez nadruku; do złączek o szer. 5 - 17,5 mm; 10 pasków po 10 tabliczek w karcie	5
209-501/000-012	system oznaczania Mini-WSB; bez nadruku; do złączek o szer. 5 - 17,5 mm; 10 pasków po 10 tabliczek w karcie	5
209-501/000-017	system oznaczania Mini-WSB; bez nadruku; do złączek o szer. 5 - 17,5 mm; 10 pasków po 10 tabliczek w karcie	5
209-501/000-023	system oznaczania Mini-WSB; bez nadruku; do złączek o szer. 5 - 17,5 mm; 10 pasków po 10 tabliczek w karcie	5
209-501/000-024	system oznaczania Mini-WSB; bez nadruku; do złączek o szer. 5 - 17,5 mm; 10 pasków po 10 tabliczek w karcie	5
793-501/000-006	system oznaczania WMB; bez nadruku; do złączek o szer. 5 - 17,5 mm; 10 pasków po 10 tabliczek w karcie	5
793-501/000-005	system oznaczania WMB; bez nadruku; do złączek o szer. 5 - 17,5 mm; 10 pasków po 10 tabliczek w karcie	5
793-501/000-002	system oznaczania WMB; bez nadruku; do złączek o szer. 5 - 17,5 mm; 10 pasków po 10 tabliczek w karcie	5
793-501/000-007	system oznaczania WMB; bez nadruku; do złączek o szer. 5 - 17,5 mm; 10 pasków po 10 tabliczek w karcie	5
793-501/000-012	system oznaczania WMB; bez nadruku; do złączek o szer. 5 - 17,5 mm; 10 pasków po 10 tabliczek w karcie	5

Akcesoria

793-501/000-017	system oznaczania WMB; bez nadruku; do złączek o szer. 5 - 17,5 mm; 10 pasków po 10 tabliczek w karcie	5
793-501/000-023	system oznaczania WMB; bez nadruku; do złączek o szer. 5 - 17,5 mm; 10 pasków po 10 tabliczek w karcie	5
793-501/000-024	system oznaczania WMB; bez nadruku; do złączek o szer. 5 - 17,5 mm; 10 pasków po 10 tabliczek w karcie	5
793-5501/000-002	system oznaczania WMB; bez nadruku; do złączek o szer. 5 - 17,5 mm; rozciągalne z 5 mm do 5,2 mm; 10 pasków po 10 tabliczek w karcie	5
793-5501/000-005	system oznaczania WMB; bez nadruku; do złączek o szer. 5 - 17,5 mm; rozciągalne z 5 mm do 5,2 mm; 10 pasków po 10 tabliczek w karcie	5
793-5501/000-006	system oznaczania WMB; bez nadruku; do złączek o szer. 5 - 17,5 mm; rozciągalne z 5 mm do 5,2 mm; 10 pasków po 10 tabliczek w karcie	5
793-5501/000-007	system oznaczania WMB; bez nadruku; do złączek o szer. 5 - 17,5 mm; rozciągalne z 5 mm do 5,2 mm; 10 pasków po 10 tabliczek w karcie	5
793-5501/000-012	system oznaczania WMB; bez nadruku; do złączek o szer. 5 - 17,5 mm; rozciągalne z 5 mm do 5,2 mm; 10 pasków po 10 tabliczek w karcie	5
793-5501/000-017	system oznaczania WMB; bez nadruku; do złączek o szer. 5 - 17,5 mm; rozciągalne z 5 mm do 5,2 mm; 10 pasków po 10 tabliczek w karcie	5
793-5501/000-023	system oznaczania WMB; bez nadruku; do złączek o szer. 5 - 17,5 mm; rozciągalne z 5 mm do 5,2 mm; 10 pasków po 10 tabliczek w karcie	5
793-5501/000-024	system oznaczania WMB; bez nadruku; do złączek o szer. 5 - 17,5 mm; rozciągalne z 5 mm do 5,2 mm; 10 pasków po 10 tabliczek w karcie	5

Zaślepka ostrzegawcza

Nr wyrobu dostawcy	Opis	szt./opak. (opak. jedn.)
282-415	zaślepka ostrzegawcza; z czarną błyskawicą; do 5 złączek	25

Akcesoria

Akcesoria ogólne

Nr wyrobu dostawcy	Opis	szt./opak. (opak. jedn.)
210-186	naklejka z instrukcją obsługi; do złączek listwowych z oprzewodowaniem od czoła; serie 279 do 285	100
210-549	zapasowe nakrętki; do pokrywy listwy zaciskowej	25
210-721	przyrząd montażowy z izolowanym trzpieniem; typ 3, klinga (5,5 x 0,8) mm; do serii 282, 283, 284, 285, 782, 783, 784, 785, 2006, 2010, 2016	1
709-153	pokrywa; typ 1; do wspornika pokrywy listwy zaciskowej typ 1; dł. 1 m	10
209-170	adapter pomiarowy; szer. 8,3 mm; do wtyku pomiarowego Ø 4 mm; do złączek 1,5 mm² … 10 mm²	25
209-196	zapasowy wkręt mocujący/stabilizujący; do pokrywy listwy zaciskowej	25

Zdjęcia i schematy

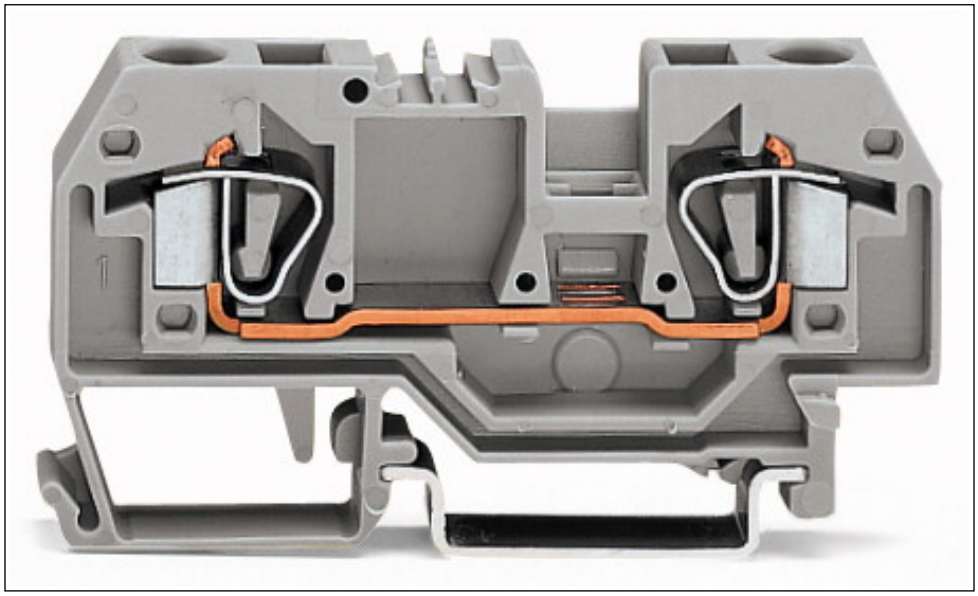

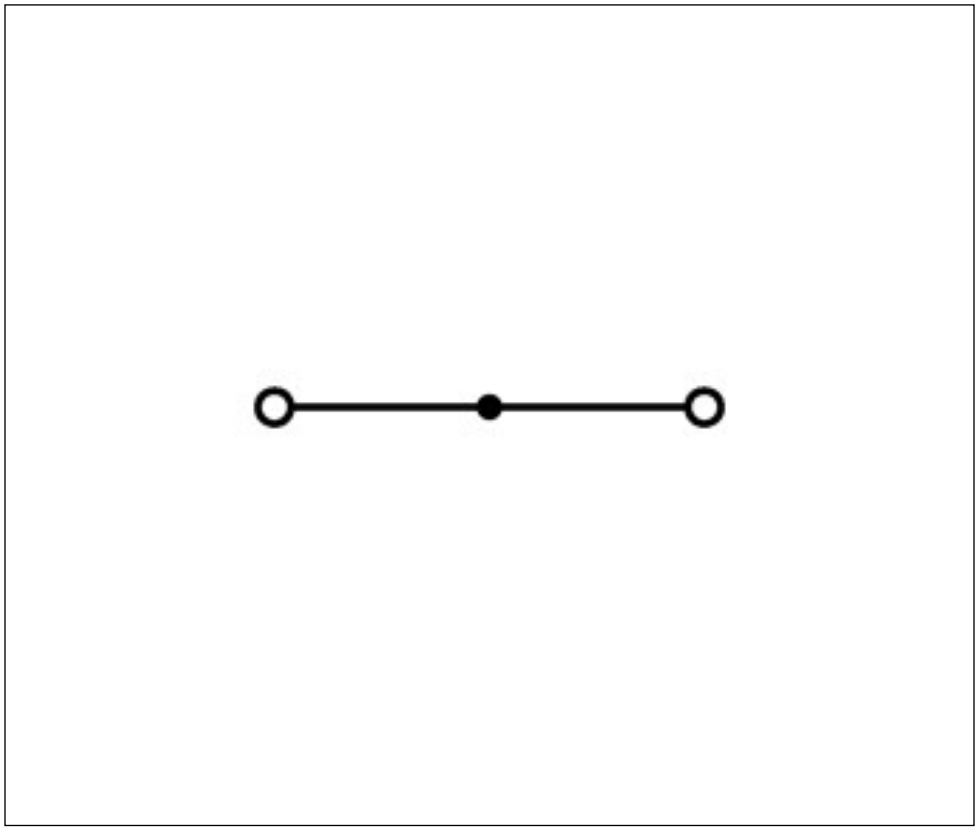

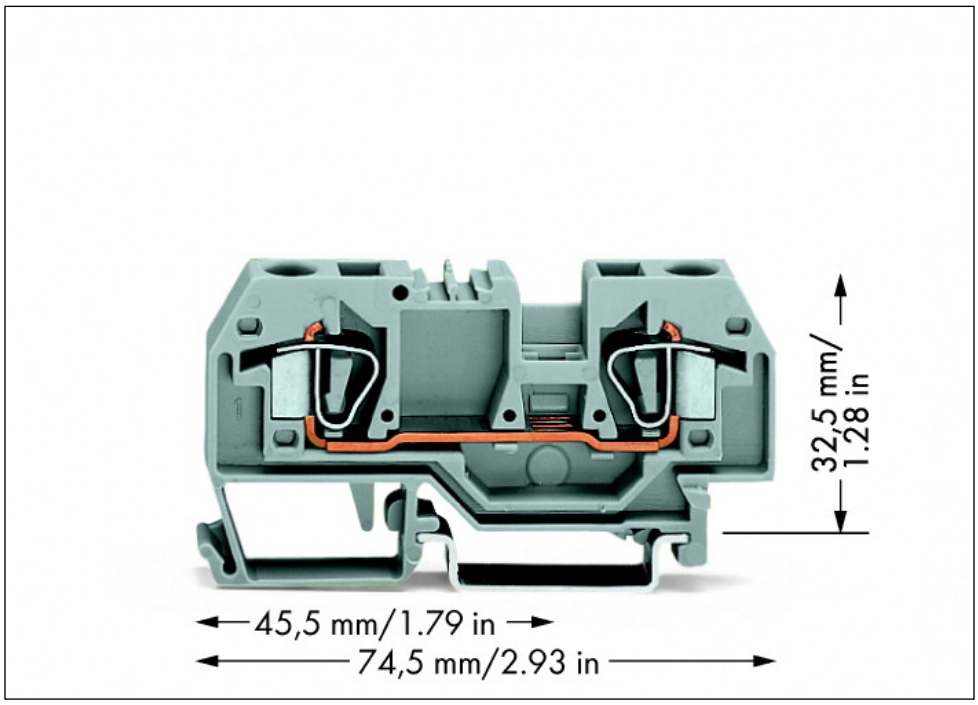

Adres

WAGO Kontakttechnik GmbH & Co. KG
Hansastr. 27
32423 Minden
Telefon: 0571/887-0
Fax: 0571/887-169
http://www.wago.com
© WAGO Kontakttechnik GmbH & Co. KG
Technische Änderungen und Irrtümer vorbehalten.