WAGO online catalog / eShop

gniazdo; z obudową odciążającą przewody; 5-bieg.; raster 10 mm / 0.394 in; pełna ochrona przed błędnym wetknięciem; średnica przewodu 9 - 13 mm

Numer wyrobu: 770-105



gniazdo; z obudową odciążającą przewody; 5-bieg.; raster 10 mm / 0.394 in; pełna ochrona przed błędnym wetknięciem; średnica przewodu 9 - 13 mm

Oznaczenie

RoHS ✓
Compliant

Dane handlowe

Dostawca	*WAGO*
Nr wyrobu dostawcy	*770-105*
GTIN / EAN	*4044918252157*
Zawartość	*1*
Opakowanie jednostkowe	*25*
Nr artykułu u klienta	

Uwagi

Wskazówka:We wszystkich elementach mocowanych na stałe (warianty Snap-In do opraw oświetleniowych lub urządzeń, wszystkie rozgałęźniki i komponenty do płytek drukowanych), zaczepy ryglujące są zamontowane fabrycznie, tym samym zawsze zostaje zapewniona blokada połączenia elementów wtykowych - gniazd i wtyków. Dodatkowa blokada jest potrzebna tylko w przypadku połączenia gniazdo-wtyk.cykle łączeniowe: 100, z obciążeniem rezystancyjnym IN = 25 A, atest (4 mm2)

Dane techniczne

Inne

l. bieg.	*5*
łączna liczba zacisków	*10*
łączna liczba potencjałów	*5*
kolor	*czarny*

Dane techniczne	
kodowanie	*A*
stopień zanieczyszczenia (1)	*3*
napięcie znamionowe EN (1) [V]	*400 [V]*
napięcie znamionowe udarowe (1) [kV]	*6 [kV]*
prąd nominalny (1) [A]	*25 [A]*
cykle łączeniowe	*200, bez obciążenia rezystancyjnego*
technika podłączania przewodu (1)	*Push-in CAGE CLAMP®*
Nominal cross section 1	*4 mm² / 12 AWG*
jednodrutowy, montaż przy pomocy narzędzi	*0.5 … 4 mm² / 20 … 12 AWG*
linkowy, montaż przy pomocy narzędzi	*0.5 … 4 mm² / 20 … 12 AWG*
linkowy z tulejką przewodową z kołnierzem z tworzywa	*0.25 … 1.5 mm² / 20 … 16 AWG*
linkowy z tulejką przewodową bez kołnierza z tworzywa	*0.25 … 2.5 mm² / 20 … 14 AWG*
wielodrutowy, montaż przy pomocy narzędzi	*0.5 … 2.5 mm² / 20 … 14 AWG*
dł. odizolowania przewodu	*9 mm / 0.35 in*
siła wetknięcia przy połączeniu wtykowym	*ok. 20 - 70 N (zależnie od liczby biegunów)*
siła mocująca połączenie wtykowe	*z zaczepami ryglującymi: > 80 N*
materiał izolacyjny	*poliamid 6.6 V0, bez halogenu (nie dotyczy przewodu)*
materiał sprężyny zaciskowej	*stal CrNi*
materiał styku	*miedź lub stop miedzi z uszlachetnioną powierzchnią*
temperatura montażu	*-5°C ... +40°C*
obciążenie ogniowe [MJ]	*0.62 [MJ]*
ciężar [g]	*29.045 [g]*
szerokość	*54.6 mm / 2.15 in*
wys.	*17 mm / 0.669 in*
gł.	*75.9 mm / 2.988 in*

Aprobaty

Numer wyrobu	Aprobata	Numer aprobaty	Napięcie [V]	Prąd [A]	Przekrój [mm², AWG]
770-105	*ABS*	*06-HG154986/11-PDA*	*400*	*25*	*0,5-4,0*
770-105	*CBCertificateVDE*	*DE1-29543*	*250/400*	*25*	*0,5-4*
770-105	*CCA*	*NL-30300*	*400*	*25*	*0.50-4.00*
770-105	*DNV*	*E-9217*	*400*	*25*	*4*

Aprobaty

770-105	*GL*	*42875-02HH*	*400*	*25*	*4*
770-105	*LR*	*02/20050(E3)*	*250*	*25*	*2,5*
770-105	*PRS*	*TE/1719/880590/08*	*400*	*25*	*0,5-4,0*
770-105	*PSE*	*JET0695-43009-1002*	*600*	*20*	*12"*
770-105	*UL*	*E45171*	*600*	*20*	*12"*
770-105	*VDE*	*40029808*	*250*	*25*	*0.50-4.00*

Akcesoria

Blokada połączenia

Nr wyrobu dostawcy	Opis	szt./opak. (opak. jedn.)
770-101	zaczep ryglujący; z ręcznym pobudzeniem; do połączeń swobodnych	25
770-111	zaczep ryglujący; do obsługi przyrządem montażowym; do połączeń swobodnych	25
770-121	zaczep ryglujący; z ręcznym pobudzeniem; do połączeń swobodnych	25
770-131	zaczep ryglujący; do obsługi przyrządem montażowym; do połączeń swobodnych	25

Zaślepka ochronna

Nr wyrobu dostawcy	Opis	szt./opak. (opak. jedn.)
770-201	zaślepka; do gniazda; 12-bieg.; z możliwością podzielenia	100
770-221	zaślepka; do gniazda; 12-bieg.; z możliwością podzielenia	100

Akcesoria ogólne

Nr wyrobu dostawcy	Opis	szt./opak. (opak. jedn.)
210-720	przyrząd montażowy z izolowanym trzpieniem; typ 2, klinga (3,5 x 0,5) mm; do serii 260, 261, 262, 264, 270, 280, 281, 290, 775, 776, 777, 769, 780, 781, 869, 870, 880, 2002, 2003, 2004, 2005, 2022	1

Zdjęcia i schematy

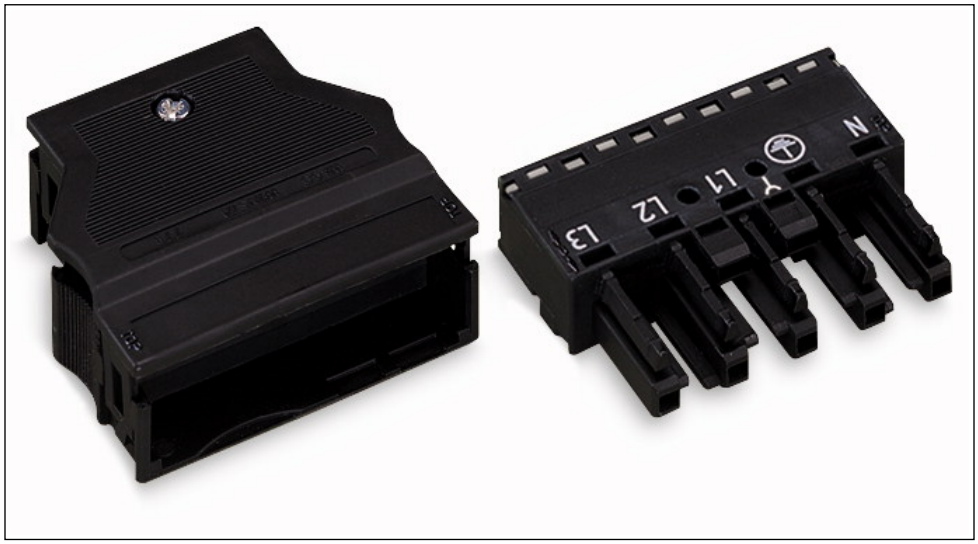

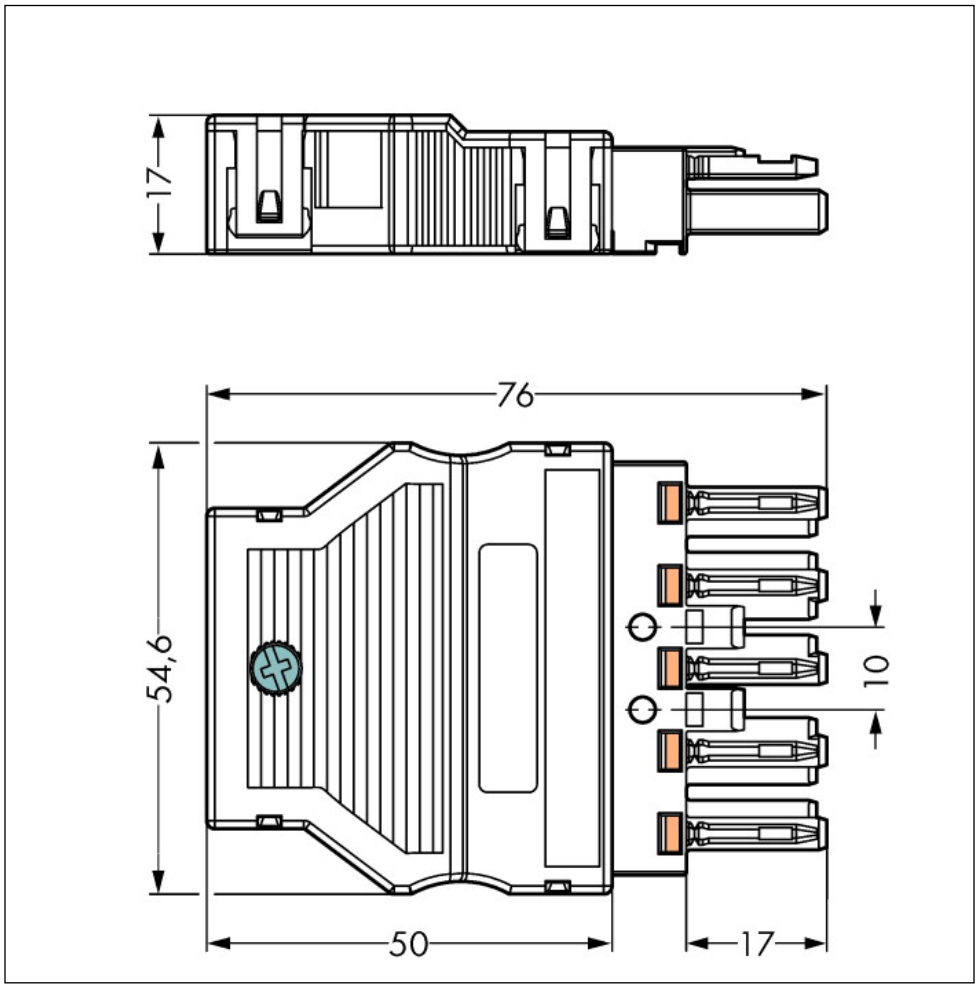

Adres

WAGO Kontakttechnik GmbH & Co. KG
Hansastr. 27
32423 Minden
Telefon: 0571/887-0
Fax: 0571/887-169
http://www.wago.com
© WAGO Kontakttechnik GmbH & Co. KG
Technische Änderungen und Irrtümer vorbehalten.