WAGO online catalog / eShop

moduł przekaźnikowy; do szafki licznikowej; przekaźnik z 2 zestykami przełącznymi (2p)

Numer wyrobu: 789-312



moduł przekaźnikowy; do szafki licznikowej; przekaźnik z 2 zestykami przełącznymi (2p)

Oznaczenie

RoHS ✓
Compliant

Dane handlowe

Dostawca	*WAGO*
Nr wyrobu dostawcy	*789-312*
GTIN / EAN	*4045454313043*
Zawartość	*1*
Opakowanie jednostkowe	*1*
Nr artykułu u klienta	

Uwagi

Krótki opis:Obszar zastosowania przekaźników WAGO z serii 789 sięga od zwykłego sterowania oświetleniem w instalacjach budynkowych (w budynkach mieszkalnych, hotelach lub podziemnych parkingach itp.) aż po instalacje w przemysłowych szafach sterowniczych. Obudowa modułowa o szerokości 17,5 mm szczególnie dobrze sprawdza się przy zabudowie rozdzielnic instalacyjnych i szafek licznikowych.

Dane techniczne

Inne

kolor	*szary*
znak zgodności	*CE*
stopień zanieczyszczenia (1)	*2*
napięcie znamionowe EN (1) [V]	*250 [V]*
napięcie znamionowe udarowe (1) [kV]	*4 [kV]*
czas zadziałania styku typ. [ms]	*7 [ms]*

Dane techniczne	
trwałość mechaniczna	*3 x 107 cykli łączeniowych*
czas odpadania styku typ. [ms]	*2 [ms]*
nominalny prąd wejściowy (In) (cewka 20 °C)	*21 mA*
moc robocza	*400 mW*
zakres napięcia wejściowego	*UN -15 % ... +10 %*
maks. napięcie łączeniowe	*250 V AC*
maks. moc łączeniowa (przy obc. rezystancyjnym)	*2 kVA AC, DC patrz krzywa obciążalności zestyku*
zalecana min. moc łączeniowa	*12 V AC/DC, 100 mA*
czas drgania styku typ. [ms]	*3 [ms]*
nominalny rodzaj pracy	*100 % cyklu*
wytrzymałość napięciowa zestyk-cewka (AC, 1 min) [kVsk.	*5 [kVsk.]*
wytrzymałość napięciowa - otwarty zestyk (AC, 1 min.) [kV<su	*1 [kVsk.]*
nominalne napięcie wejściowe (UN)	*24 V DC*
maks. prąd długotrwały	*8 A*
maks. prąd załączeniowy	*15 A / 4 s*
technika podłączania przewodu (1)	*CAGE CLAMP®*
jednodrutowy, montaż przy pomocy narzędzi	*0.08 … 2.5 mm² / 28 … 14 AWG*
dł. odizolowania przewodu	*5 … 6 mm / 0.2 … 0.24 in*
materiał styku	*AgNi 90/10*
obciążenie ogniowe [MJ]	*1.613 [MJ]*
ciężar [g]	*110.929 [g]*
szerokość	*17.5 mm / 0.689 in*
wysokość od górnej krawędzi szyny	*55 mm / 2.165 in*
gł.	*90 mm / 3.543 in*
temperatura składowania	*-40 °C ... +85 °C*
normy / wymagania	*EN 60664-1*
rodzaj montażu	*szyna TS 35*
dop. temperatura otoczenia przy UN	*-25 °C ... +40 °C*

Akcesoria

Akcesoria

Mostek

Nr wyrobu dostawcy	Opis	szt./opak. (opak. jedn.)
789-112	mostek grzebieniowy; 12-tor.; prąd nominalny 16 A; metaliczny	25

Szyna montażowa

Nr wyrobu dostawcy	Opis	szt./opak. (opak. jedn.)
210-112	stalowa szyna montażowa; 35 x 7,5 mm; gr. 1 mm; dł. 2 m; z perforacją; zgodnie z EN 60715; szer. otworu 25 mm; rozstaw otworów 36 mm	1
210-113	stalowa szyna montażowa; 35 x 7,5 mm; gr. 1 mm; dł. 2 m; bez perforacji; zgodnie z EN 60715	1
210-114	stalowa szyna montażowa; 35 x 15 mm; gr. 1,5 mm; dł. 2 m; bez perforacji; wg EN 60715	1
210-115	stalowa szyna montażowa; 35 x 7,5 mm; gr. 1 mm; dł. 2 m; z perforacją; zgodnie z EN 60715; szer. otworu 18 mm; rozstaw otworów 25 mm	1
210-118	stalowa szyna montażowa; 35 x 15 mm; gr. 2,3 mm; dł. 2 m; bez perforacji; zgodnie z EN 60715	1
210-196	aluminiowa szyna montażowa; 35 x 8,2 mm; gr. 1,6 mm; dł. 2 m; bez perforacji; wg EN 60715	1
210-197	stalowa szyna montażowa; 35 x 15 mm; gr. 1,5 mm; dł. 2 m; z perforacją; wg EN 60715	1
210-198	miedziana szyna montażowa; 35 x 15 mm; gr. 2,3 mm; dł. 2 m; bez perforacji; zgodnie z EN 60715	1
210-504	stalowa szyna montażowa; 35 x 7,5 mm; gr. 1 mm; dł. 2 m; z perforacją; cynkowana metodą ogniową ciągłą; zgodnie z EN 60715	1
210-505	stalowa szyna montażowa; 35 x 7,5 mm; gr. 1 mm; dł. 2 m; bez perforacji; cynkowana metodą ogniową ciągłą; zgodnie z EN 60715	1
210-506	stalowa szyna montażowa; 35 x 15 mm; gr. 1,5 mm; dł. 2 m; bez perforacji; cynkowana metodą ogniową ciągłą; wg EN 60715	1
210-508	stalowa szyna montażowa; 35 x 15 mm; gr. 1,5 mm; dł. 2 m; z perforacją; cynkowana metodą ogniową ciągłą; wg EN 60715	1

Akcesoria

Materiały oznacznikowe

Nr wyrobu dostawcy	Opis	szt./opak. (opak. jedn.)
248-501	system oznaczania Mini-WSB; bez nadruku; szer. tabliczki 5 mm; 10 pasków po 10 tabliczek w karcie	5
2009-145	Mini-WSB Inline; bez nadruku; 1700 tabliczek Mini-WSB (5 mm) w rolce; rozciągalne z 5 mm do 5,2 mm	1
248-501/000-002	system oznaczania Mini-WSB; bez nadruku; szer. tabliczki 5 mm; 10 pasków po 10 tabliczek w karcie	5
248-501/000-005	system oznaczania Mini-WSB; bez nadruku; szer. tabliczki 5 mm; 10 pasków po 10 tabliczek w karcie	5
248-501/000-006	system oznaczania Mini-WSB; bez nadruku; szer. tabliczki 5 mm; 10 pasków po 10 tabliczek w karcie	5
248-501/000-007	system oznaczania Mini-WSB; bez nadruku; szer. tabliczki 5 mm; 10 pasków po 10 tabliczek w karcie	5
248-501/000-012	system oznaczania Mini-WSB; bez nadruku; szer. tabliczki 5 mm; 10 pasków po 10 tabliczek w karcie	5
248-501/000-017	system oznaczania Mini-WSB; bez nadruku; szer. tabliczki 5 mm; 10 pasków po 10 tabliczek w karcie	5
248-501/000-023	system oznaczania Mini-WSB; bez nadruku; szer. tabliczki 5 mm; 10 pasków po 10 tabliczek w karcie	5
248-501/000-024	system oznaczania Mini-WSB; bez nadruku; szer. tabliczki 5 mm; 10 pasków po 10 tabliczek w karcie	5

Akcesoria ogólne

Nr wyrobu dostawcy	Opis	szt./opak. (opak. jedn.)
210-110	pisak; do opisu nieścieralnego	1
210-720	przyrząd montażowy z izolowanym trzpieniem; typ 2, klinga (3,5 x 0,5) mm; do serii 260, 261, 262, 264, 270, 280, 281, 290, 775, 776, 777, 769, 780, 781, 869, 870, 880, 2002, 2003, 2004, 2005, 2022	1

Zdjęcia i schematy

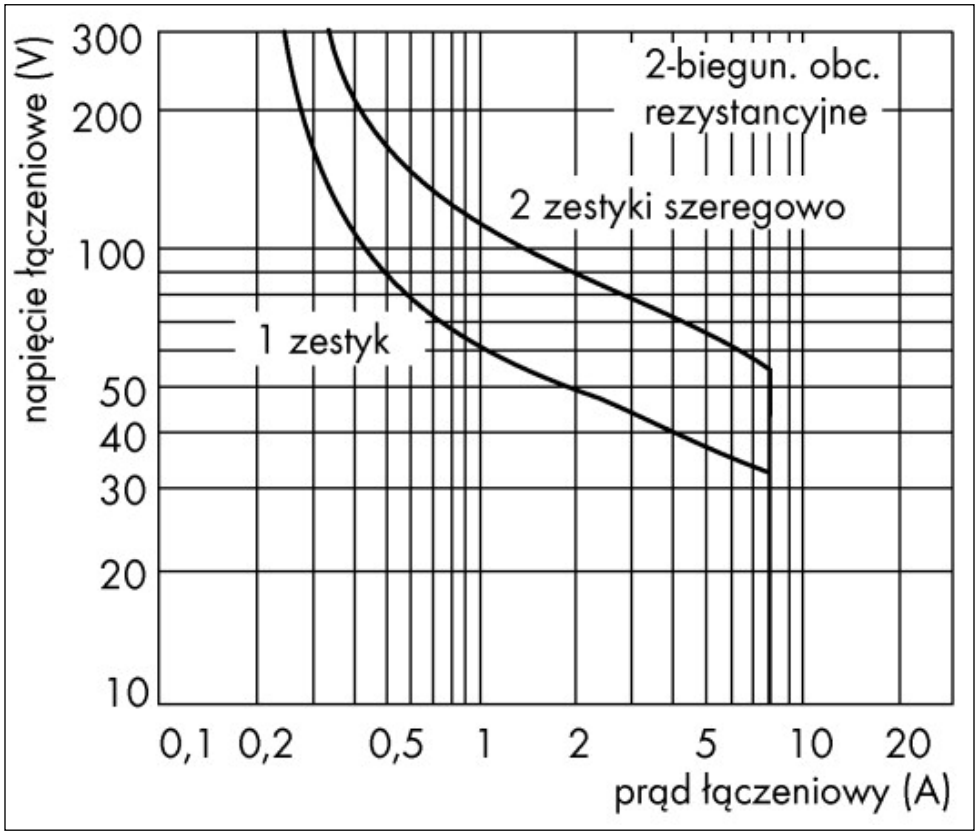

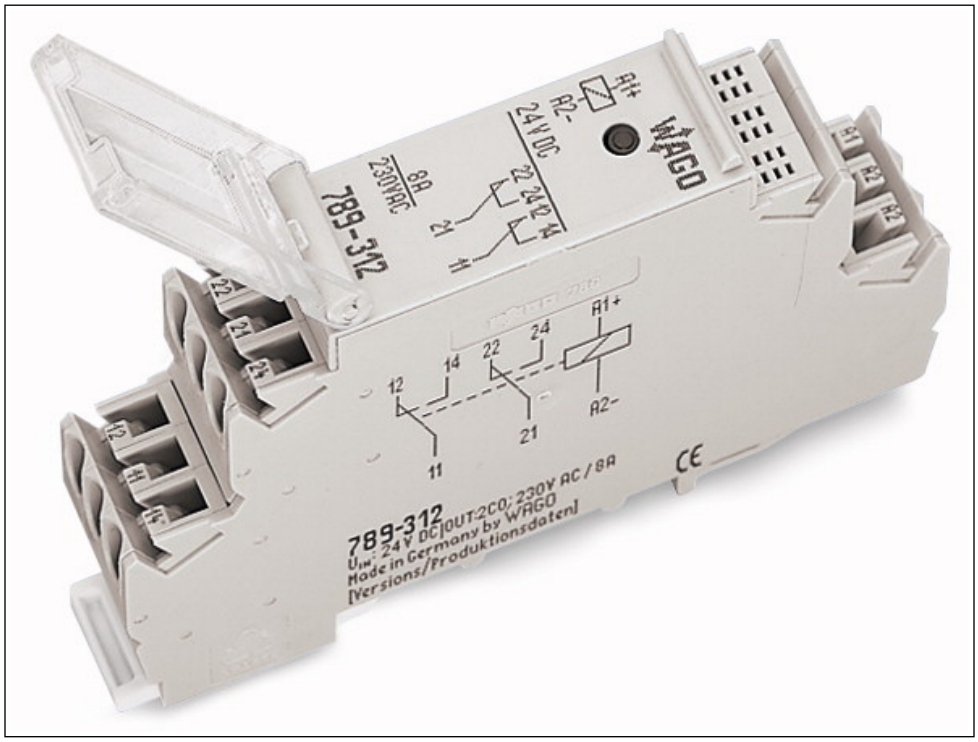

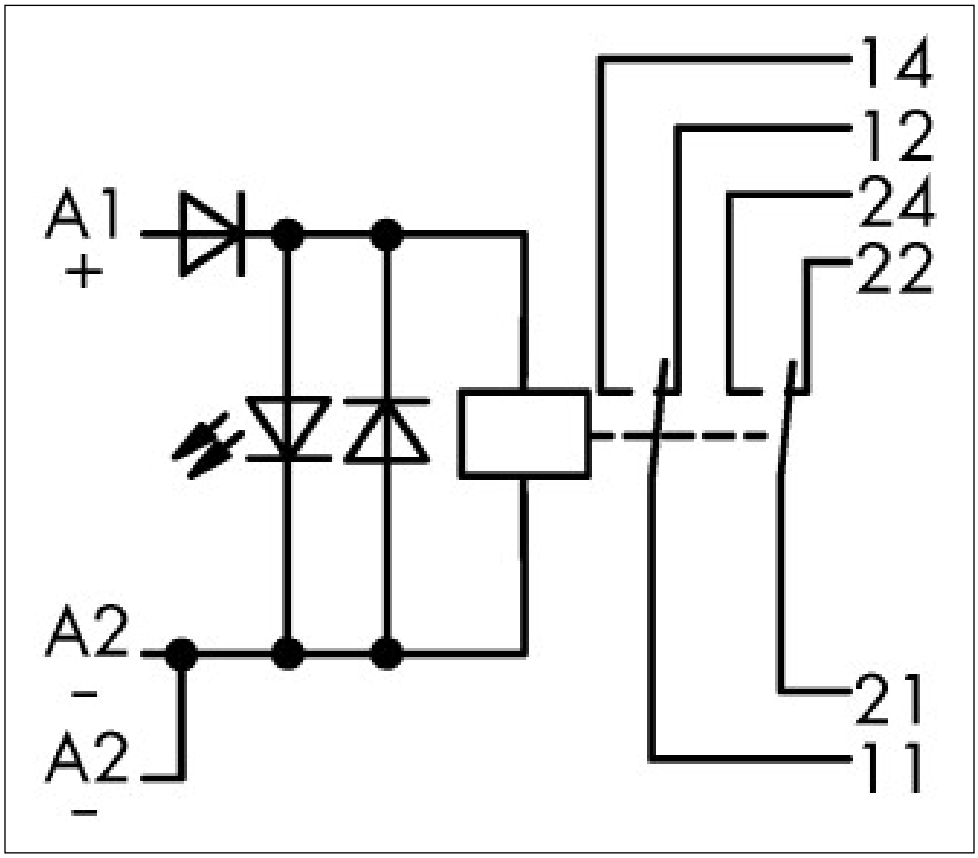

Adres

WAGO Kontakttechnik GmbH & Co. KG
Hansastr. 27
32423 Minden
Telefon: 0571/887-0
Fax: 0571/887-169
http://www.wago.com
© WAGO Kontakttechnik GmbH & Co. KG
Technische Änderungen und Irrtümer vorbehalten.