WAGO online catalog / eShop

2-przewodowa złączka przelotowa

Numer wyrobu: 279-903

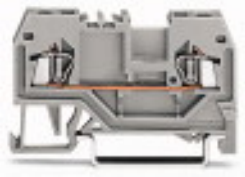

2-przewodowa złączka przelotowa

Oznaczenie

RoHS ✓
Compliant

Dane handlowe

Dostawca	*WAGO*
Nr wyrobu dostawcy	*279-903*
GTIN / EAN	*4044918524582*
Zawartość	*1*
Opakowanie jednostkowe	*100*
Nr artykułu u klienta	

Uwagi

Dane techniczne

Inne

łączna liczba zacisków	*2*
łączna liczba potencjałów	*1*
kolor	*czerwony*
parametry znamionowe zgodnie z 1	*IEC/EN 60947-7-1*
stopień zanieczyszczenia (1)	*3*
napięcie znamionowe EN (1) [V]	*800 [V]*
napięcie znamionowe udarowe (1) [kV]	*8 [kV]*
prąd nominalny (1) [A]	*18 [A]*
technika podłączania przewodu (1)	*CAGE CLAMP®*
jednodrutowy, montaż przy pomocy narzędzi	*0.08 … 1.5 mm² / 28 … 16 AWG*

Dane techniczne

linkowy, montaż przy pomocy narzędzi	*0.08 … 1.5 mm² / 28 … 16 AWG*
dł. odizolowania przewodu	*8 … 9 mm / 0.31 … 0.35 in*
rodzaj oprzewodowania	*oprzewodowanie od czoła*
konstrukcja	*konstrukcja pozioma*
płaszczyzna opisu	*opis na środku*
materiał izolacyjny	*PA 6.6 V0*
obciążenie ogniowe [MJ]	*0.086 [MJ]*
ciężar [g]	*4.27 [g]*
szerokość	*4 mm / 0.157 in*
wysokość od górnej krawędzi szyny	*27 mm / 1.063 in*
gł.	*52 mm / 2.047 in*
rodzaj montażu	*szyna TS 35*

Aprobaty

Numer wyrobu	Aprobata	Numer aprobaty	Napięcie [V]	Prąd [A]	Przekrój [mm², AWG]
279-903	*ABS*	*05-HG476175/3-PDA*	*800*	*18*	*1,5*
279-903	*BV*	*07436/Co*	*800*	*18*	*1,5*
279-903	*CCA*	*NTR NL-7081*	*800*	*18*	*0.08-1.50*
279-903	*CCA*	*NL6098*	*800*	*18*	*1,5*
279-903	*CSA*	*154112-1327715*	*600*	*10*	*28-16*
279-903	*DNV*	*E-10423*	*800*	*18*	*1,5*
279-903	*GL*	*17295-00HH*	*800*	*18*	*1,5*
279-903	*KEMA*	*2105357.01*	*800*	*18*	*1,5*
279-903	*LR*	*91/20112(E6)*	*800*	*18*	*1,5*
279-903	*PRS*	*TE/1718/880590/08*	*800*	*18*	*1,5*
279-903	*UL*	*E45172*	*600*	*10*	*28-16*

Akcesoria

Akcesoria

Blokada izolacji

Nr wyrobu dostawcy	Opis	szt./opak. (opak. jedn.)
279-470	blokada izolacji; 0,08 … 0,2 mm² „j“ (0,14 mm² „l“); 5 szt. / pasek	25
279-471	blokada izolacji; 0,25 mm²; 5 szt. / pasek	25

Wtykany mostek przewodowy

Nr wyrobu dostawcy	Opis	szt./opak. (opak. jedn.)
210-103	łańcuchowy mostek przewodowy; z izolacją; 50 zacisków	1
210-123	łańcuchowy mostek przewodowy; z izolacją; 50 zacisków	1
249-125	wtykany mostek przewodowy; z izolacją; L = 60 mm; przekrój przewodu 0,75 mm²	10
249-126	wtykany mostek przewodowy; z izolacją; L = 110 mm; przekrój przewodu 0,75 mm²	10
249-123	wtykany mostek przewodowy; z izolacją; L = 180 mm; przekrój przewodu 0,75 mm²	10
249-127	wtykany mostek przewodowy; z izolacją; L = 250 mm; przekrój przewodu 0,75 mm²	10

Mostek

Nr wyrobu dostawcy	Opis	szt./opak. (opak. jedn.)
279-409	mostek przeskokowy; z izolacją; prąd nominalny 15 A	25
284-414	mostek redukcyjny; z izolacją; z 10/6 mm² na 4/2,5/1,5 mm²; prąd nominalny 15 A	25
279-402	mostek poprzeczny; z izolacją; prąd nominalny 15 A	25
279-422	mostek poprzeczny; z izolacją; prąd nominalny 15 A	25
279-482	grzebień mostkujący; z izolacją; 2-tor.; IN = IN złączki	25
279-483	grzebień mostkujący; z izolacją; 3-tor.; IN = IN złączki	25

Ścianka końcowa

Nr wyrobu dostawcy	Opis	szt./opak. (opak. jedn.)
279-325	ścianka końcowa/wewnętrzna; gr. 2 mm	25
279-326	ścianka rozdzielająca; gr. 2 mm; wystająca	25
279-328	ścianka końcowa/wewnętrzna; gr. 2 mm	25
279-329	ścianka rozdzielająca; gr. 2 mm; wystająca	25
284-334	ścianka końcowa redukcyjna; gr. 1 mm; w połączeniu ze złączkami 2-, 3- i 4-przewodowymi	25
284-344	ścianka końcowa redukcyjna; gr. 1 mm; w połączeniu ze złączkami 2-, 3- i 4-przewodowymi	25

Akcesoria

Szyna montażowa

Nr wyrobu dostawcy	Opis	szt./opak. (opak. jedn.)
210-112	stalowa szyna montażowa; 35 x 7,5 mm; gr. 1 mm; dł. 2 m; z perforacją; zgodnie z EN 60715; szer. otworu 25 mm; rozstaw otworów 36 mm	1
210-113	stalowa szyna montażowa; 35 x 7,5 mm; gr. 1 mm; dł. 2 m; bez perforacji; zgodnie z EN 60715	1
210-114	stalowa szyna montażowa; 35 x 15 mm; gr. 1,5 mm; dł. 2 m; bez perforacji; wg EN 60715	1
210-115	stalowa szyna montażowa; 35 x 7,5 mm; gr. 1 mm; dł. 2 m; z perforacją; zgodnie z EN 60715; szer. otworu 18 mm; rozstaw otworów 25 mm	1
210-118	stalowa szyna montażowa; 35 x 15 mm; gr. 2,3 mm; dł. 2 m; bez perforacji; zgodnie z EN 60715	1
210-196	aluminiowa szyna montażowa; 35 x 8,2 mm; gr. 1,6 mm; dł. 2 m; bez perforacji; wg EN 60715	1
210-197	stalowa szyna montażowa; 35 x 15 mm; gr. 1,5 mm; dł. 2 m; z perforacją; wg EN 60715	1
210-198	miedziana szyna montażowa; 35 x 15 mm; gr. 2,3 mm; dł. 2 m; bez perforacji; zgodnie z EN 60715	1
210-504	stalowa szyna montażowa; 35 x 7,5 mm; gr. 1 mm; dł. 2 m; z perforacją; cynkowana metodą ogniową ciągłą; zgodnie z EN 60715	1
210-505	stalowa szyna montażowa; 35 x 7,5 mm; gr. 1 mm; dł. 2 m; bez perforacji; cynkowana metodą ogniową ciągłą; zgodnie z EN 60715	1
210-506	stalowa szyna montażowa; 35 x 15 mm; gr. 1,5 mm; dł. 2 m; bez perforacji; cynkowana metodą ogniową ciągłą; wg EN 60715	1
210-508	stalowa szyna montażowa; 35 x 15 mm; gr. 1,5 mm; dł. 2 m; z perforacją; cynkowana metodą ogniową ciągłą; wg EN 60715	1

Akcesoria

Materiały oznacznikowe

Nr wyrobu dostawcy	Opis	szt./opak. (opak. jedn.)
210-612	profil oznacznikowy WFB; dł. 1000 mm; do samodzielnego opisu; np. przy pomocy pisaka	10
2009-114	WMB Inline; bez nadruku; 2 000 tabliczek WMB (4 mm) w rolce; rozciągalne z 4 mm do 4,2 mm	1
209-701/000-002	system oznaczania Mini-WSB; bez nadruku; tabliczki WSB szer. 4 mm; 10 pasków po 10 tabliczek w karcie	5
209-701/000-005	system oznaczania Mini-WSB; bez nadruku; tabliczki WSB szer. 4 mm; 10 pasków po 10 tabliczek w karcie	5
209-701/000-006	system oznaczania Mini-WSB; bez nadruku; tabliczki WSB szer. 4 mm; 10 pasków po 10 tabliczek w karcie	5
209-701/000-007	system oznaczania Mini-WSB; bez nadruku; tabliczki WSB szer. 4 mm; 10 pasków po 10 tabliczek w karcie	5
209-701/000-012	system oznaczania Mini-WSB; bez nadruku; tabliczki WSB szer. 4 mm; 10 pasków po 10 tabliczek w karcie	5
209-701/000-017	system oznaczania Mini-WSB; bez nadruku; tabliczki WSB szer. 4 mm; 10 pasków po 10 tabliczek w karcie	5
209-701/000-023	system oznaczania Mini-WSB; bez nadruku; tabliczki WSB szer. 4 mm; 10 pasków po 10 tabliczek w karcie	5
209-701/000-024	system oznaczania Mini-WSB; bez nadruku; tabliczki WSB szer. 4 mm; 10 pasków po 10 tabliczek w karcie	5
793-4501/000-012	system oznaczania WMB; bez nadruku; do złączek o szer. 4 - 4,2 mm; rozciągalne z 4 mm do 4,2 mm; 10 pasków po 10 tabliczek w karcie	5
793-4501/000-007	system oznaczania WMB; bez nadruku; do złączek o szer. 4 - 4,2 mm; rozciągalne z 4 mm do 4,2 mm; 10 pasków po 10 tabliczek w karcie	5
793-4501/000-017	system oznaczania WMB; bez nadruku; do złączek o szer. 4 - 4,2 mm; rozciągalne z 4 mm do 4,2 mm; 10 pasków po 10 tabliczek w karcie	5
793-4501/000-002	system oznaczania WMB; bez nadruku; do złączek o szer. 4 - 4,2 mm; rozciągalne z 4 mm do 4,2 mm; 10 pasków po 10 tabliczek w karcie	5
793-4501/000-005	system oznaczania WMB; bez nadruku; do złączek o szer. 4 - 4,2 mm; rozciągalne z 4 mm do 4,2 mm; 10 pasków po 10 tabliczek w karcie	5
793-4501/000-006	system oznaczania WMB; bez nadruku; do złączek o szer. 4 - 4,2 mm; rozciągalne z 4 mm do 4,2 mm; 10 pasków po 10 tabliczek w karcie	5
793-4501/000-023	system oznaczania WMB; bez nadruku; do złączek o szer. 4 - 4,2 mm; rozciągalne z 4 mm do 4,2 mm; 10 pasków po 10 tabliczek w karcie	5

Akcesoria

793-4501/000-024	system oznaczania WMB; bez nadruku; do złączek o szer. 4 - 4,2 mm; rozciągalne z 4 mm do 4,2 mm; 10 pasków po 10 tabliczek w karcie	5

Zaślepka ostrzegawcza

Nr wyrobu dostawcy	Opis	szt./opak. (opak. jedn.)
279-415	zaślepka ostrzegawcza; z czarną błyskawicą; do 5 złączek	25

Akcesoria ogólne

Nr wyrobu dostawcy	Opis	szt./opak. (opak. jedn.)
210-186	naklejka z instrukcją obsługi; do złączek listwowych z oprzewodowaniem od czoła; serie 279 do 285	100
210-549	zapasowe nakrętki; do pokrywy listwy zaciskowej	25
210-719	przyrząd montażowy z izolowanym trzpieniem; typ 1, klinga (2,5 x 0,4) mm; do serii 279, 726, 727, 2000, 2001, 2020	1
249-130	strzykawka; zawartość: 20 ml pasty stykowej Alu-Plus	5
279-432	przyrząd montażowy; z materiału izolacyjnego; 2-tor.	1
279-433	przyrząd montażowy; z materiału izolacyjnego; 3-tor.	1
279-440	przyrząd montażowy; z materiału izolacyjnego; 10-tor.	1
709-153	pokrywa; typ 1; do wspornika pokrywy listwy zaciskowej typ 1; dł. 1 m	10
280-404	adapter pomiarowy; szer. 5 mm; do wtyku pomiarowego 210-137 (Ø 2,3 mm); do złączek 1,5 mm² … 4 mm²	25
209-170	adapter pomiarowy; szer. 8,3 mm; do wtyku pomiarowego Ø 4 mm; do złączek 1,5 mm² … 10 mm²	25
209-196	zapasowy wkręt mocujący/stabilizujący; do pokrywy listwy zaciskowej	25

Zdjęcia i schematy

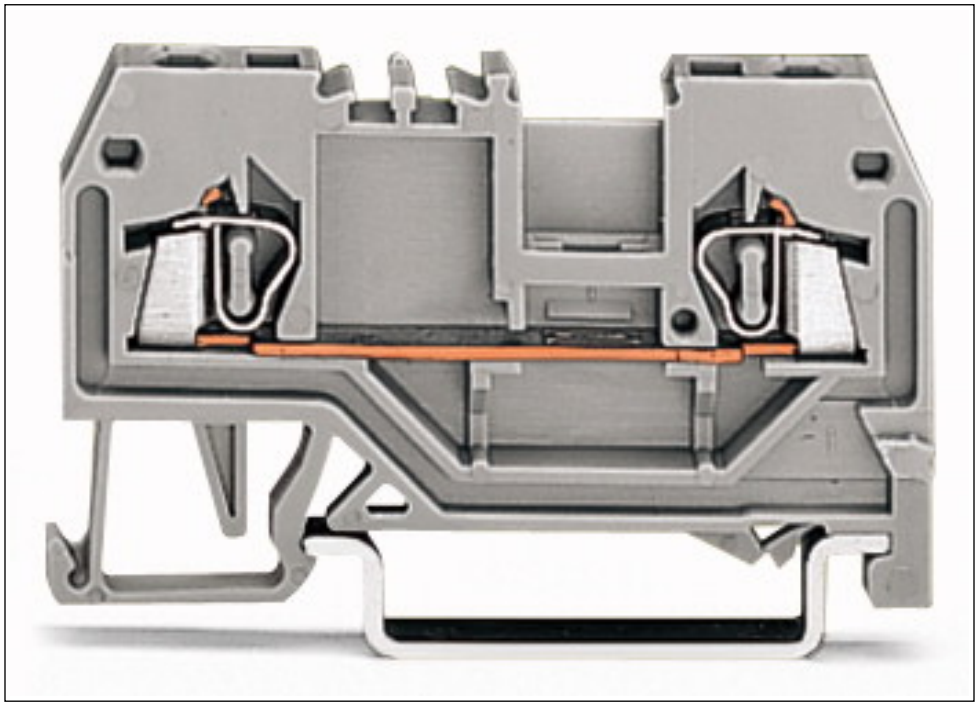

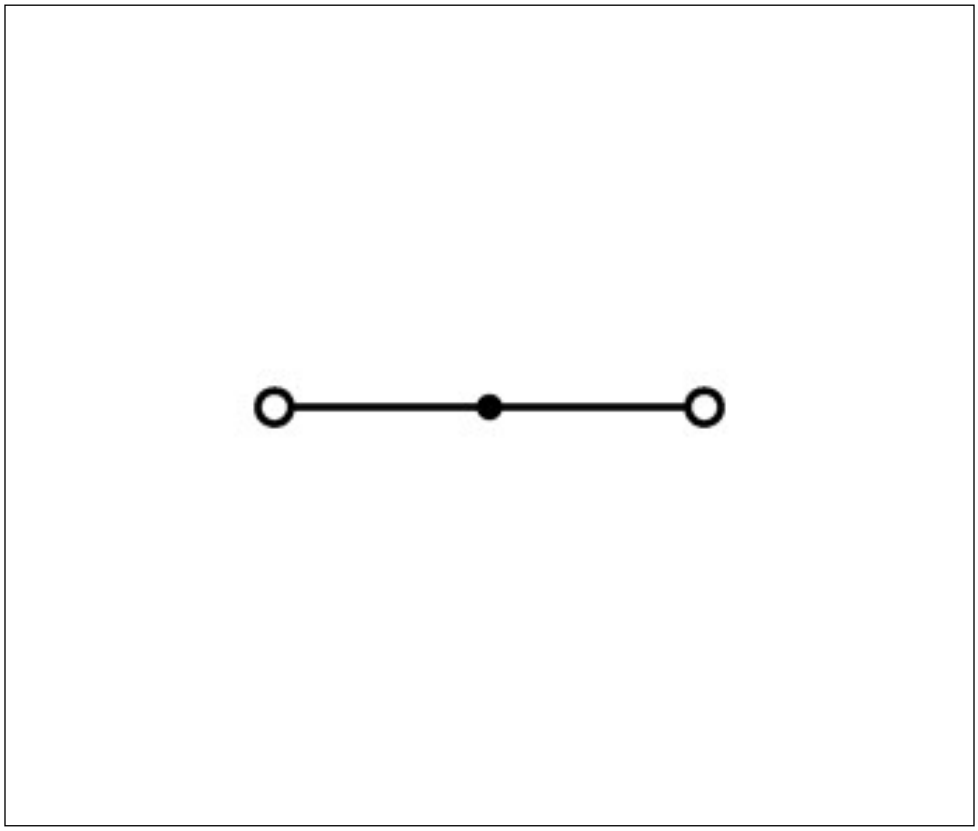

Adres

WAGO Kontakttechnik GmbH & Co. KG
Hansastr. 27
32423 Minden
Telefon: 0571/887-0
Fax: 0571/887-169
http://www.wago.com
© WAGO Kontakttechnik GmbH & Co. KG
Technische Änderungen und Irrtümer vorbehalten.