WAGO online catalog / eShop

2-przewodowa złączka diodowa; z diodą 1N4007

Numer wyrobu: 281-603/281-411



2-przewodowa złączka diodowa; z diodą 1N4007

Oznaczenie

RoHS ✓
Compliant

Dane handlowe

Dostawca	*WAGO*
Nr wyrobu dostawcy	*281-603/281-411*
GTIN / EAN	*4045454196943*
Zawartość	*1*
Opakowanie jednostkowe	*100*
Nr artykułu u klienta	

Uwagi

Dane techniczne

Inne

łączna liczba zacisków	*2*
łączna liczba potencjałów	*1*
kolor	*szary*
parametry znamionowe zgodnie z 1	*IEC/EN 60947-7-1*
prąd nominalny (1) [A]	*0.5 [A]*
napięcie nominalne [V]	*250 [V]*
napięcie zaporowe [V]	*1000 [V]*
technika podłączania przewodu (1)	*CAGE CLAMP®*
jednodrutowy, montaż przy pomocy narzędzi	*0.08 … 4 mm² / 28 … 12 AWG*
linkowy, montaż przy pomocy narzędzi	*0.08 … 4 mm² / 28 … 12 AWG*

Dane techniczne

dł. odizolowania przewodu	*9 … 10 mm / 0.35 … 0.39 in*
rodzaj oprzewodowania	*oprzewodowanie od czoła*
konstrukcja	*konstrukcja pozioma*
płaszczyzna opisu	*opis z boku*
materiał izolacyjny	*PA 6.6 V0*
obciążenie ogniowe [MJ]	*0.143 [MJ]*
ciężar [g]	*7.1 [g]*
szerokość	*6 mm / 0.236 in*
wysokość od górnej krawędzi szyny	*29 mm / 1.142 in*
gł.	*53 mm / 2.087 in*
rodzaj montażu	*szyna TS 35*

Aprobaty

Numer wyrobu	Aprobata	Numer aprobaty	Napięcie [V]	Prąd [A]	Przekrój [mm², AWG]
281-603/281-411	*ABS*	*05-HG476175/3-PDA*	*250*		*4,0*
281-603/281-411	*CCA*	*2160584.05*	*250*	*0.5*	*0.08-4.00*
281-603/281-411	*CCA*	*NL5591/1*	*250*	*24*	*4*
281-603/281-411	*CCA*	*NTR NL-7083*	*250*	*16*	*0.08-4.00*
281-603/281-411	*DNV*	*E-10423*	*800*	*32*	*4,0*
281-603/281-411	*KEMA*	*2076376.01*	*250*	*24*	*4*
281-603/281-411	*LR*	*91/20112(E6)*	*250*		*4,0*
281-603/281-411	*PRS*	*TE/1718/880590/08*	*250*	*24*	*4*
281-603/281-411	*UL*	*E45172*			*28-12*

Akcesoria

Blokada izolacji

Nr wyrobu dostawcy	Opis	szt./opak. (opak. jedn.)
281-470	blokada izolacji; 0,08 … 0,2 mm² „j“ (0,14 mm² „l“); 5 szt. / pasek	25
281-471	blokada izolacji; 0,25 … 0,5 mm²; 5 szt. / pasek	25
281-472	blokada izolacji; 0,75 … 1,5 mm²; 5 szt. / pasek	25

Akcesoria

Wtykany mostek przewodowy

Nr wyrobu dostawcy	Opis	szt./opak. (opak. jedn.)
210-103	łańcuchowy mostek przewodowy; z izolacją; 50 zacisków	1
210-123	łańcuchowy mostek przewodowy; z izolacją; 50 zacisków	1
709-110	łańcuchowy mostek przewodowy; z izolacją; 4 zaciski; 3 x 110 mm	1
709-112	łańcuchowy mostek przewodowy; z izolacją; 3 zaciski; 2 x 170 mm	1
249-125	wtykany mostek przewodowy; z izolacją; L = 60 mm; przekrój przewodu 0,75 mm²	10
249-126	wtykany mostek przewodowy; z izolacją; L = 110 mm; przekrój przewodu 0,75 mm²	10
249-123	wtykany mostek przewodowy; z izolacją; L = 180 mm; przekrój przewodu 0,75 mm²	10
249-127	wtykany mostek przewodowy; z izolacją; L = 250 mm; przekrój przewodu 0,75 mm²	10
709-111	łańcuchowy mostek przewodowy; z izolacją; 3 zaciski; 2 x 120 mm	1

Mostek

Nr wyrobu dostawcy	Opis	szt./opak. (opak. jedn.)
281-482	grzebień mostkujący; z izolacją; 2-tor.; IN = IN złączki	25
281-483	grzebień mostkujący; z izolacją; 3-tor.; IN = IN złączki	25
281-490	grzebień mostkujący; z izolacją; 10-tor.; IN = IN złączki	25
281-492	grzebień mostkujący przeskokowy; z izolacją; 2-tor.; IN = IN złączki	25

Ścianka końcowa

Nr wyrobu dostawcy	Opis	szt./opak. (opak. jedn.)
281-316	ścianka końcowa/wewnętrzna; gr. 3 mm	25
281-317	ścianka końcowa/wewnętrzna; gr. 3 mm	25
281-327	ścianka rozdzielająca; gr. 2 mm; wystająca	25
281-337	ścianka rozdzielająca; gr. 2 mm; wystająca	25

Akcesoria

Szyna montażowa

Nr wyrobu dostawcy	Opis	szt./opak. (opak. jedn.)
210-112	stalowa szyna montażowa; 35 x 7,5 mm; gr. 1 mm; dł. 2 m; z perforacją; zgodnie z EN 60715; szer. otworu 25 mm; rozstaw otworów 36 mm	1
210-113	stalowa szyna montażowa; 35 x 7,5 mm; gr. 1 mm; dł. 2 m; bez perforacji; zgodnie z EN 60715	1
210-114	stalowa szyna montażowa; 35 x 15 mm; gr. 1,5 mm; dł. 2 m; bez perforacji; wg EN 60715	1
210-115	stalowa szyna montażowa; 35 x 7,5 mm; gr. 1 mm; dł. 2 m; z perforacją; zgodnie z EN 60715; szer. otworu 18 mm; rozstaw otworów 25 mm	1
210-118	stalowa szyna montażowa; 35 x 15 mm; gr. 2,3 mm; dł. 2 m; bez perforacji; zgodnie z EN 60715	1
210-196	aluminiowa szyna montażowa; 35 x 8,2 mm; gr. 1,6 mm; dł. 2 m; bez perforacji; wg EN 60715	1
210-197	stalowa szyna montażowa; 35 x 15 mm; gr. 1,5 mm; dł. 2 m; z perforacją; wg EN 60715	1
210-198	miedziana szyna montażowa; 35 x 15 mm; gr. 2,3 mm; dł. 2 m; bez perforacji; zgodnie z EN 60715	1
210-504	stalowa szyna montażowa; 35 x 7,5 mm; gr. 1 mm; dł. 2 m; z perforacją; cynkowana metodą ogniową ciągłą; zgodnie z EN 60715	1
210-505	stalowa szyna montażowa; 35 x 7,5 mm; gr. 1 mm; dł. 2 m; bez perforacji; cynkowana metodą ogniową ciągłą; zgodnie z EN 60715	1
210-506	stalowa szyna montażowa; 35 x 15 mm; gr. 1,5 mm; dł. 2 m; bez perforacji; cynkowana metodą ogniową ciągłą; wg EN 60715	1
210-508	stalowa szyna montażowa; 35 x 15 mm; gr. 1,5 mm; dł. 2 m; z perforacją; cynkowana metodą ogniową ciągłą; wg EN 60715	1

Akcesoria

Materiały oznacznikowe

Nr wyrobu dostawcy	Opis	szt./opak. (opak. jedn.)
209-501	system oznaczania Mini-WSB; bez nadruku; do złączek o szer. 5 - 17,5 mm; 10 pasków po 10 tabliczek w karcie	5
793-501	system oznaczania WMB; bez nadruku; do złączek o szer. 5 - 17,5 mm; 10 pasków po 10 tabliczek w karcie	5
793-5501	system oznaczania WMB; bez nadruku; do złączek o szer. 5 - 17,5 mm; rozciągalne z 5 mm do 5,2 mm; 10 pasków po 10 tabliczek w karcie	5
209-501/000-002	system oznaczania Mini-WSB; bez nadruku; do złączek o szer. 5 - 17,5 mm; 10 pasków po 10 tabliczek w karcie	5
209-501/000-005	system oznaczania Mini-WSB; bez nadruku; do złączek o szer. 5 - 17,5 mm; 10 pasków po 10 tabliczek w karcie	5
209-501/000-006	system oznaczania Mini-WSB; bez nadruku; do złączek o szer. 5 - 17,5 mm; 10 pasków po 10 tabliczek w karcie	5
209-501/000-007	system oznaczania Mini-WSB; bez nadruku; do złączek o szer. 5 - 17,5 mm; 10 pasków po 10 tabliczek w karcie	5
209-501/000-012	system oznaczania Mini-WSB; bez nadruku; do złączek o szer. 5 - 17,5 mm; 10 pasków po 10 tabliczek w karcie	5
209-501/000-017	system oznaczania Mini-WSB; bez nadruku; do złączek o szer. 5 - 17,5 mm; 10 pasków po 10 tabliczek w karcie	5
209-501/000-023	system oznaczania Mini-WSB; bez nadruku; do złączek o szer. 5 - 17,5 mm; 10 pasków po 10 tabliczek w karcie	5
209-501/000-024	system oznaczania Mini-WSB; bez nadruku; do złączek o szer. 5 - 17,5 mm; 10 pasków po 10 tabliczek w karcie	5
793-501/000-006	system oznaczania WMB; bez nadruku; do złączek o szer. 5 - 17,5 mm; 10 pasków po 10 tabliczek w karcie	5
793-501/000-005	system oznaczania WMB; bez nadruku; do złączek o szer. 5 - 17,5 mm; 10 pasków po 10 tabliczek w karcie	5
793-501/000-002	system oznaczania WMB; bez nadruku; do złączek o szer. 5 - 17,5 mm; 10 pasków po 10 tabliczek w karcie	5
793-501/000-007	system oznaczania WMB; bez nadruku; do złączek o szer. 5 - 17,5 mm; 10 pasków po 10 tabliczek w karcie	5
793-501/000-012	system oznaczania WMB; bez nadruku; do złączek o szer. 5 - 17,5 mm; 10 pasków po 10 tabliczek w karcie	5
793-501/000-017	system oznaczania WMB; bez nadruku; do złączek o szer. 5 - 17,5 mm; 10 pasków po 10 tabliczek w karcie	5

Akcesoria

793-501/000-023	system oznaczania WMB; bez nadruku; do złączek o szer. 5 - 17,5 mm; 10 pasków po 10 tabliczek w karcie	5
793-501/000-024	system oznaczania WMB; bez nadruku; do złączek o szer. 5 - 17,5 mm; 10 pasków po 10 tabliczek w karcie	5
793-5501/000-002	system oznaczania WMB; bez nadruku; do złączek o szer. 5 - 17,5 mm; rozciągalne z 5 mm do 5,2 mm; 10 pasków po 10 tabliczek w karcie	5
793-5501/000-005	system oznaczania WMB; bez nadruku; do złączek o szer. 5 - 17,5 mm; rozciągalne z 5 mm do 5,2 mm; 10 pasków po 10 tabliczek w karcie	5
793-5501/000-006	system oznaczania WMB; bez nadruku; do złączek o szer. 5 - 17,5 mm; rozciągalne z 5 mm do 5,2 mm; 10 pasków po 10 tabliczek w karcie	5
793-5501/000-007	system oznaczania WMB; bez nadruku; do złączek o szer. 5 - 17,5 mm; rozciągalne z 5 mm do 5,2 mm; 10 pasków po 10 tabliczek w karcie	5
793-5501/000-012	system oznaczania WMB; bez nadruku; do złączek o szer. 5 - 17,5 mm; rozciągalne z 5 mm do 5,2 mm; 10 pasków po 10 tabliczek w karcie	5
793-5501/000-017	system oznaczania WMB; bez nadruku; do złączek o szer. 5 - 17,5 mm; rozciągalne z 5 mm do 5,2 mm; 10 pasków po 10 tabliczek w karcie	5
793-5501/000-023	system oznaczania WMB; bez nadruku; do złączek o szer. 5 - 17,5 mm; rozciągalne z 5 mm do 5,2 mm; 10 pasków po 10 tabliczek w karcie	5
793-5501/000-024	system oznaczania WMB; bez nadruku; do złączek o szer. 5 - 17,5 mm; rozciągalne z 5 mm do 5,2 mm; 10 pasków po 10 tabliczek w karcie	5

Zaślepka ostrzegawcza

Nr wyrobu dostawcy	Opis	szt./opak. (opak. jedn.)
281-415	zaślepka ostrzegawcza; z czarną błyskawicą; do 5 złączek	25

Akcesoria

Akcesoria ogólne

Nr wyrobu dostawcy	Opis	szt./opak. (opak. jedn.)
210-186	naklejka z instrukcją obsługi; do złączek listwowych z oprzewodowaniem od czoła; serie 279 do 285	100
210-549	zapasowe nakrętki; do pokrywy listwy zaciskowej	25
210-657	przyrząd montażowy z izolowanym trzpieniem; klinga (3,5 x 0,5) mm; wersja krótka; do serii 260, 261, 262, 264, 270, 280, 281, 869, 870, 880	1
210-658	przyrząd montażowy z izolowanym trzpieniem; klinga (3,5 x 0,5) mm; wersja krótka; konstrukcja kątowa; przeznaczone szczególnie do złączek do czujników i elementów wykonawczych z serii 280 oraz do serii 260, 261, 262, 264, 280, 281, 869, 870, 880, 2002, 2	1
210-720	przyrząd montażowy z izolowanym trzpieniem; typ 2, klinga (3,5 x 0,5) mm; do serii 260, 261, 262, 264, 270, 280, 281, 290, 775, 776, 777, 769, 780, 781, 869, 870, 880, 2002, 2003, 2004, 2005, 2022	1
249-130	strzykawka; zawartość: 20 ml pasty stykowej Alu-Plus	5
249-146	pusty moduł typu L; do montażu zatrzaskowego; do omijania oprzewodowanych złączek	25
280-432	przyrząd montażowy; z materiału izolacyjnego; 2-tor.	1
280-433	przyrząd montażowy; z materiału izolacyjnego; 3-tor.	1
281-440	przyrząd montażowy; z materiału izolacyjnego; 5-tor.	1
709-153	pokrywa; typ 1; do wspornika pokrywy listwy zaciskowej typ 1; dł. 1 m	10
249-144	wtykany moduł pomiarowy typu L; do montażu zatrzaskowego; ze sprężynującym bolcem stykowym; moduł wewnętrzny	25
249-145	ustalający moduł pomiarowy typu L; do montażu zatrzaskowego; ze stałym bolcem stykowym; moduł zewnętrzny	25
209-196	zapasowy wkręt mocujący/stabilizujący; do pokrywy listwy zaciskowej	25

Zdjęcia i schematy

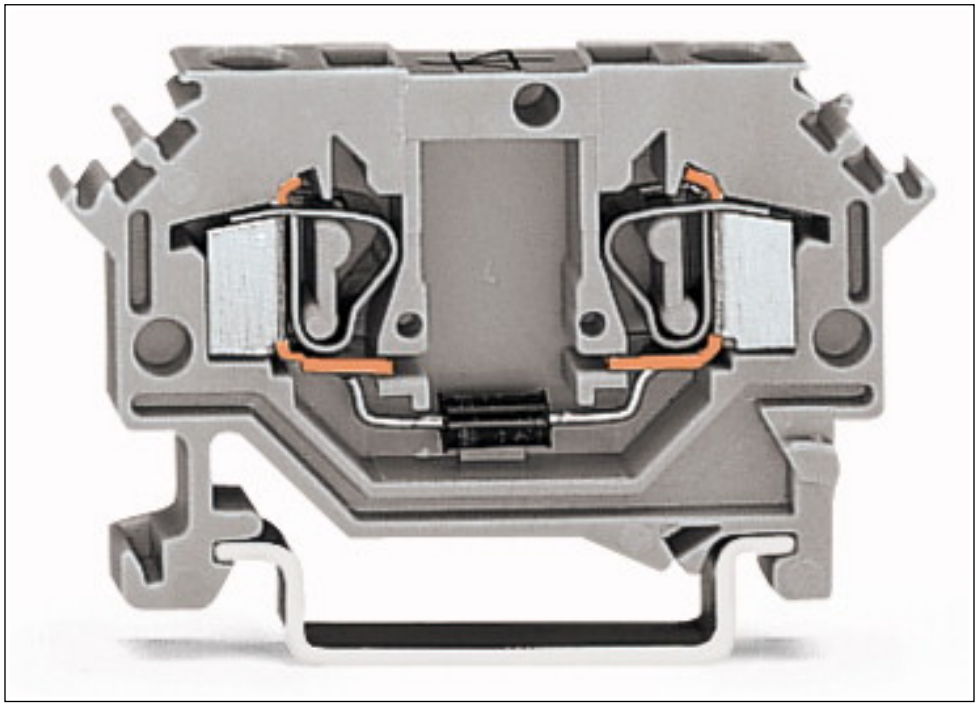

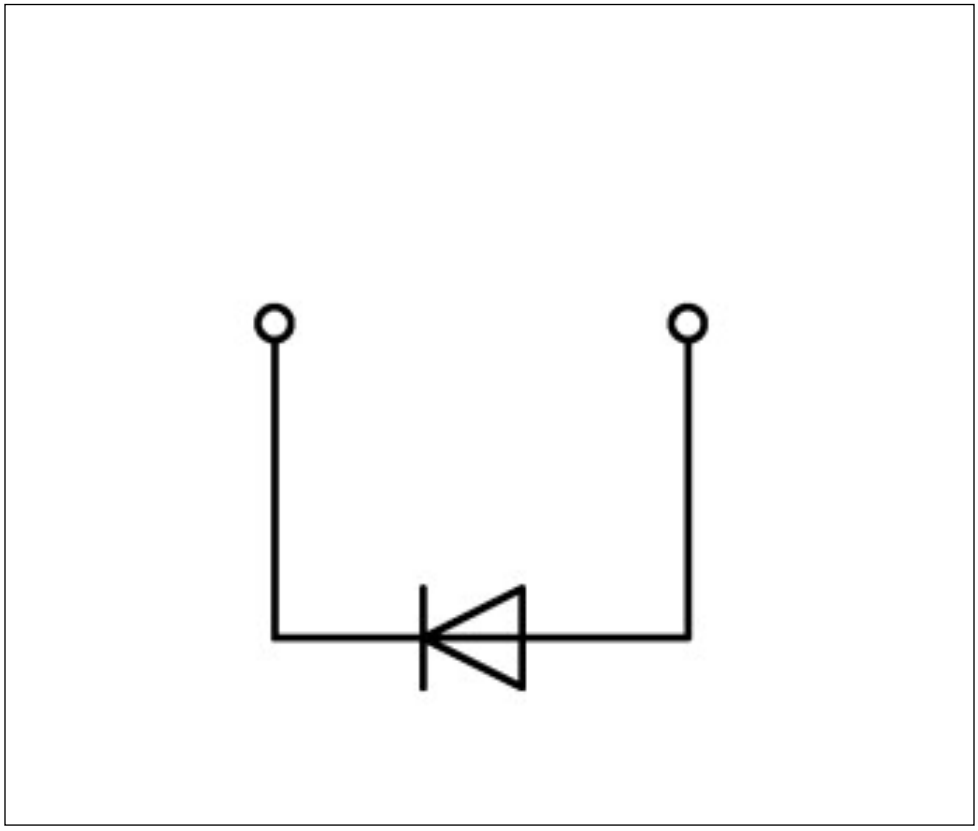

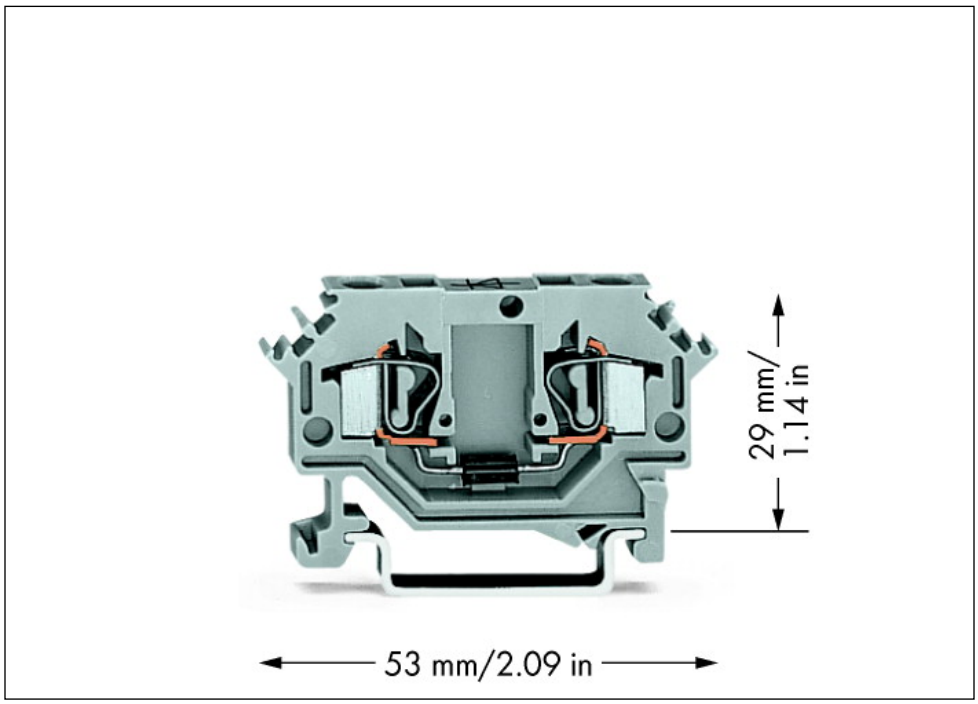

Adres

WAGO Kontakttechnik GmbH & Co. KG
Hansastr. 27
32423 Minden
Telefon: 0571/887-0
Fax: 0571/887-169
http://www.wago.com
© WAGO Kontakttechnik GmbH & Co. KG
Technische Änderungen und Irrtümer vorbehalten.