Sposób zamawiania: SYMBOL/.. w miejsce kropek należy wpisać numer wybranego koloru

Liczba szt. w opakowaniu zbiorczym



AQGZ1-2/..A	Gniazdo wtyczkowe podwójne z uziemieniem, klapka transparentna, Σ 16 A, 250 V~, zaciski śrubowe.	6
AQGZ1-2z/..A	Gniazdo wtyczkowe podwójne z uziemieniem, klapka transparentna, z przesłonami torów prądowych, Σ 16 A, 250 V~, zaciski śrubowe.	6

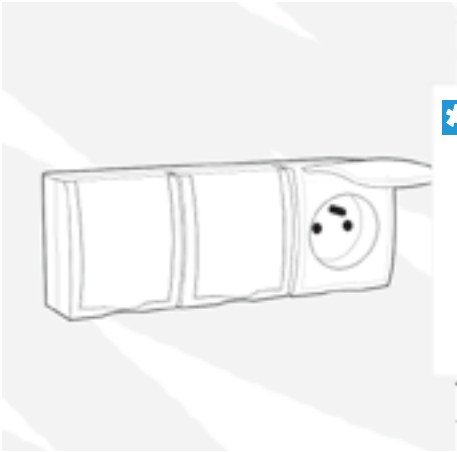

Gniazdo potrójne

Solidne gniazda z klapką serii Aquarius sprawdzają się także w miejscach innych niż te bezpośrednio narażone na kontakt z wodą.

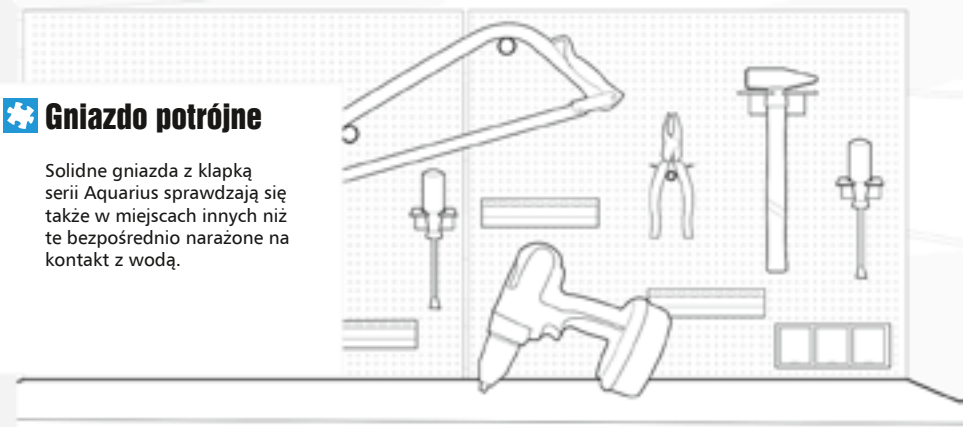



AQGZ1-3/..	Gniazdo wtyczkowe potrójne z uziemieniem, klapka biała, Σ 16 A, 250 V~, zaciski śrubowe.	5
AQGZ1-3z/..	Gniazdo wtyczkowe potrójne z uziemieniem, klapka biała, z przesłonami torów prądowych, Σ 16 A, 250 V~, zaciski śrubowe.	5



AQGZ1-3/..A	Gniazdo wtyczkowe potrójne z uziemieniem, klapka transparentna, Σ 16 A, 250 V~, zaciski śrubowe.	5
AQGZ1-3z/..A	Gniazdo wtyczkowe potrójne z uziemieniem, klapka transparentna, z przesłonami torów prądowych, Σ 16 A, 250 V~, zaciski śrubowe.	5



AQGSz1/..	Gniazdo wtyczkowe z uziemieniem typu Schuko, klapka biała, 16 A, 250 V~, zaciski śrubowe.	
AQGSz1z/..	Gniazdo wtyczkowe z uziemieniem typu Schuko, klapka biała, z przesłonami torów prądowych, 16 A, 250 V~, zaciski śrubowe.	



AQGSz1/..A	Gniazdo wtyczkowe z uziemieniem typu Schuko, klapka transparentna , 16 A, 250 V~, zaciski śrubowe.	10
AQGSz1z/..A	Gniazdo wtyczkowe z uziemieniem typu Schuko, klapka transparentna, z przesłonami torów prądowych, 16 A, 250 V~, zaciski śrubowe.	10