WAGO online catalog / eShop

2-przewodowa złączka rozłączalno-pomiarowa; z izolowanymi gniazdami pomiarowymi; do wtyku pomiarowego Ø 4 mm; np. do przekładników prądowych; z miejscem na mostek do zwierania łączników uchylnych

Numer wyrobu: 2007-8821

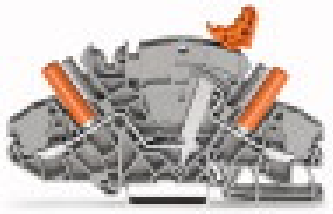

2-przewodowa złączka rozłączalno-pomiarowa; z izolowanymi gniazdami pomiarowymi; do wtyku pomiarowego Ø 4 mm; np. do przekładników prądowych; z miejscem na mostek do zwierania łączników uchylnych

Oznaczenie

RoHS ✓
Compliant

Dane handlowe

Dostawca	*WAGO*
Nr wyrobu dostawcy	*2007-8821*
GTIN / EAN	*4050821448099*
Zawartość	*1*
Opakowanie jednostkowe	*20*
Nr artykułu u klienta	

Uwagi

Dane techniczne

Inne

łączna liczba zacisków	*2*
łączna liczba potencjałów	*2*
kolor	*szary*
stopień zanieczyszczenia (1)	*3*
napięcie znamionowe EN (1) [V]	*500 [V]*
napięcie znamionowe udarowe (1) [kV]	*6 [kV]*
prąd nominalny (1) [A]	*30 [A]*

Dane techniczne

technika podłączania przewodu (1)	*Push-in CAGE CLAMP®*
Nominal cross section 1	*6 mm²*
jednodrutowy, montaż przy pomocy narzędzi	*0.5 … 10 mm² / 20 … 8 AWG*
linkowy, montaż przy pomocy narzędzi	*0.5 … 10 mm² / 20 … 8 AWG*
linkowy z tulejką przewodową bez kołnierza z tworzywa	*1.5 … 6 mm² / 16 … 10 AWG*
dł. odizolowania przewodu	*13 … 15 mm / 0.51 … 0.59 in*
rodzaj oprzewodowania	*oprzewodowanie od czoła*
konstrukcja	*konstrukcja kątowa*
płaszczyzna opisu	*opis na środku / z boku*
materiał izolacyjny	*PA 6.6 V0*
obciążenie ogniowe [MJ]	*0.418 [MJ]*
ciężar [g]	*27.798 [g]*
szerokość	*8 mm / 0.315 in*
wysokość od górnej krawędzi szyny	*65.3 mm / 2.571 in*
gł.	*99.6 mm / 3.921 in*
rodzaj montażu	*szyna TS 35*

Aprobaty

Numer wyrobu	Aprobata	Numer aprobaty	Napięcie [V]	Prąd [A]	Przekrój [mm², AWG]
2007-8821	*CCA*	*NTR NL-7165*	*500*	*30*	*0.50-10.00*
2007-8821	*UL*	*E45172*	*300*	*30*	

Akcesoria

Wtykany mostek przewodowy

Nr wyrobu dostawcy	Opis	szt./opak. (opak. jedn.)
210-103	łańcuchowy mostek przewodowy; z izolacją; 50 zacisków	1
210-123	łańcuchowy mostek przewodowy; z izolacją; 50 zacisków	1

Akcesoria

Mostek

Nr wyrobu dostawcy	Opis	szt./opak. (opak. jedn.)
282-436	mostek; z izolacją; 6-tor.; prąd nominalny 30 A	10
282-437	mostek; z izolacją; 7-tor.; prąd nominalny 30 A	10
282-438	mostek; z izolacją; 8-tor.; prąd nominalny 30 A	10
282-439	mostek; z izolacją; 9-tor.; prąd nominalny 30 A	10
282-440	mostek; z izolacją; 10-tor.; prąd nominalny 30 A	10
2007-8442	mostek do zwierania łączników uchylnych; z izolacją; 2-tor.; prąd nominalny 30 A	10
2007-8443	mostek do zwierania łączników uchylnych; z izolacją; 3-tor.; prąd nominalny 30 A	10
2007-8444	mostek do zwierania łączników uchylnych; z izolacją; 4-tor.; prąd nominalny 30 A	10
2007-8445	mostek do zwierania łączników uchylnych; z izolacją; 5-tor.; prąd nominalny 30 A	10
2007-8446	mostek do zwierania łączników uchylnych; z izolacją; 6-tor.; prąd nominalny 30 A	10
2007-8447	mostek do zwierania łączników uchylnych; z izolacją; 7-tor.; prąd nominalny 30 A	10
2007-8448	mostek do zwierania łączników uchylnych; z izolacją; 8-tor.; prąd nominalny 30 A	10
282-435/011-000	mostek; z izolacją; 1-3-5; prąd nominalny 30 A; wykonanie specjalne	10
282-432	mostek; z izolacją; 2-tor.; prąd nominalny 30 A	10
282-433	mostek; z izolacją; 3-tor.; prąd nominalny 30 A	10
282-434	mostek; z izolacją; 4-tor.; prąd nominalny 30 A	10
282-435	mostek; z izolacją; 5-tor.; prąd nominalny 30 A	10
282-437/011-000	mostek; z izolacją; 1-3-5-7; prąd nominalny 30 A; wykonanie specjalne	10
282-432/100-000	mostek z blokadą; z izolacją; 2-tor.; prąd nominalny 30 A	10
282-433/100-000	mostek z blokadą; z izolacją; 3-tor.; prąd nominalny 30 A	10
282-434/100-000	mostek z blokadą; z izolacją; 4-tor.; prąd nominalny 30 A	10

Ścianka końcowa

Nr wyrobu dostawcy	Opis	szt./opak. (opak. jedn.)
2007-8891	ścianka końcowa/rozdzielająca; gr. 1,5 mm; bez możliwości plombowania	10
2007-8892	ścianka końcowa/rozdzielająca; gr. 1,5 mm; bez możliwości plombowania	10
2007-8893	ścianka końcowa/rozdzielająca; gr. 1,5 mm; z możliwością plombowania	10
2007-8894	ścianka końcowa/rozdzielająca; gr. 1,5 mm; z możliwością plombowania	10

Akcesoria

Szyna montażowa

Nr wyrobu dostawcy	Opis	szt./opak. (opak. jedn.)
210-112	stalowa szyna montażowa; 35 x 7,5 mm; gr. 1 mm; dł. 2 m; z perforacją; zgodnie z EN 60715; szer. otworu 25 mm; rozstaw otworów 36 mm	1
210-113	stalowa szyna montażowa; 35 x 7,5 mm; gr. 1 mm; dł. 2 m; bez perforacji; zgodnie z EN 60715	1
210-114	stalowa szyna montażowa; 35 x 15 mm; gr. 1,5 mm; dł. 2 m; bez perforacji; wg EN 60715	1
210-115	stalowa szyna montażowa; 35 x 7,5 mm; gr. 1 mm; dł. 2 m; z perforacją; zgodnie z EN 60715; szer. otworu 18 mm; rozstaw otworów 25 mm	1
210-118	stalowa szyna montażowa; 35 x 15 mm; gr. 2,3 mm; dł. 2 m; bez perforacji; zgodnie z EN 60715	1
210-154	aluminiowa szyna montażowa; dł. 1000 mm; szer. 18 mm; wys. 7 mm	1
210-196	aluminiowa szyna montażowa; 35 x 8,2 mm; gr. 1,6 mm; dł. 2 m; bez perforacji; wg EN 60715	1
210-197	stalowa szyna montażowa; 35 x 15 mm; gr. 1,5 mm; dł. 2 m; z perforacją; wg EN 60715	1
210-198	miedziana szyna montażowa; 35 x 15 mm; gr. 2,3 mm; dł. 2 m; bez perforacji; zgodnie z EN 60715	1

Kodowanie

Nr wyrobu dostawcy	Opis	szt./opak. (opak. jedn.)
2007-8899	blokada połączenia; do łącznika uchylnego	20

Akcesoria

Materiały oznacznikowe

Nr wyrobu dostawcy	Opis	szt./opak. (opak. jedn.)
793-501	system oznaczania WMB; bez nadruku; do złączek o szer. 5 - 17,5 mm; 10 pasków po 10 tabliczek w karcie	5
2009-110	pasek oznacznikowy; bez nadruku; szer. 11 mm; 50 m w rolce; do serii TOPJOB® S	1
2009-115	WMB Inline; bez nadruku; 1 500 tabliczek WMB (5 mm) w rolce; rozciągalne z 5 mm do 5,2 mm	1
2009-135	WMB Inline; bez nadruku; 8 000 tabliczek WMB (5 mm) w rolce; rozciągalne z 5 mm do 5,2 mm	1
794-5553/000-002	system oznaczania WMB; nadruk poziomo; k/l (po 50x); do złączek o szer. 5 - 17,5 mm; rozciągalne z 5 mm do 5,2 mm; 10 pasków po 10 tabliczek w karcie; wielokrotne powtórzenie tej samej litery/symbolu	5
794-5554/000-006	system oznaczania WMB; nadruk poziomo; U/V (po 50x); do złączek o szer. 5 - 17,5 mm; rozciągalne z 5 mm do 5,2 mm; 10 pasków po 10 tabliczek w karcie; wielokrotne powtórzenie tej samej litery/symbolu	5
793-5501	system oznaczania WMB; bez nadruku; do złączek o szer. 5 - 17,5 mm; rozciągalne z 5 mm do 5,2 mm; 10 pasków po 10 tabliczek w karcie	5
793-501/000-006	system oznaczania WMB; bez nadruku; do złączek o szer. 5 - 17,5 mm; 10 pasków po 10 tabliczek w karcie	5
793-501/000-005	system oznaczania WMB; bez nadruku; do złączek o szer. 5 - 17,5 mm; 10 pasków po 10 tabliczek w karcie	5
793-501/000-002	system oznaczania WMB; bez nadruku; do złączek o szer. 5 - 17,5 mm; 10 pasków po 10 tabliczek w karcie	5
793-501/000-007	system oznaczania WMB; bez nadruku; do złączek o szer. 5 - 17,5 mm; 10 pasków po 10 tabliczek w karcie	5
793-501/000-012	system oznaczania WMB; bez nadruku; do złączek o szer. 5 - 17,5 mm; 10 pasków po 10 tabliczek w karcie	5
793-501/000-017	system oznaczania WMB; bez nadruku; do złączek o szer. 5 - 17,5 mm; 10 pasków po 10 tabliczek w karcie	5
793-501/000-023	system oznaczania WMB; bez nadruku; do złączek o szer. 5 - 17,5 mm; 10 pasków po 10 tabliczek w karcie	5
793-501/000-024	system oznaczania WMB; bez nadruku; do złączek o szer. 5 - 17,5 mm; 10 pasków po 10 tabliczek w karcie	5

Akcesoria

793-5566/000-023	system oznaczania WMB; nadruk poziomo; 1 ... 50 (2x); do złączek o szer. 5 - 17,5 mm; rozciągalne z 5 mm do 5,2 mm; 10 pasków po 10 tabliczek w karcie; cyfry w porządku rosnącym	5
793-5501/000-002	system oznaczania WMB; bez nadruku; do złączek o szer. 5 - 17,5 mm; rozciągalne z 5 mm do 5,2 mm; 10 pasków po 10 tabliczek w karcie	5
793-5501/000-005	system oznaczania WMB; bez nadruku; do złączek o szer. 5 - 17,5 mm; rozciągalne z 5 mm do 5,2 mm; 10 pasków po 10 tabliczek w karcie	5
793-5501/000-006	system oznaczania WMB; bez nadruku; do złączek o szer. 5 - 17,5 mm; rozciągalne z 5 mm do 5,2 mm; 10 pasków po 10 tabliczek w karcie	5
793-5501/000-007	system oznaczania WMB; bez nadruku; do złączek o szer. 5 - 17,5 mm; rozciągalne z 5 mm do 5,2 mm; 10 pasków po 10 tabliczek w karcie	5
793-5501/000-012	system oznaczania WMB; bez nadruku; do złączek o szer. 5 - 17,5 mm; rozciągalne z 5 mm do 5,2 mm; 10 pasków po 10 tabliczek w karcie	5
793-5501/000-017	system oznaczania WMB; bez nadruku; do złączek o szer. 5 - 17,5 mm; rozciągalne z 5 mm do 5,2 mm; 10 pasków po 10 tabliczek w karcie	5
793-5501/000-023	system oznaczania WMB; bez nadruku; do złączek o szer. 5 - 17,5 mm; rozciągalne z 5 mm do 5,2 mm; 10 pasków po 10 tabliczek w karcie	5
793-5501/000-024	system oznaczania WMB; bez nadruku; do złączek o szer. 5 - 17,5 mm; rozciągalne z 5 mm do 5,2 mm; 10 pasków po 10 tabliczek w karcie	5
793-5566/000-005	system oznaczania WMB; nadruk poziomo; 1 ... 50 (2x); do złączek o szer. 5 - 17,5 mm; rozciągalne z 5 mm do 5,2 mm; 10 pasków po 10 tabliczek w karcie; cyfry w porządku rosnącym	5
793-5566/000-006	system oznaczania WMB; nadruk poziomo; 1 ... 50 (2x); do złączek o szer. 5 - 17,5 mm; rozciągalne z 5 mm do 5,2 mm; 10 pasków po 10 tabliczek w karcie; cyfry w porządku rosnącym	5
793-5566/000-002	system oznaczania WMB; nadruk poziomo; 1 ... 50 (2x); do złączek o szer. 5 - 17,5 mm; rozciągalne z 5 mm do 5,2 mm; 10 pasków po 10 tabliczek w karcie; cyfry w porządku rosnącym	5
793-5566/000-007	system oznaczania WMB; nadruk poziomo; 1 ... 50 (2x); do złączek o szer. 5 - 17,5 mm; rozciągalne z 5 mm do 5,2 mm; 10 pasków po 10 tabliczek w karcie; cyfry w porządku rosnącym	5
793-5566/000-012	system oznaczania WMB; nadruk poziomo; 1 ... 50 (2x); do złączek o szer. 5 - 17,5 mm; rozciągalne z 5 mm do 5,2 mm; 10 pasków po 10 tabliczek w karcie; cyfry w porządku rosnącym	5

Akcesoria

793-5566/000-017	system oznaczania WMB; nadruk poziomo; 1 ... 50 (2x); do złączek o szer. 5 - 17,5 mm; rozciągalne z 5 mm do 5,2 mm; 10 pasków po 10 tabliczek w karcie; cyfry w porządku rosnącym	5
793-5566/000-024	system oznaczania WMB; nadruk poziomo; 1 ... 50 (2x); do złączek o szer. 5 - 17,5 mm; rozciągalne z 5 mm do 5,2 mm; 10 pasków po 10 tabliczek w karcie; cyfry w porządku rosnącym	5
793-5602/000-005	system oznaczania WMB; nadruk pionowo; 1 ... 10 (10x); do złączek o szer. 5 - 17,5 mm; rozciągalne z 5 mm do 5,2 mm; 10 pasków po 10 tabliczek w karcie; cyfry w porządku rosnącym	5
793-5603/000-005	system oznaczania WMB; nadruk pionowo; 11 ... 20 (10x); do złączek o szer. 5 - 17,5 mm; rozciągalne z 5 mm do 5,2 mm; 10 pasków po 10 tabliczek w karcie; cyfry w porządku rosnącym	5
793-5680/000-002	system oznaczania WMB; nadruk pionowo; uziemienie (100x); do złączek o szer. 5 - 17,5 mm; rozciągalne z 5 mm do 5,2 mm; 10 pasków po 10 tabliczek w karcie; wielokrotne powtórzenie tej samej litery/symbolu	5
793-5677/000-006	system oznaczania WMB; nadruk pionowo; N (100x); do złączek o szer. 5 - 17,5 mm; rozciągalne z 5 mm do 5,2 mm; 10 pasków po 10 tabliczek w karcie; wielokrotne powtórzenie tej samej litery/symbolu	5
793-5507/000-023	system oznaczania WMB; nadruk poziomo; 51 ... 100 (2x); do złączek o szer. 5 - 17,5 mm; 10 pasków po 10 tabliczek w karcie; cyfry w porządku rosnącym; do złączek o szer. 4 - 4,2 mm	5
793-5508/000-006	system oznaczania WMB; nadruk poziomo; 101 ... 150 (2x); do złączek o szer. 5 - 17,5 mm; rozciągalne z 5 mm do 5,2 mm; 10 pasków po 10 tabliczek w karcie; cyfry w porządku rosnącym	5
793-5502/000-002	system oznaczania WMB; nadruk poziomo; 1 ... 10 (10x); do złączek o szer. 5 - 17,5 mm; rozciągalne z 5 mm do 5,2 mm; 10 pasków po 10 tabliczek w karcie; cyfry w porządku rosnącym	5
793-5502/000-005	system oznaczania WMB; nadruk poziomo; 1 ... 10 (10x); do złączek o szer. 5 - 17,5 mm; rozciągalne z 5 mm do 5,2 mm; 10 pasków po 10 tabliczek w karcie; cyfry w porządku rosnącym	5
793-5502/000-006	system oznaczania WMB; nadruk poziomo; 1 ... 10 (10x); do złączek o szer. 5 - 17,5 mm; rozciągalne z 5 mm do 5,2 mm; 10 pasków po 10 tabliczek w karcie; cyfry w porządku rosnącym	5
793-5502/000-007	system oznaczania WMB; nadruk poziomo; 1 ... 10 (10x); do złączek o szer. 5 - 17,5 mm; rozciągalne z 5 mm do 5,2 mm; 10 pasków po 10 tabliczek w karcie; cyfry w porządku rosnącym	5

Akcesoria

793-5502/000-012	system oznaczania WMB; nadruk poziomo; 1 ... 10 (10x); do złączek o szer. 5 - 17,5 mm; rozciągalne z 5 mm do 5,2 mm; 10 pasków po 10 tabliczek w karcie; cyfry w porządku rosnącym	5
793-5502/000-017	system oznaczania WMB; nadruk poziomo; 1 ... 10 (10x); do złączek o szer. 5 - 17,5 mm; rozciągalne z 5 mm do 5,2 mm; 10 pasków po 10 tabliczek w karcie; cyfry w porządku rosnącym	5
793-5502/000-023	system oznaczania WMB; nadruk poziomo; 1 ... 10 (10x); do złączek o szer. 5 - 17,5 mm; rozciągalne z 5 mm do 5,2 mm; 10 pasków po 10 tabliczek w karcie; cyfry w porządku rosnącym	5
793-5502/000-024	system oznaczania WMB; nadruk poziomo; 1 ... 10 (10x); do złączek o szer. 5 - 17,5 mm; rozciągalne z 5 mm do 5,2 mm; 10 pasków po 10 tabliczek w karcie; cyfry w porządku rosnącym	5
793-5503/000-002	system oznaczania WMB; nadruk poziomo; 11 ... 20 (10x); do złączek o szer. 5 - 17,5 mm; rozciągalne z 5 mm do 5,2 mm; 10 pasków po 10 tabliczek w karcie; cyfry w porządku rosnącym	5
793-5503/000-005	system oznaczania WMB; nadruk poziomo; 11 ... 20 (10x); do złączek o szer. 5 - 17,5 mm; rozciągalne z 5 mm do 5,2 mm; 10 pasków po 10 tabliczek w karcie; cyfry w porządku rosnącym	5
793-5503/000-006	system oznaczania WMB; nadruk poziomo; 11 ... 20 (10x); do złączek o szer. 5 - 17,5 mm; rozciągalne z 5 mm do 5,2 mm; 10 pasków po 10 tabliczek w karcie; cyfry w porządku rosnącym	5
793-5503/000-007	system oznaczania WMB; nadruk poziomo; 11 ... 20 (10x); do złączek o szer. 5 - 17,5 mm; rozciągalne z 5 mm do 5,2 mm; 10 pasków po 10 tabliczek w karcie; cyfry w porządku rosnącym	5
793-5503/000-012	system oznaczania WMB; nadruk poziomo; 11 ... 20 (10x); do złączek o szer. 5 - 17,5 mm; rozciągalne z 5 mm do 5,2 mm; 10 pasków po 10 tabliczek w karcie; cyfry w porządku rosnącym	5
793-5503/000-017	system oznaczania WMB; nadruk poziomo; 11 ... 20 (10x); do złączek o szer. 5 - 17,5 mm; rozciągalne z 5 mm do 5,2 mm; 10 pasków po 10 tabliczek w karcie; cyfry w porządku rosnącym	5
793-5503/000-023	system oznaczania WMB; nadruk poziomo; 11 ... 20 (10x); do złączek o szer. 5 - 17,5 mm; rozciągalne z 5 mm do 5,2 mm; 10 pasków po 10 tabliczek w karcie; cyfry w porządku rosnącym	5
793-5503/000-024	system oznaczania WMB; nadruk poziomo; 11 ... 20 (10x); do złączek o szer. 5 - 17,5 mm; rozciągalne z 5 mm do 5,2 mm; 10 pasków po 10 tabliczek w karcie; cyfry w porządku rosnącym	5

Akcesoria

793-5507/000-024	system oznaczania WMB; nadruk poziomo; 51 ... 100 (2x); do złączek o szer. 5 - 17,5 mm; rozciągalne z 5 mm do 5,2 mm; 10 pasków po 10 tabliczek w karcie; cyfry w porządku rosnącym	5
793-5508/000-024	system oznaczania WMB; nadruk poziomo; 101 ... 150 (2x); do złączek o szer. 5 - 17,5 mm; rozciągalne z 5 mm do 5,2 mm; 10 pasków po 10 tabliczek w karcie; cyfry w porządku rosnącym	5
793-5554/000-012	system oznaczania WMB; nadruk poziomo; 60, 70 ... 100 (po 20x); oznacznik dziesiętny z czerwonym nadrukiem; do złączek o szer. 5 - 17,5 mm; rozciągalne z 5 mm do 5,2 mm; 10 pasków po 10 tabliczek w karcie; 2 x pasek z tą samą cyfrą	5

Zaślepka ostrzegawcza

Nr wyrobu dostawcy	Opis	szt./opak. (opak. jedn.)
2006-115	zaślepka ostrzegawcza; z czarną błyskawicą; do 5 złączek	25

Akcesoria ogólne

Nr wyrobu dostawcy	Opis	szt./opak. (opak. jedn.)
282-881	nasadka ryglująca; do przełączania grupowego; 1-bieg.	10
282-882	nasadka ryglująca; do przełączania grupowego; 2-bieg.	10
282-883	nasadka ryglująca; do przełączania grupowego; 3-bieg.	10
282-884	nasadka ryglująca; do przełączania grupowego; 4-bieg.	10
282-885	nasadka ryglująca; do przełączania grupowego; 5-bieg.	10
282-886	nasadka ryglująca; do przełączania grupowego; 6-bieg.	10
282-887	nasadka ryglująca; do przełączania grupowego; 7-bieg.	10
282-888	nasadka ryglująca; do przełączania grupowego; 8-bieg.	10

Zdjęcia i schematy

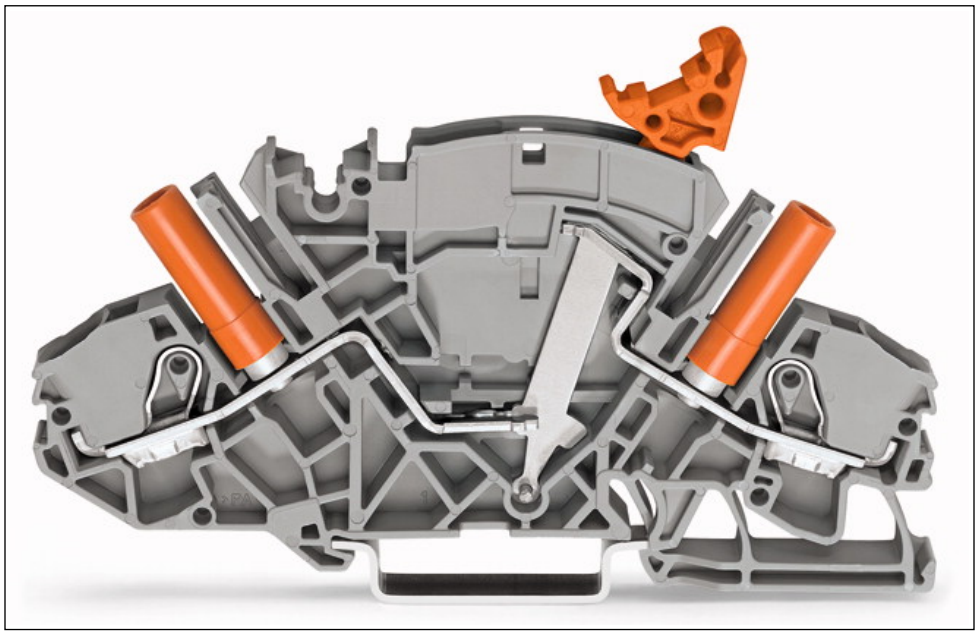

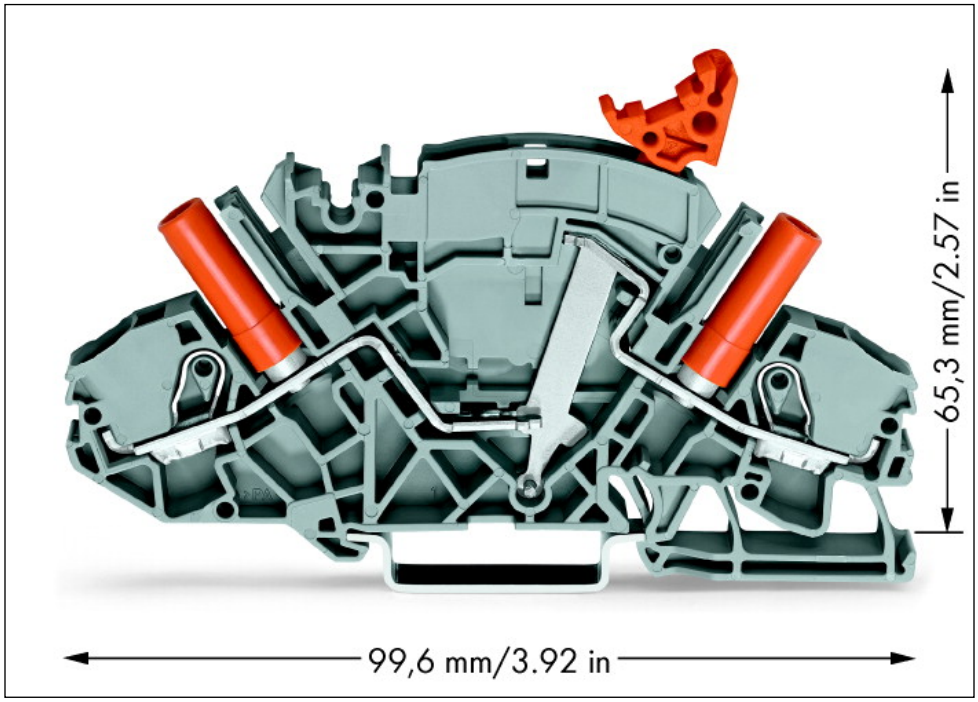

Adres

WAGO Kontakttechnik GmbH & Co. KG
Hansastr. 27
32423 Minden
Telefon: 0571/887-0
Fax: 0571/887-169
http://www.wago.com
© WAGO Kontakttechnik GmbH & Co. KG
Technische Änderungen und Irrtümer vorbehalten.