System instalacyjny
do montażu w styropianie



Nowy osprzęt elektroinstalacyjny do montażu w styropianie obejmuje dwa produkty:

- **PST60** - puszka inst. do ścian ze styropianem Ø 60mm
- **PMST60** - płyta do montażu na ścianach ze styropianem (łącznie z PST60)

	PST60	PMST60
Numer katalogowy	32273003	32277006
Kod EAN	5907813221170	5907813222139
Średnica (gabaryty zewnętrzne)	68mm	110mm x 110mm
Głębokość	46mm	8mm
Wyposażenie opcjonalne	Puszkę można łączyć w zestawy ramkowe za pomocą łącznika **KD71**. Dla funkcji montażu na puszce elementów zewnętrznych (kamer, czujników, wsporników itp.) – przykręcana do korpusu puszki płyta montażowa **PMST60**.	Płyta osadzana samoistnie na styropianie, lub na puszce **PST60**.
Pakowanie	12	1
Cena katalogowa	3,50 zł	9,50 zł

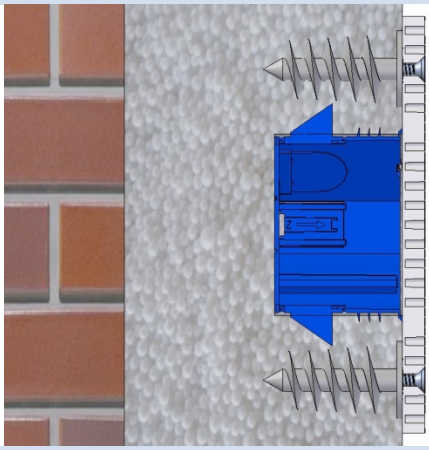

PST60 – puszka elektroinstalacyjna osprzętowo- rozgałęźna do montażu w ociepleniach budynków



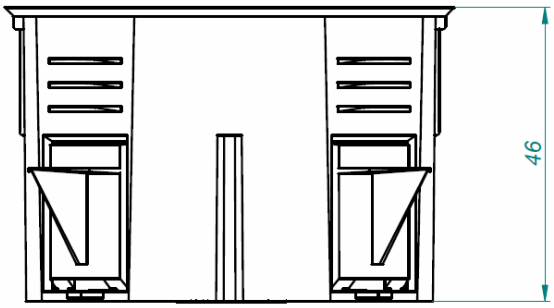

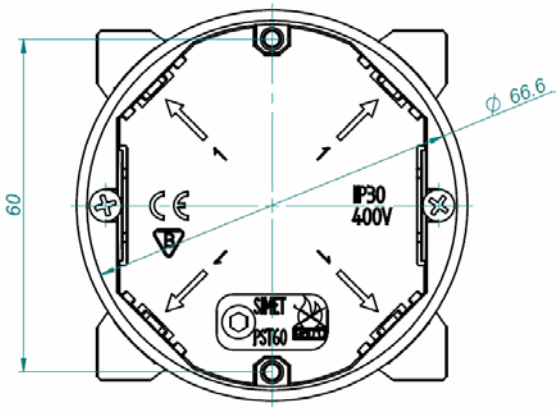

Puszka PST60 to prosty sposób na osadzanie gniazd instalacyjnych lub dokonywanie rozgałęzień na już istniejących ociepleniach budynków. Wystarczy wywiercić otwornicą 68mm otwór w ociepleniu o średnicy 68mm i wcisnąć puszkę.
Zakotwiczenie jej uzyskuje się poprzez rozparcie kciukiem elementów wewnętrznych puszki.
Dla polepszenia własności trzymania puszki w ścianie można przed montażem pokryć boki silikonem montażowym, lub akrylem budowlanym. Puszkę można łączyć w systemy ramkowe łącznikiem KD71, zakrywać pokrywą PL60 lub pokrywą umożliwiającą wyprowadzenie przewodów na zewnątrz PKS60.

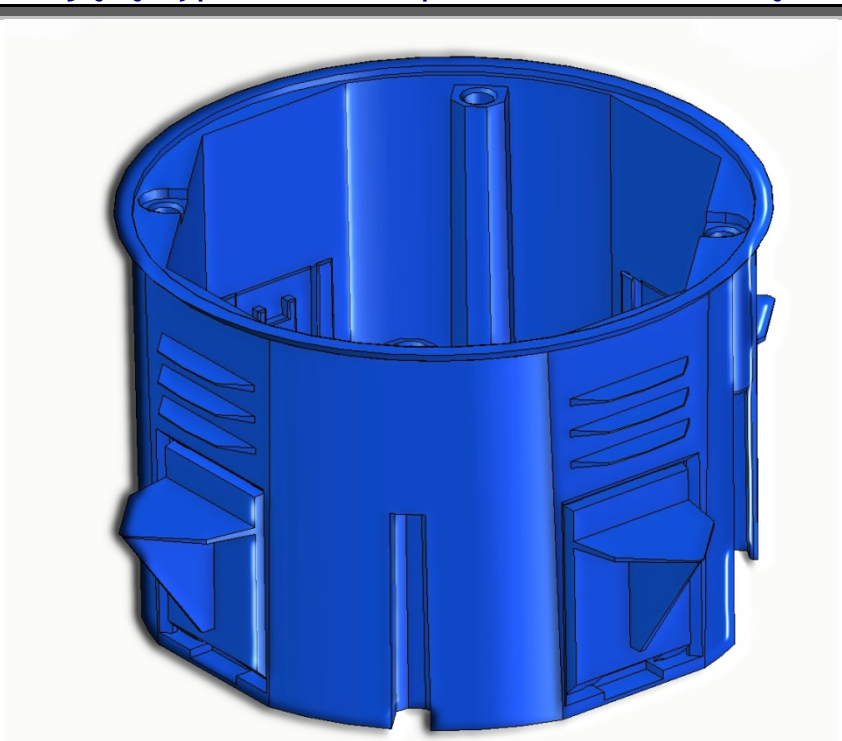

PMST60– puszka elektroinstalacyjna osprzętowo- rozgałęźna do montażu w ociepleniach budynków

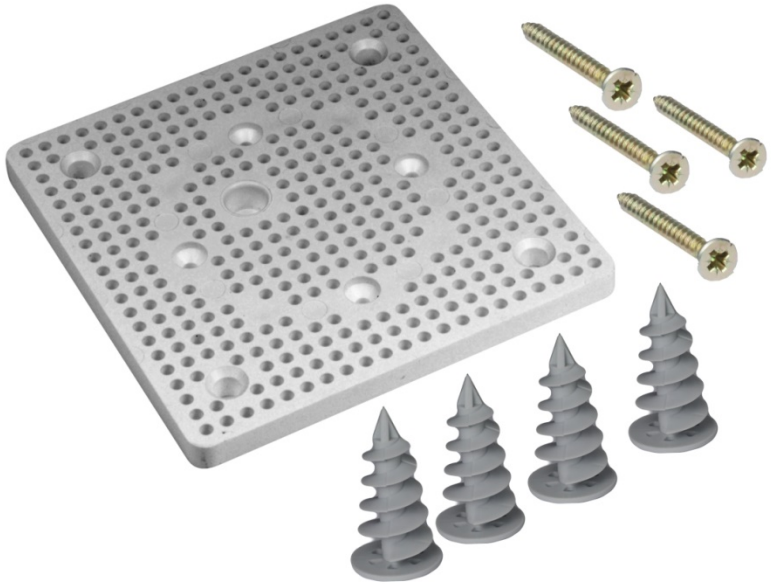

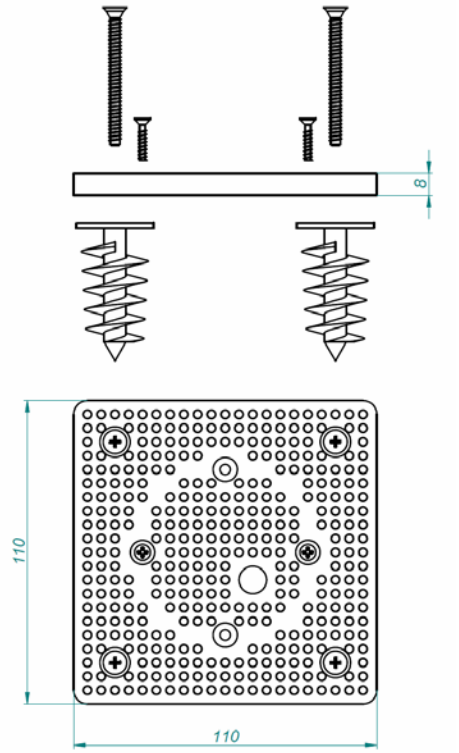

Płyta montażowa PMST60 służy jako podstawa - mocowana na ociepleniu budynku – do przytwierdzania elementów mocowanych na ścianach typu kamery, czujniki, wsporniki itp.
Osadza się ją na puszce PST60 lub bezpośrednio do warstwy styropianu.
Wyposażona jest w 4 specjalne łączniki spiralne z tworzywa wraz z wkrętami.
Łączniki te, po natrasowaniu otworów, wbija się lekko w styropian
na głębokość dolnego stożka, a następnie wkręca imbusem 5mm.
PMST 60 odgrywa rolę stabilizującego elementu tak, aby dokręcone na nim urządzenia zewnętrzne trwale przytwierdzone były do powierzchni ściany.
Maksymalny ciężar zamocowanego urządzenia nie powinien przekraczać 4kg. Do przykręcania na płycie powinno się używać wkrętów z oferty Simet (W16, W25 lub W40 - w zależności od grubości przykręcanego elementu) lub innych o średnicy 3,5mm.

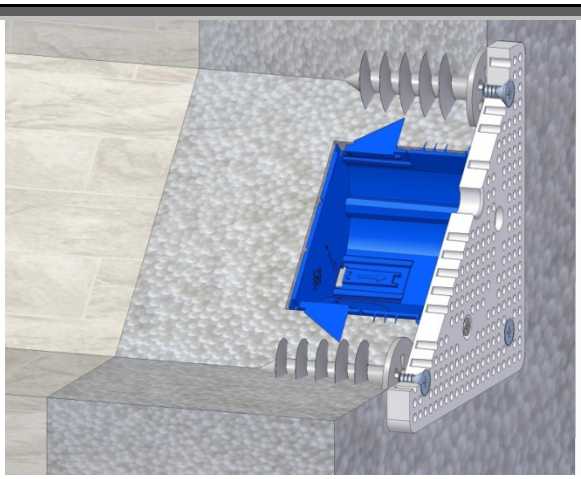

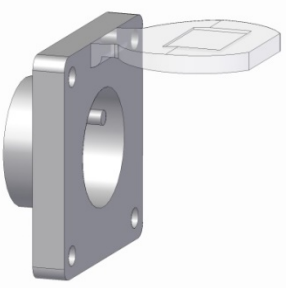

PST60 + PMST60

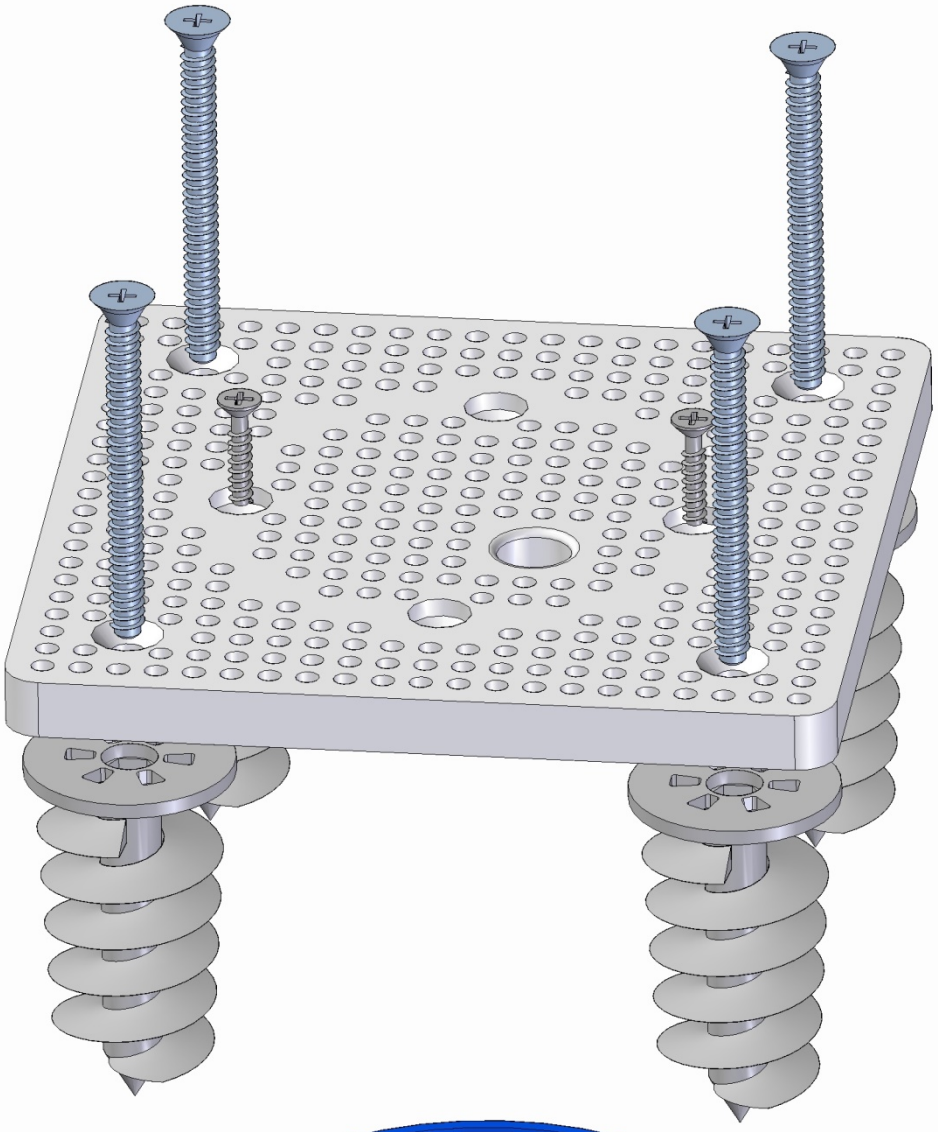

PMST60

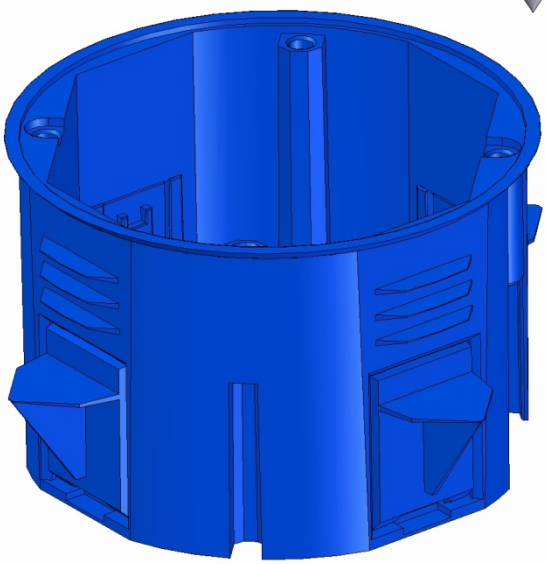

PST60