Zamocowania do suchej zabudowy wnętrz



WKRĘTY FOSFATOWANE

FS i FT

WKRĘTY FOSFATOWANE

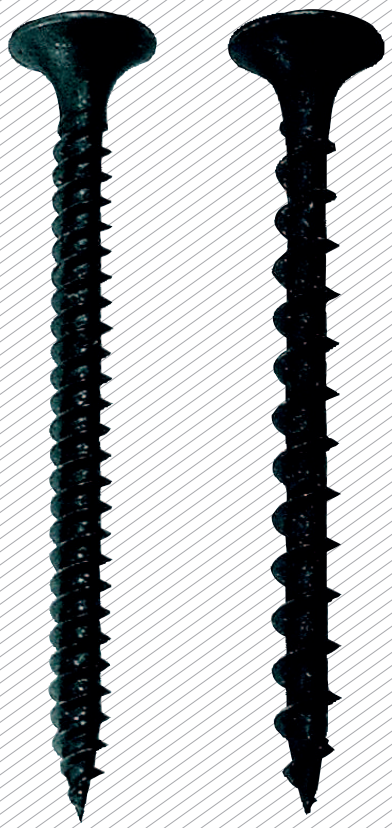

ZASTOSOWANIA

- mocowanie płyt gipsowo-kartonowych (G-K) do profili drewnianych i stalowych (FT, FS)
- łączenie na zakład profili stalowych (WS)

PODŁOŻA

- profil drewniany (FT)
- profil stalowy (FS, WS)

CECHY CHARAKTERYSTYCZNE

- stal węglowa utwardzana powierzchniowo, fosfatowana galwanicznie wg DIN50942
- nacięcie PH2

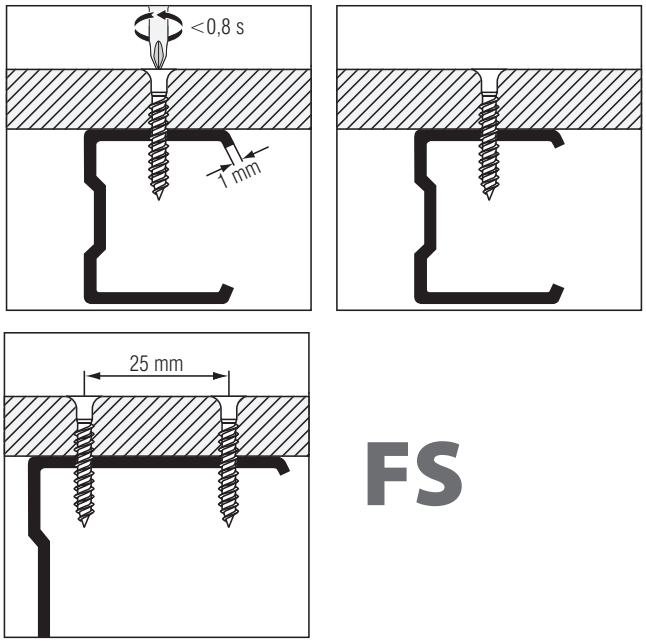

FS

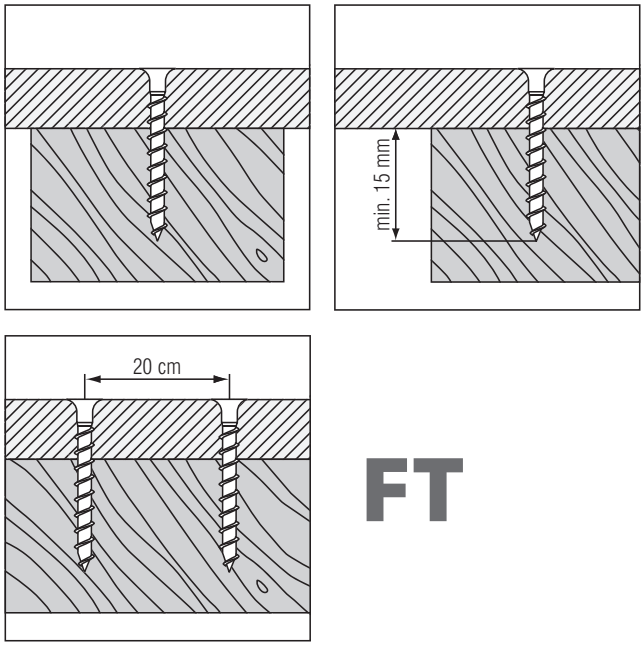

FT

WKRĘTY FOSFATOWANE Z ŁBEM TRĄBKOWYM

PODŁOŻA



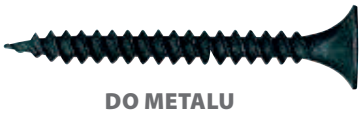

DO METALU

Indeks	mm	szt.	szt.
FS-3525	3,5×25	1000	24000
FS-3535	3,5×35	1000	12000
FS-3545	3,5×45	500	6000
FS-3555	3,5×55	500	6000
FS-4270	4,2×70	250	3000
FS-4890	4,8×90	250	3000
FS-48100	4,8×100	200	2400
FS-48110	4,8×110	200	2400
FS-48120	4,8×120	200	2400

PODŁOŻA





DO DREWNA

Indeks	mm	szt.	szt.
FT-3525	3,5×25	1000	24000
FT-3535	3,5×35	1000	12000
FT-3545	3,5×45	500	6000
FT-3555	3,5×55	500	6000
FT-4270	4,2×70	250	3000
FT-4890	4,8×90	250	3000
FT-48100	4,8×100	200	2400
FT-48110	4,8×110	200	2400
FT-48120	4,8×120	200	2400

WKRĘTY FOSFATOWANE Z ŁBEM TRĄBKOWYM W TAŚMACH

PODŁOŻA





DO METALU

Indeks	mm	ilość szt./pasek	szt.	szt.
FSC-3525	3,5×25	50	1000	10000
FSC-3535	3,5×35	50	1000	10000

PODŁOŻA





DO DREWNA

Indeks	mm	ilość szt./pasek	szt.	szt.
FTC-3525	3,5×25	50	1000	10000
FTC-3535	3,5×35	50	1000	10000
FTC-3545	3,5×45	50	1000	10000
FTC-3550	3,5×50	50	1000	10000
FTC-3555	3,5×55	50	1000	10000

WKRĘTY Z ŁBEM WALCOWYM SAMOWIERCĄCE

PODŁOŻA





stal niskowęglowa fosfatowana galwanicznie

Indeks	mm	szt.	szt.
WS-3595	3,5×9,5	1000	24000
WS-3911	3,9×11	1000	24000



stal niskowęglowa ocynkowana galwanicznie min. 6µm

Indeks	mm	szt.	szt.
WS-3595-OC	3,5×9,5	1000	24000
WS-3911-OC	3,9×11	1000	24000

WKRĘTY Z ŁBEM TRĄBKOWYM SAMOWIERCĄCE

PODŁOŻA





Indeks	mm	szt.	szt.
WS-3525	3,5×25	1000	18000
WS-3535	3,5×35	1000	12000
WS-3545	3,5×45	500	6000

WKRĘTY FOSFATOWANE

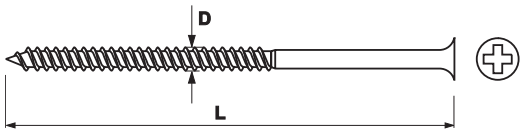

FS

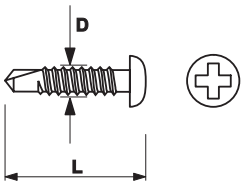

WS-3911



WS-3595

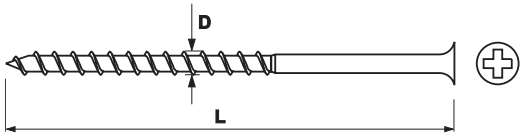

FT



WS

PARAMETRY MONTAŻU

Rodzaj wkręta			Profile stalowe FS-…			Drewno FT-…			Profile stalowe WS-…	
Średnica wkręta	d	[mm]	3.5	4.2	4.8	3.5	4.2	4.8	3.5	3.9
Średnica otworu w podłożu	d_0	[mm]	N/A			N/A			N/A	
Głębokość zakotwienia	h_{nom}	[mm]	N/A			14.0	16.8	19.1	N/A	
Minimalna grubość podłoża	h_{min}	[mm]	0.5			28.0	34.0	38.0	0.75	

NOŚNOŚĆ W [KN]

			FS-…		
Rozmiar			Ø3.5	Ø4.2	Ø4.8
ROZCIĄGANIE					
Nośność charakterystyczna	N_{Rk}	[kN]	0.70	0.75	0.80
Nośność obliczeniowa	N_{Rd}	[kN]	0.35	0.40	0.45
Obciążenie zalecane	N_{rec}	[kN]	0.25	0.29	0.32
PRZECIĄGNIĘCIE ŁBA PRZEZ PŁYTĘ GIPSOWO-KARTONOWĄ GR. 12 MM					
Nośność charakterystyczna	N_{Rk}	[kN]	0.57		0.55
Nośność obliczeniowa	N_{Rd}	[kN]	0.30		0.29
Obciążenie zalecane	N_{rec}	[kN]	0.21		0.21

			FT-…		
Rozmiar			Ø3.5	Ø4.2	Ø4.8
ROZCIĄGANIE					
Nośność charakterystyczna	N_{Rk}	[kN]	1.00	1.40	2.15
Nośność obliczeniowa	N_{Rd}	[kN]	0.30	0.45	0.52
Obciążenie zalecane	N_{rec}	[kN]	0.21	0.32	0.37
PRZECIĄGNIĘCIE ŁBA PRZEZ PŁYTĘ GIPSOWO-KARTONOWĄ GR. 12 MM					
Nośność charakterystyczna	N_{Rk}	[kN]	0.55	0.59	0.52
Nośność obliczeniowa	N_{Rd}	[kN]	0.17	0.18	0.16
Obciążenie zalecane	N_{rec}	[kN]	0.12	0.13	0.11

			WS-…	
Rozmiar			Ø3.5	Ø3.9
PRZECIĄGNIĘCIE ŁBA PRZEZ PŁYTĘ GIPSOWO-KARTONOWĄ GR. 12 MM				
Nośność charakterystyczna	N_{Rk}	[kN]	1.15	1.15
Nośność obliczeniowa	N_{Rd}	[kN]	0.60	0.60
Obciążenie zalecane	N_{rec}	[kN]	0.43	0.43
ŚCINANIE MIĘDZY DWOMA BLACHAMI				
Nośność charakterystyczna	N_{Rk}	[kN]	2.10	1.65
Nośność obliczeniowa	N_{Rd}	[kN]	1.15	0.90
Obciążenie zalecane	N_{rec}	[kN]	0.82	0.64

NOŚNOŚĆ W [KG]

			FS-…		
Rozmiar			Ø3.5	Ø4.2	Ø4.8
ROZCIĄGANIE					
Nośność charakterystyczna	N_{Rk}	[kg]	70	75	80
Nośność obliczeniowa	N_{Rd}	[kg]	35	40	45
Obciążenie zalecane	N_{rec}	[kg]	25	29	32
PRZECIĄGNIĘCIE ŁBA PRZEZ PŁYTĘ GIPSOWO-KARTONOWĄ GR. 12 MM					
Nośność charakterystyczna	N_{Rk}	[kg]	57		55
Nośność obliczeniowa	N_{Rd}	[kg]	30		29
Obciążenie zalecane	N_{rec}	[kg]	21		21

			FT-…		
Rozmiar			Ø3.5	Ø4.2	Ø4.8
ROZCIĄGANIE					
Nośność charakterystyczna	N_{Rk}	[kg]	100	140	215
Nośność obliczeniowa	N_{Rd}	[kg]	30	45	52
Obciążenie zalecane	N_{rec}	[kg]	21	32	37
PRZECIĄGNIĘCIE ŁBA PRZEZ PŁYTĘ GIPSOWO-KARTONOWĄ GR. 12 MM					
Nośność charakterystyczna	N_{Rk}	[kg]	55	59	52
Nośność obliczeniowa	N_{Rd}	[kg]	17	18	16
Obciążenie zalecane	N_{rec}	[kg]	12	13	11

			WS-…	
Rozmiar			Ø3.5	Ø3.9
PRZECIĄGNIĘCIE ŁBA PRZEZ PŁYTĘ GIPSOWO-KARTONOWĄ GR. 12 MM				
Nośność charakterystyczna	N_{Rk}	[kg]	115	115
Nośność obliczeniowa	N_{Rd}	[kg]	60	60
Obciążenie zalecane	N_{rec}	[kg]	43	43
ŚCINANIE MIĘDZY DWOMA BLACHAMI				
Nośność charakterystyczna	N_{Rk}	[kg]	210	165
Nośność obliczeniowa	N_{Rd}	[kg]	115	90
Obciążenie zalecane	N_{rec}	[kg]	82	64