SPÓŁDZIELNIA NIEWIDOMYCH PROMET
41-200 Sosnowiec, ul. Lipowa 11
Dział Handlowy
Tel. (032) 269 81 81 … 84
Fax. (032) 269 81 39
handel@sn-promet.com.pl
marketing@sn-promet.com.pl **www.sn-promet.com.pl**

NAPĘDY TYPU NEK22M

Dane techniczne

Stopień ochrony napędów IP: NEK22M – : K; W; D; DR/P; P NEK22M – : UK; UW; DR NEK22M – Z	 55 65 40
Temperatura pracy	-30 … +50 °C
Trwałość mechaniczna - dla napędów powrotnych - dla napędów pokrętnych, zamkowych i ryglowanych	 10^6 $0{,}7 \times 10^5$

NAPĘDY TYPU NEK22M

Przeznaczenie, budowa i montaż

Napędy sterownicze typu NEK22M z korpusami metalowymi są przeznaczone do wbudowania w znormalizowane otwory Ø22,5 mm wykonane w różnego rodzaju urządzeniach sterowniczo-sygnalizacyjnych lub bezpośrednio w korpusach maszyn i urządzeń. Są one przeznaczone do współpracy z członami łączeniowymi EF22X i EF22Y produkowanymi przez SN PROMET oraz z blokiem podświetlającym EF22L.

Napędy NEK22M składają się z:
- członu napędowego zwanego napędem przycisku,
- członu pośredniego zwanego korpusem pośrednim.

Napędy podświetlane zawierają dodatkowo element podświetlający przymocowany do członu pośredniego.

Korpus napędu wraz z uszczelką wkłada się do otworu montażowego od strony czołowej pulpitu, nakręca się do oporu nakrętkę mocującą pod pulpitem, a następnie łączy człon napędowy z korpusem pośrednim.

Napęd typu NEK22M nie jest kompletnym przyciskiem sterowniczym. Kompletny przycisk składa się z:
- napędu typu NEK22M,
- 1 – 6 elementów łączeniowych typu EF22, zamawianych oddzielnie (w przypadku przycisków podświetlanych oraz przycisków pokrętnych i zamkowych przełączanych oddzielnie, maksymalnie 4 elementy łączeniowe)
- uniwersalnego bloku podświetlającego EF22L w przypadku przycisków podświetlanych.

NAPĘDY POWROTNE

	Rodzaj	IP	Oznaczenie napędu	Kolor guzika	Masa [g]
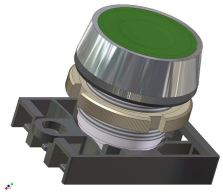	z guzikiem krytym	55	NEK22M – Kc NEK22M – Kz NEK22M – Kg NEK22M – Ks NEK22M – Kn NEK22M – Kb	czerwony zielony żółty czarny niebieski biały	45,6
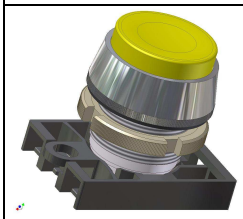	z guzikiem wystającym	55	NEK22M – Wc NEK22M – Wz NEK22M – Wg NEK22M – Ws NEK22M – Wn NEK22M – Wb	czerwony zielony żółty czarny niebieski biały	45,9
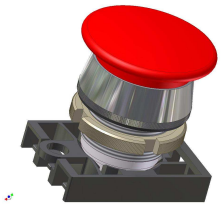	z guzikiem dłoniowym	55	NEK22M – Dc NEK22M – Dz NEK22M – Ds NEK22M – Dg	czerwony zielony czarny żółty	47,5
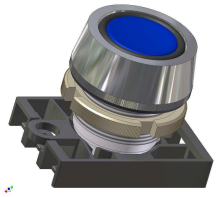	z guzikiem krytym uszczelnionym	65	NEK22M – UKc NEK22M – UKz NEK22M – UKg NEK22M – UKs NEK22M – UKn NEK22M – UKb	czerwony zielony żółty czarny niebieski biały	51,0
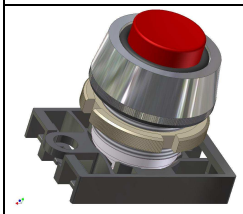	z guzikiem wystającym uszczelnionym	65	NEK22M – UWc NEK22M – UWz NEK22M – UWg NEK22M – UWs NEK22M – UWn NEK22M – UWb	czerwony zielony żółty czarny niebieski biały	51,4

UWAGI:

1. Elementy łączeniowe typu EF22 należy zamawiać osobno.
2. W przypadku napędów podświetlanych należy dodatkowo zamówić blok podświetlający EF22L.

NAPĘDY POKRĘTNE

	Rodzaj	IP	Oznaczenie napędu	Kolor pokrętła	Masa [g]
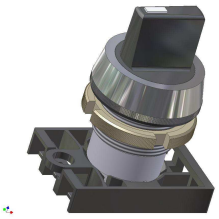	0 – I stabilny, kąt obrotu pokrętła 60°	55	NEK22M – Pas NEK22M – Pac NEK22M – Paz NEK22M – Pag NEK22M – Pan	czarny czerwony zielony żółty niebieski	56,5
	0 ← I niestabilny, kąt obrotu pokrętła 60°	55	NEK22M – Pbs NEK22M – Pbc NEK22M – Pbz NEK22M – Pbg NEK22M – Pbn	czarny czerwony zielony żółty niebieski	56,5
	I – 0 – II stabilny, kąt obrotu pokrętła 2x45°, zestyki łącznika przełączane są oddzielnie	55	NEK22M – Pcs NEK22M – Pcc NEK22M – Pcz NEK22M – Pcg NEK22M – Pcn	czarny czerwony zielony żółty niebieski	56,5
	I – 0 ← II poz. I stabilna, poz. II niestabilna, kąt obrotu pokrętła: 60° do poz. I, 45° do poz. II, zestyki łącznika przełączane są równocześnie	55	NEK22M – Pds NEK22M – Pdc NEK22M – Pdz NEK22M – Pdg NEK22M – Pdn	czarny czerwony zielony żółty niebieski	56,5
	I → 0 ← II niestabilny, kąt obrotu pokrętła 2x45°, zestyki łącznika przełączane są oddzielnie	55	NEK22M – Pes NEK22M – Pec NEK22M – Pez NEK22M – Peg NEK22M – Pen	czarny czerwony zielony żółty niebieski	56,5
	I – 0 ← II poz. I stabilna, poz. II niestabilna, kąt obrotu pokrętła 2x45°, zestyki łącznika przełączane są oddzielnie	55	NEK22M – Pfs NEK22M – Pfc NEK22M – Pfz NEK22M – Pfg NEK22M – Pfn	czarny czerwony zielony żółty niebieski	56,5
	I → 0 – II poz. I niestabilna, poz. II stabilna, kąt obrotu pokrętła 2x45°, zestyki łącznika przełączane są oddzielnie	55	NEK22M – Pgs NEK22M – Pgc NEK22M – Pgz NEK22M – Pgg NEK22M – Pgn	czarny czerwony zielony żółty niebieski	56,5
	0 – I – II stabilny, kąt obrotu pokrętła 2x45°, zestyki łącznika przełączane są oddzielnie	55	NEK22M – Phs NEK22M – Phc NEK22M – Phz NEK22M – Phg NEK22M – Phn	czarny czerwony zielony żółty niebieski	56,5

UWAGI:

1. Elementy łączeniowe typu EF22 należy zamawiać osobno.
2. W przypadku napędów podświetlanych należy dodatkowo zamówić blok podświetlający EF22L.

NAPĘDY ZAMKOWE

	Rodzaj	IP	Oznaczenie napędu	Masa [g]
	0 – I stabilny, kąt obrotu klucza 60°	40	NEK22M – Za1 NEK22M – Za2	79,0
	0 ← I niestabilny, kąt obrotu klucza 60°	40	NEK22M – Zb1	79,0
	I – 0 – II stabilny, kąt obrotu klucza 2x45°, zestyki łącznika przełączane są oddzielnie	40	NEK22M – Zc1 NEK22M – Zc2 NEK22M – Zc3	79,0
	I – 0 ← II poz. I stabilna, poz. II niestabilna, kąt obrotu klucza: 60° do poz. I, 45° do poz. II, zestyki łącznika przełączane są równocześnie	40	NEK22M – Zd1 NEK22M – Zd2	79,0
	I → 0 ← II niestabilny, kąt obrotu klucza 2x45°, zestyki łącznika przełączane są oddzielnie	40	NEK22M – Ze1	79,0
	I – 0 ← II poz. I stabilna, poz. II niestabilna, kąt obrotu klucza 2x45°, zestyki łącznika przełączane są oddzielnie	40	NEK22M – Zf1 NEK22M – Zf2	79,0
	I → 0 – II poz. I niestabilna, poz. II stabilna, kąt obrotu pokrętła 2x45°, zestyki łącznika przełączane są oddzielnie	40	NEK22M – Zg1	79,0
	0 – I – II stabilny, kąt obrotu pokrętła 2x45°, zestyki łącznika przełączane są oddzielnie	40	NEK22M – Zh2 NEK22M – Zh3	79,0
	0 – I ← II poz. I stabilna, poz. II niestabilna, kąt obrotu pokrętła 2x45°, zestyki łącznika przełączane są oddzielnie	40	NEK22M – Zi2	79,0

UWAGI:

1. Elementy łączeniowe typu EF22 należy zamawiać osobno
2. Cyfra 1, 2 lub 3 w symbolu napędu, oznacza liczbę pozycji, w których można wyjąć klucz:
   1 – wyjęcie klucza w pozycji 0
   2 – wyjęcie klucza w pozycji 0 i I
   3 – wyjęcie klucza w pozycjach 0, I i II

NAPĘDY DŁONIOWE RYGLOWANE AWARYJNE

	Rodzaj	IP	Oznaczenie napędu	Kolor guzika	Masa [g]
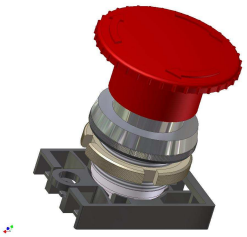	dłoniowy ryglowany odryglowywany przez obrót guzika	55	NEF22 – DR/Pc	czerwony	91,5
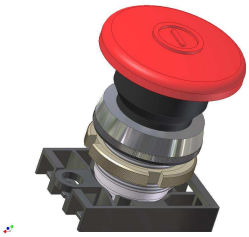	dłoniowy ryglowany odryglowywany przez wyciągnięcie guzika	65	NEF22 – DRc	czerwony	91,5

UWAGI:

1. Elementy łączeniowe typu EF22 należy zamawiać osobno.
2. Napędy dłoniowe ryglowane awaryjne spełniają wymagania normy PN-EN 60947-5-5.

WYMIARY GABARYTOWE

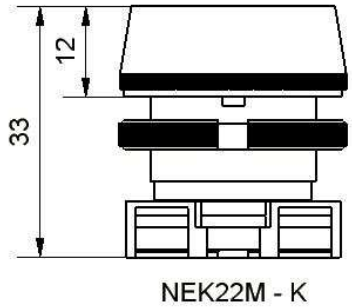

NEK22M - K

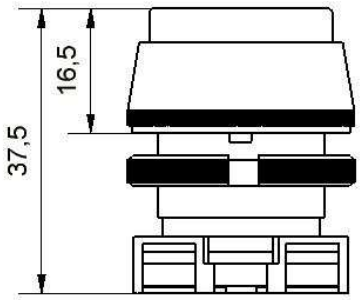

NEK22M - W

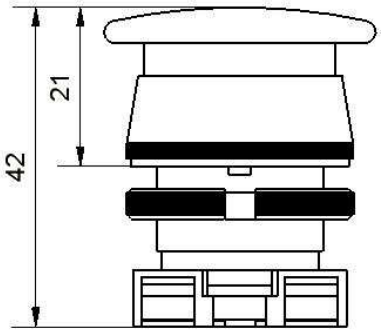

NEK22M - D

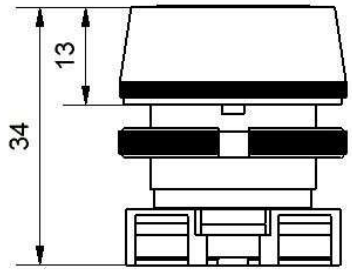

NEK22M - UK

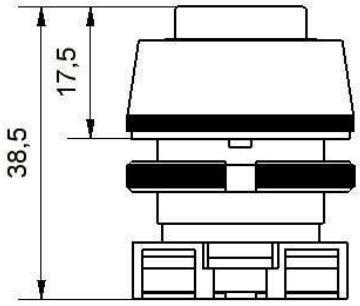

NEK22M - UW

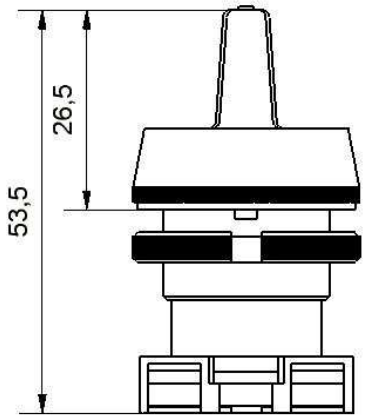

NEK22M - P

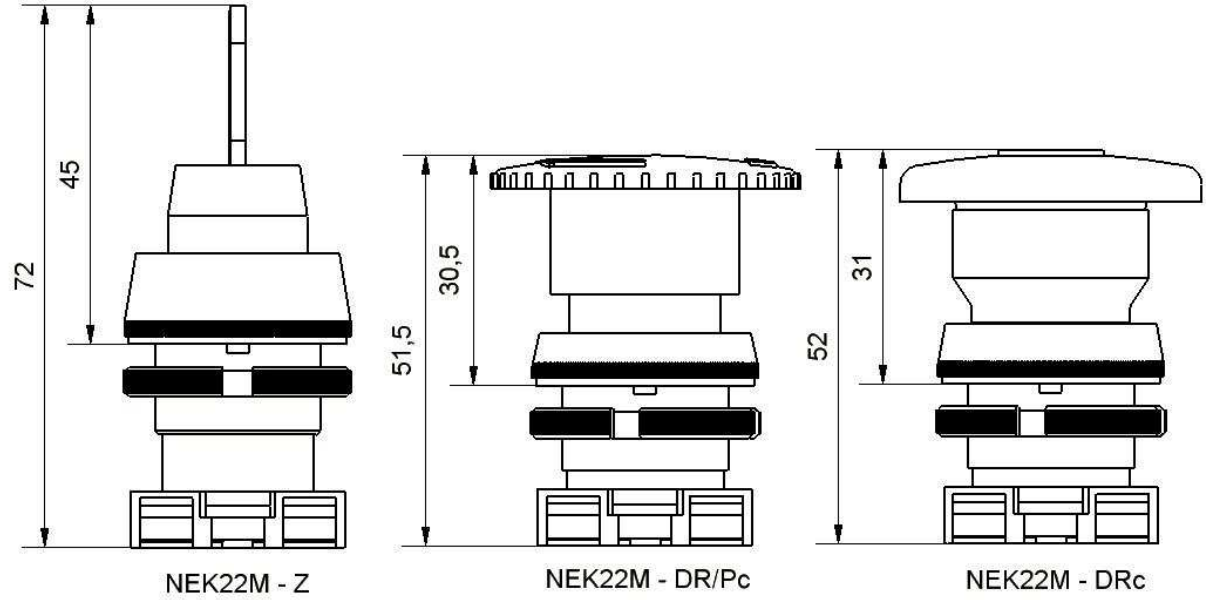

BLOK PODŚWIETLAJĄCY EF22L

Przeznaczenie i montaż

Blok podświetlający typu EF22L jest przeznaczony dla serii przycisków sterowniczych NEF22 i NEK22M. Korpus bloku podświetlającego posiada dwa zaczepy montażowe (stały i ruchomy).

Dane techniczne

Napięcie znamionowe U_n	24-230 V AC/DC
Kolor diody	czerwony zielony żółty niebieski biały

	Opis	Oznaczenie	Kolor diody
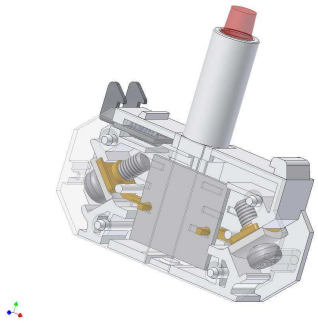	uniwersalny blok podświetlający LED na napięcie 24-230 V AC/DC	EF22Lc EF22Lz EF22Lg EF22Ln EF22Lb	czerwony zielony żółty niebieski biały

ELEMENT ŁĄCZENIOWY TYPU EF22

Przeznaczenie, budowa i montaż

Elementy łączeniowe typu EF22 są przeznaczone dla serii przycisków sterowniczych NEF22 i NEK22M. Element łączeniowy EF22X posiada jeden zestyk zwierny, EF22Y jeden zestyk rozwierny. Korpus członu łączeniowego posiada dwa zaczepy montażowe (stały i ruchomy).
Element łączeniowy EF22Y spełnia wymagania otwierania skutecznego.

Dane techniczne

Znamionowe napięcie izolacji (U_i)	500 V
Znamionowy prąd cieplny (I_{th})	10 A
Znamionowe napięcia i prądy łączeniowe w kategoriach użytkowania (U_e/ I_e) AC15 DC13	 230V/6A, 400V/4A 110V/1A, 220V/0,25A
Napięcie znamionowe udarowe wytrzymywane (U_{imp})	4 kV
Typ i największa wartość zabezpieczenia przed skutkami działania prądów zwarciowych	gG 6A
Stopień zanieczyszczenia środowiska	2
Przekroje przewodów przyłączeniowych	1 lub 2 x LY 0,75 ... 1,5 mm^2 1 lub 2 x DY 1,0 ... 1,5 mm^2
Droga otwierania skutecznego [1)]	3 mm
Droga całkowita [1)]	4,7 mm
Siła otwierania skutecznego [1)]	1,7 N
[1)] Wielkości związane z otwieraniem skutecznym dla elementów łączeniowych rozwiernych EF22Y.	

Wyrób zgodny z normą PN-EN 60947-5-1

Element łączeniowy EF22	
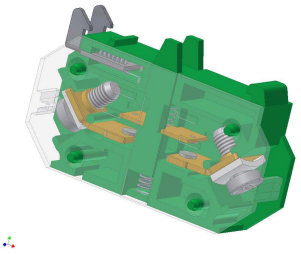	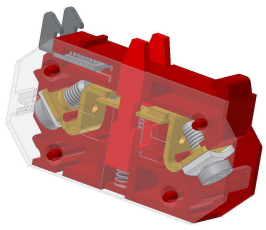
EF22X	EF22Y

WYMIARY GABARYTOWE

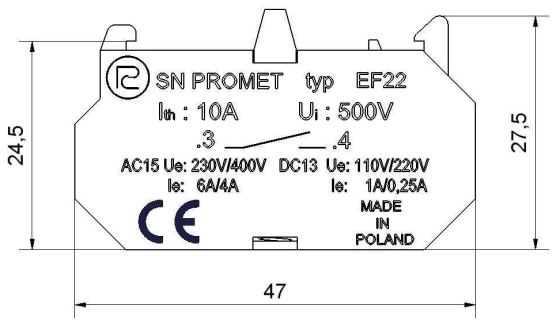

EF22X

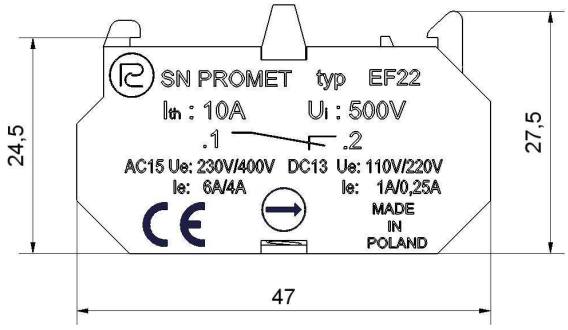

EF22Y