2c WSKAŹNIKI DIODOWE
УКАЗАТЕЛИ / INDICATORS

	Oznaczenie Обозначение **Symbol**	**Kolor** Цвет **Colour**	**Napięcie znamionowe** Номинальное напряжение **Rated voltage**	**Masa (kg)** Масса (кг) **Weight (kg)**
WSKAŹNIK POŁOŻENIA / УКАЗАТЕЛЬПОЛОЖЕНИЯ / **POSITION INDICATOR NEF30 - WP**				
	NEF30 – WPg… NEF30 – WPz… NEF30 – WPcz… NEF30 – WPgz… NEF30 – WPcg…	żółty / жёлтый / yellow zielony / зелёный / green czerwono-zielony / красно-зелёный / red-green żółto-zielony / жёлто- зелёный yellow-green czerwono-żółty / красно-жёлтый / red - yellow	24-230V AC/DC	0,094
WSKAŹNIK UZIEMIENIA / УКАЗАТЕЛЬЗАЗЕМЛЕНИЯ / **EARTHING INDICATOR NEF30 – WU**				
	NEF30 – WUg…	żółty / жёлтый / yellow	24-230V AC/DC	0,091
WSKAŹNIK POŁOŻENIA WYŁĄCZNIKA / УКАЗАТЕЛЬ ПОЛОЖЕНИЯВЫКЛЮЧАТЕЛЯ / **SWITCH POSITION INDICATOR NEF30 – WPW**				
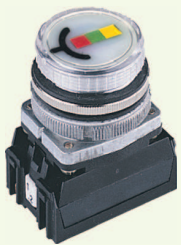	NEF30 – WPW	czerwony / красный / red żółty / жёлтый / yellow zielony /зелёный / green	24-230V AC/DC	0,093

Opis
Wskaźnik położenia ma zastosowanie w układach automatyki i energetyki przemysłowej, a w szczególności do sygnalizowania położenia styków, wyłączników, odłączników itp. W tablicach synoptycznych układów hydraulicznych i sieci gazowych może sygnalizować położenie zaworów lub zasuw. W zależności od połączenia może wyświetlać się linia pionowa lub pozioma.

Описание
Указатель положения может быть использован в системах автоматики и промышленной энергетики, а особенно для сигнализации положения контактов выключателей, разъединителей итп. На синоптических таблицах гидравлических системов и газовых сетей он может сигнализировать положение клапанов и задвижек. В зависимости от соединений может светить линия вертикальная или горизонтальная.

Description
Position indicator may be applied in systems of industries automatics and power industry, and particularly to signal contacts of switches, disconnecting switches and so on. At synoptic tables of hydralic systems and gas networks it may signal the position of valves and gate valves. According to the connection it may display the vertical line or horizontal line.

Wskaźnik uziemienia służy do sygnalizowania stanu uziemnika oraz informowania czy obwód jest uziemiony.

Wskaźnik położenia wyłącznika służy do sygnalizowania stanu położenia wyłączników, a także rozłączników i odłączników. Na płycie czołowej jest umieszczony umowny symbol styku wyłącznika. Elementami sygnalizacyjnymi są 3 diody elektroluminescencyjne sygnalizujące różne stany pracy wyłącznika: czerwona (c) - stan pracy, żółta (g) - stan próby oraz zielona (z) - stan całkowitego wyłączenia.

Указатель заземления служит для сигнализирования положения замыкания на землю, а также для информации есть ли система заземлена или нет.
Указатель положения выключателя служит для сигнализации положения выключателей и разъединителей итп.
На передней плите находится условный симбол контакта выключателя. Сигнализационные элементы это 3 светящие диоды, которые сигнализируют разные положения работы ыключателя: красный (c) положение работы, жёлтый (g) положение изпытания и зелёный (z) положение полного выключения.

Earting indicator may serve to signal the state of earthing switch and to inform if a circuit is earthed or not.

Switch position indicator is designed for indicating of switches and disconecting switches position. On a front plate of the indicator there is a symbol of switch contact. There are 3 LEDs meant for indicating various positions of switch: red (c) - position of work, yellow (g) - position of test and green (z) - position of complete disconnecting.

2C.1 DANE TECHNICZNE / ТЕХНИЧЕСКИЕ ДАННЫЕ / TECHNICAL DATA

napięcie znamionowe izolacji U_i номинальное напряжение изоляции $U_и$ rated insulation voltage U_i	250V
stopień ochrony / степень защиты / protection degree - część nadpulpitowa / часть над пультом / part over console - część podpulpitowa / часть под пультом / part under console	 IP65 IP20
maksymalna grubość pulpitu максимальная толщина пульта maximum thickness of control desk	4 mm / мм

Wyrób zgodny z normą
PN-EN 60947-1:2002 + A2:2004

Изделие согласное по стандарту
PN-EN 60947-1:2002 + A2:2004

Product consistent with standard
PN-EN 60947-1:2002 + A2:2004

2C.2 WYMIARY GABARYTOWE / ГАБАРИТНЫЕ РАЗМЕРЫ / DIMENSIONS

24V

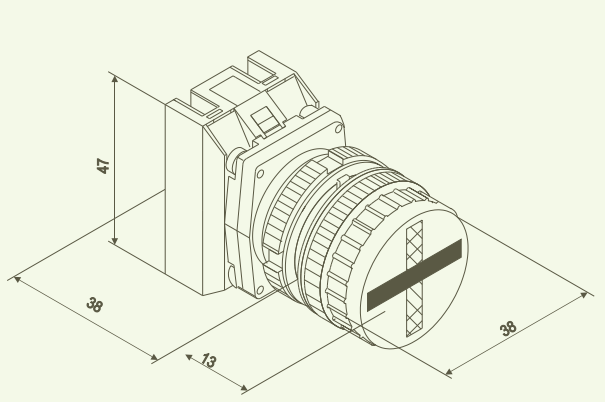

230V, 110V

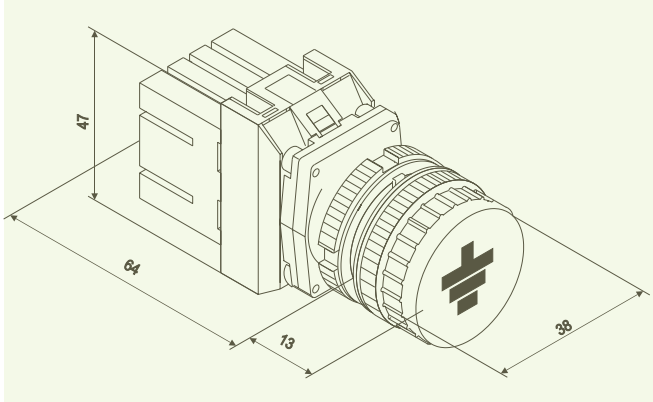

SCHEMATY POŁĄCZEŃ / СХЕМЫ СОЕДИНЕНИЙ / CONNECTION DIAGRAMS

WP

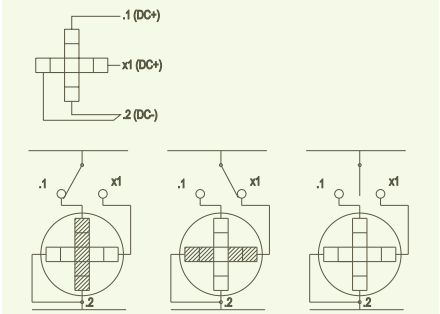

WU



WPW

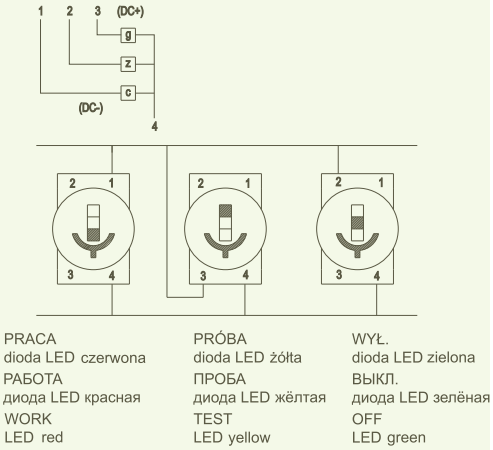

PRACA	PRÓBA	WYŁ.
dioda LED czerwona	dioda LED żółta	dioda LED zielona
РАБОТА	ПРОБА	ВЫКЛ.
диода LED красная	диода LED жёлтая	диода LED зелёная
WORK	TEST	OFF
LED red	LED yellow	LED green

Przykład zamówienia:

NEF30-WPg 24-230V AC/DC
- wskaźnik położenia, kolor symbolu żółty, napięcie znamionowe 24-230V AC/DC

NEF30-WPcz 24-230V AC/DC
- wskaźnik położenia, dwukolorowy czerwono-zielony, napięcie znamionowe 24-230V AC/DC

NEF30-WUg 24-230V AC/DC
- wskaźnik uziemienia, kolor symbolu żółty, napięcie znamionowe 24-230V AC/DC

NEF30-WPW 24-230V AC/DC
- wskaźnik położenia wyłącznika, napięcie znamionowe 24-230V AC/DC

Пример заказа:

NEF30-WPg 24-230V AC/DC
- указатель положения, цвет символа жёлтый, номинальное напряжение 24-230V AC/DC

NEF30-WPcz 24-230V AC/DC
- указатель положения, двухцветный красно-зелёный, номинальное напряжение 24-230V AC/DC

NEF30-WUg 24-230V AC/DC
- указатель заземления, цвет символ жёлтый, номинальное напряжение 24-230V AC/DC

NEF30-WPW 24-230V AC/DC
- указатель положения выключателя, номинальное напряжение 24-230V AC/DC

Example of order:

NEF30-WPg 24-230V AC/DC
- position indicator, colour of symbol yellow, rated voltage 24-230V AC/DC

NEF30-WPcz 24-230V AC/DC
- position indicator, bicolour red-green, rated voltage 24-230V AC/DC

NEF30-WUg 24-230V AC/DC
- earting indicator, colour of symbol yellow, rated voltage 24-230V AC/DC

NEF30-WPW 24-230V AC/DC
- switch position indicator, rated voltage 24-230V AC/DC

2e OTWORY MONTAŻOWE
МОНТАЖНЫЕ ОТВЕРСТИЯ / MOUNTING HOLES

Wymiary [mm] / Размеры [мм] / **Dimensions [mm]**

Ø22	Ø30	Ø38
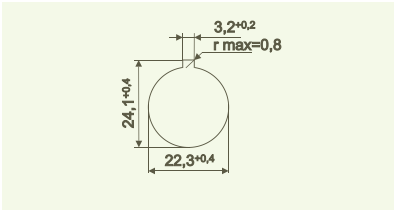	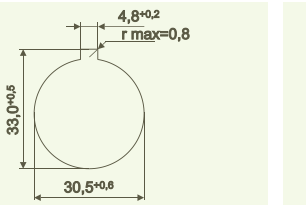	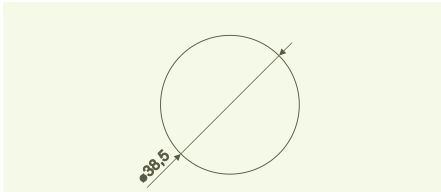

MONTAŻ GRUPOWY
ГРУППОВОЙ МОНТАЖ / GROUP MOUNTING

Minimalne odstępy / Минимальные расстояний / **Minimal sizes of distances**

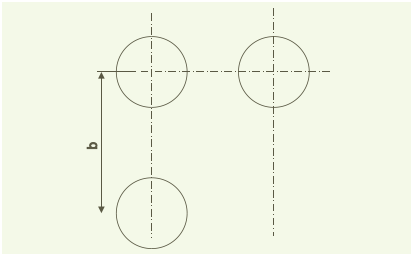

Otwór Отверстие **Hole**	**a [mm]** / [мм]	**b [mm]** / [мм]	**Typ aparatu** Тип аппарата **Type of apparatus**
Ø 22 (D22)	30	60 [1]	L22, P22, PO22
	30	65 [2]	P22, PO22, NEF22
Ø 30 (D30)	50	65	NEF30, NEF, NEF30W
Ø 38	50	60	N1
	50	70	N2, N5

1) Przyciski sterownicze P22 i PO22 z jednym lub dwoma elementami łączeniowymi EF30 i NEF22.

2) Przyciski sterownicze P22 i PO22 z trzema elementami łączeniowymi EF30.

1) Кнопки управления P22 и PO22 с одном или двумя коммутационными элементами EF30 и NEF22.

2) Кнопки управления P22 и PO22 с трема коммутационными элементами EF30.

1) Control push-buttons P22 and PO22 with one or two contact blocks EF30 and NEF22.

2) Control push-buttons P22 and PO22 with three contact blocks EF30.