Aparatura kontrolna i sygnalizacyjna RMQ-Titan



Powering Business Worldwide

Stworzone dla praktycznych rozwiązań

Ergonomiczna konstrukcja serii RMQ-Titan pozwala na praktyczne wykorzystanie elementów niezależnie czy będą one zainstalowane na panelach operatorskich czy szafach sterowniczych. Wysoki stopień ochrony utrzymany w większości przypadków na poziomie IP67 (a nawet IP69K) z powodzeniem nadaje się do instalowania w najbardziej wymagających środowiskach. Napędy przycisków i przełączników zostały stworzone tak, aby ich kształt był wygodny w użyciu, a lampki sygnalizacyjne zapewniały doskonałą jakość natężenia oświetlenia niezależnie od warunków panujących w otoczeniu. Ponadto zastosowanie technologii LED sprawia, że sygnalizacja jest odporna na drgania i wibracje, a jej żywotność dochodzi do 100.000 godzin pracy.

Kiedy bezpieczeństwo jest priorytetem niezwykle istotne jest, aby sygnalizacja była wyraźna i skuteczna. Może to w znacznym stopniu przyspieszyć reakcję obsługi na niebezpieczne sytuacje mogące mieć wpływ na bezpieczeństwo maszyn i urządzeń oraz ludzi przy nich pracujących. Intuicyjna symbolika oraz odpowiednio dobrana kolorystyka sprawiają, że wszystkie sygnały są łatwo rozpoznawalne i odczytywane w każdej sytuacji. Bogata oferta standardowych opisów i symboli może być w każdym momencie rozbudowana o indywidualne projekty tworzone przy pomocy programu Labeleditor. Wykorzystywanie w procesie tworzenia opisów technologii laserowej gwarantuje trwałość oraz najwyższą jakość na najwyższym poziomie.

Wysoka uniwersalność serii RMQ-Titan zapewnia technologię pozwalającą na dowolne (indywidualne) konfigurowanie przycisków oraz przełączników pod względem sposobu działania (z samopowrotem / bez samopowrotu) przy pomocy specjalnego przełącznika lub elementów kodujących. Oznacza to jeszcze lepsze dopasowanie do potrzeb i wymagań klientów oraz znaczną oszczędność stanów magazynowych.



Duża różnorodność pozwala na dopasowanie elementów czołowych do potrzeb nawet najbardziej wymagających klientów.



Łatwa zmiana sposobu działania (z samopowrotem / bez samopowrotu) w napędach przycisków M22-DR…

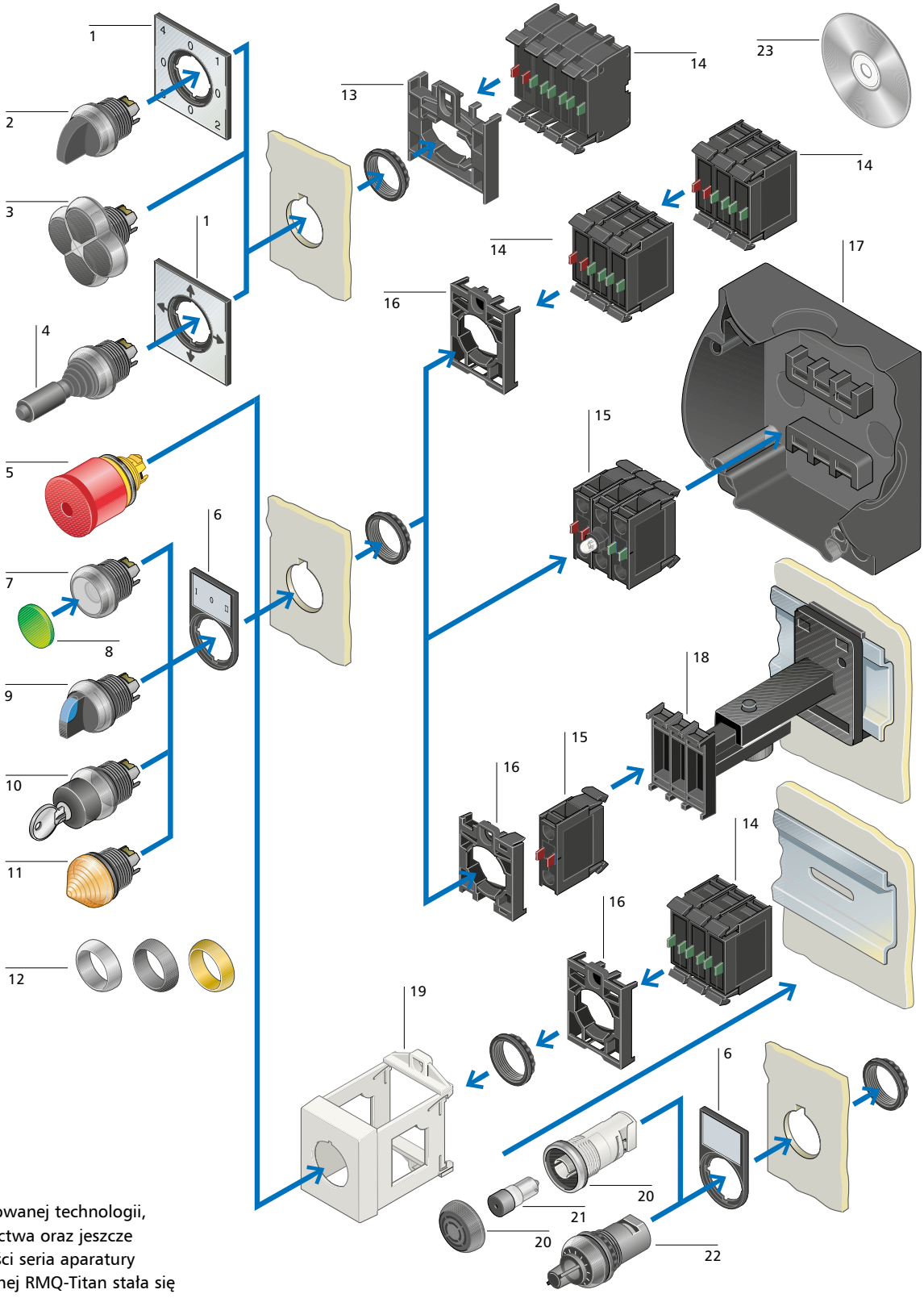

Z połączenia zaawansowanej technologii, nowoczesnego wzornictwa oraz jeszcze większej funkcjonalności seria aparatury kontrolno-sygnalizacyjnej RMQ-Titan stała się idealnym rozwiązaniem dla wielu systemów sterowania maszyn i urządzeń. W skład bogatej linii produktów wchodzą rozmaite wykonania: przycisków, przełączników, lampek sygnalizacyjnych, przycisków bezpieczeństwa, joysticków, sygnalizatorów dźwiękowych, potencjometrów, a także elementów mniej standardowych, jak chociażby gniazda USB i RJ45

Seria RMQ-Titan jest idealnym wyborem dla producentów OEM, integratorów systemów. Jednym słowem idealnie sprawdza się tam, gdzie nie bez znaczenia pozostaje estetyka, funkcjonalność, łatwość dostosowywania do potrzeb oraz najwyższa jakość wykonania.

1 Tabliczka opisowa czteropozycyjna
2 Przełącznik czteropozycyjny
3 Przycisk czteropozycyjny
4 Joystick
5 Przycisk bezpieczeństwa
6 Tabliczka opisowa
7 Napęd przycisku
8 Wkładka przycisku / soczewka do lampki
9 Przełącznik
10 Przełącznik z kluczykiem
11 Lampka sygnalizacyjna
12 Pierścienie czołowe
13 Łącznik mocujący M22-A4
14 Element stykowy / dioda LED z mocow. do płyty czołowej
15 Element stykowy / dioda LED z mocow. do ścianki tylnej
16 Łącznik mocujący M22-A
17 Obudowa
18 Wspornik teleskopowy
19 Adapter IVS do szyny montażowej
20 Obudowa do brzęczyka
21 Brzęczyk
22 Potencjometr
23 Edytor opisów (Labeleditor)

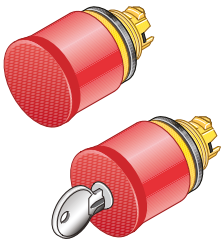

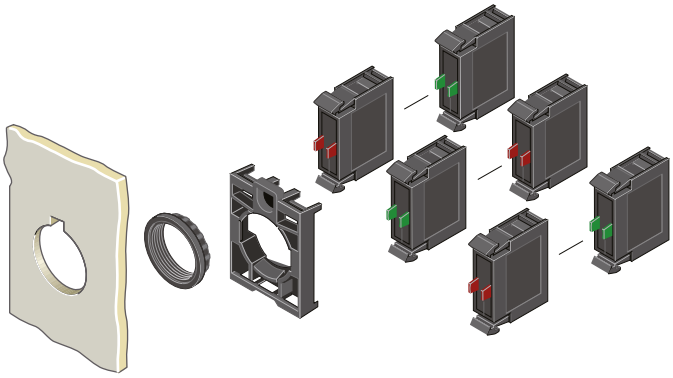

Przyciski bezpieczeństwa IP67, 69K

	Opis	Kolor	Typ	Nr artykułu
M22-PV 	Odblokowanie przez pociągnięcie, ∅ 38 mm	Czerwony	**M22-PV**	216876
		Czarny	**M22S-PV**	225528
		Czerwony podśw.	**M22-PVL**	216878
M22-PVT 	Odblokowanie przez przekręcenie, ∅ 38 mm	Czerwony	**M22-PVT**	263467
		Czarny	**M22S-PVT**	271499
M22-PVS 	Odblokowanie przez przekręcenie kluczyka, ∅ 38 mm	Czerwony	**M22-PVS**	216879
M22-PVT45P 	Odblokowanie przez przekręcenie	Czerwony	**M22-PVT45P**	121462
		Czerwony	**M22-PVT60P**	121464
M22-PVT45P-MPI 	Odblokowanie przez przekręcenie, z mechaniczną sygnalizacją zadziałania	Czerwony	**M22-PVT45P-MPI**	121463
		Czerwony	**M22-PVT60P-MPI**	121465
M22-PVS45P-MS1 	Odblokowanie przez przekręcenie kluczyka	Czerwony	**M22-PVS45P-MS1**	121468
		Czerwony	**M22-PVS45P-RS**	121466
		Czerwony	**M22-PVS60P-MS1**	121469
		Czerwony	**M22-PVS60P-RS**	121467

Pierścienie podświetlane LED

	Opis		Typ	Nr artykułu
M22-XPV60-Y-24 	24 V AC/DC	Żółty, 3 grupy po 4 LED	**M22-XPV60-Y-24**	121477
	230 V AC	Żółty, 1 grupa 8 LED	**M22-XPV60-Y-230**	138280

Łącznik do mocowania

	Opis	Typ	Nr artykułu
M22-A 	Mocowanie do płyty czołowej, do 3 elementów stykowych / z diodami LED	**M22-A**	216374

Elementy stykowe

	Sposób podłączenia	Typ	Nr artykułu
M22-K10 	Zaciski ze śrubą	1 zw.	**M22-K10**	216376
		1 zw. przysp.	**M22-K10P**	110835
		1 rozw.	**M22-K01**	216378
		1 rozw. opóźn.	**M22-K01D**	262165
	Zaciski sprężynowe	1 zw.	**M22-CK10**	216384
		1 rozw.	**M22-CK01**	216385
		1 rozw. opóźn.	**M22-CK01D**	262510
		2 zw.	**M22-CK20**	107898
		2 rozw.	**M22-CK02**	107899
		1 zw. / 1 rozw.	**M22-CK11**	107940

Elementy stykowe z samokontrolą

	Sposób podłączenia	Typ	Nr artykułu
M22-K01SMC10 	Zaciski ze śrubą	1 zw. / 1 rozw.	**M22-K01SMC10**	121472
		1 zw. / 2 rozw.	**M22-K02SMC10**	121474

Akcesoria

	Opis	Typ	Nr artykułu
M22-XGPV 	Pierścień osłaniający, do elementów o średnicy 38 mm	**M22-XGPV**	231273
M22-PL-PV 	Osłona plombowana, do elementów o średnicy 38 mm	**M22-PL-PV**	216397

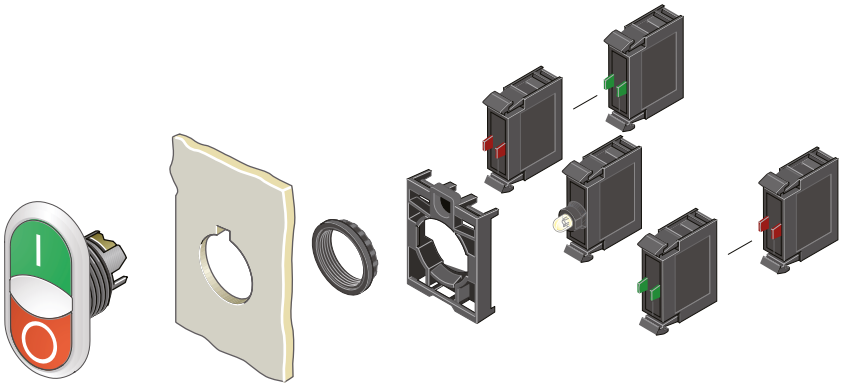

Przyciski podwójne z lampką kontrolną IP66

M22-DDL-GR-X1/X0



Wykonanie	Wkładka przycisku	Pierścień czołowy **tytanowy** Typ	Nr artykułu	Pierścień czołowy **czarny** Typ	Nr artykułu
Lampka i przyciski wypukłe		**M22-DDL-GR**	216698	**M22S-DDL-GR**	216699
	I O	**M22-DDL-GR-X1/X0**	216700	**M22S-DDL-GR-X1/X0**	216701
	START STOP	**M22-DDL-GR-GB1/GB0**	216702	**M22S-DDL-GR-GB1/GB0**	216703
		M22-DDL-WS	216704	**M22S-DDL-WS**	216705
	I O	**M22-DDL-WS-X1/X0**	216706	**M22S-DDL-WS-X1/X0**	216707
	START STOP	**M22-DDL-WS-GB1/GB0**	216708	**M22S-DDL-WS-GB1/GB0**	216709
	↑ ↓	**M22-DDL-S-X7/X7**	216710	**M22S-DDL-S-X7/X7**	216711
	+ −	**M22-DDL-S-X4/X5**	218145	**M22S-DDL-S-X4/X5**	218146
Lampka i przyciski płaskie	I O	**M22-DDLF-GR-X1/X0**	284814	**M22S-DDLF-GR-X1/X0**	284815
	I O	**M22-DDLF-WS-X1/X0**	284816	**M22S-DDLF-WS-X1/X0**	284817
Przycisk I i lampka płaskie, przycisk 0 wypukły	I O	**M22-DDLM-GR-X1/X0**	284830	**M22S-DDLM-GR-X1/X0**	284831
	I O	**M22-DDLM-WS-X1/X0**	284832	**M22S-DDLM-WS-X1/X0**	284833

Łącznik do mocowania

M22-A



Opis	Typ	Nr artykułu
Mocowanie do płyty czołowej, do 3 elementów stykowych / z diodami LED	**M22-A**	216374

Elementy z diodami LED (kolor biały)

M22-LED-W



Sposób podłączenia	Znam. napięcie pracy	Typ	Nr artykułu
Zaciski ze śrubą	12 – 30 V AC/DC	**M22-LED-W**	216557
	85 – 264 V AC, 50/60 Hz	**M22-LED230-W**	216563
Zaciski sprężynowe	12 – 30 V AC/DC	**M22-CLED-W**	216569
	85 – 264 V AC, 50/60 Hz	**M22-CLED230-W**	216575

Elementy stykowe

M22-K10



Sposób podłączenia		Typ	Nr artykułu
Zaciski ze śrubą	1 zw.	**M22-K10**	216376
	1 zw. przysp.	**M22-K10P**	110835
	1 rozw.	**M22-K01**	216378
	1 rozw. opóźn.	**M22-K01D**	262165
Zaciski sprężynowe	1 zw.	**M22-CK10**	216384
	1 rozw.	**M22-CK01**	216385
	1 rozw. opóźn.	**M22-CK01D**	262510
	2 zw.	**M22-CK20**	107898
	2 rozw.	**M22-CK02**	107899
	1 zw. / 1 rozw.	**M22-CK11**	107940

Akcesoria

M22-T-DD



Opis	Typ	Nr artykułu
Membrana zabezpieczająca, silikonowa	**M22-T-DD**	216396

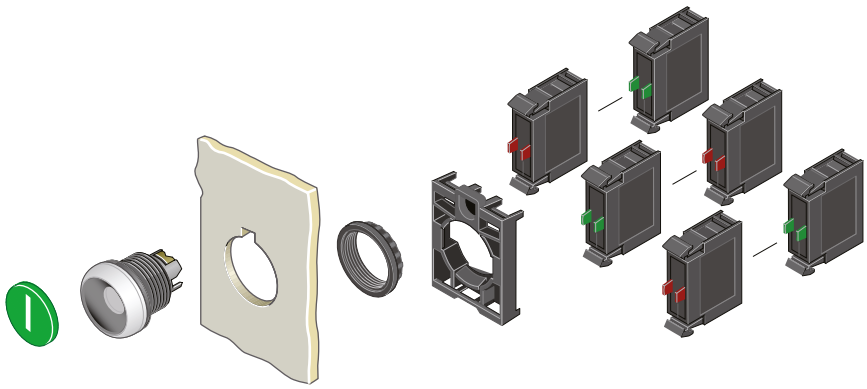

Przyciski płaskie IP67, IP69K

M22-D-G



Wykonanie	Wkładka przycisku	Pierścień czołowy **tytanowy** Typ	Nr artykułu	Pierścień czołowy **czarny** Typ	Nr artykułu
Z samopowrotem	●	**M22-D-S**	216590	**M22S-D-S**	216591
	○	**M22-D-W**	216592	**M22S-D-W**	216593
	●	**M22-D-R**	216594	**M22S-D-R**	216595
	●	**M22-D-G**	216596	**M22S-D-G**	216597
	●	**M22-D-Y**	216598	**M22S-D-Y**	216599
	●	**M22-D-B**	216600	**M22S-D-B**	216601
	●	**M22-D-GR**	132671	**M22S-D-GR**	132672
	◎	**M22-D-R-X0**	216605	**M22S-D-R-X0**	216606
	◎	**M22-D-G-X1**	216607	**M22S-D-G-X1**	216608
	◎	**M22-D-S-X0**	216609	**M22S-D-S-X0**	216610
	◎	**M22-D-W-X1**	216611	**M22S-D-W-X1**	216612
Bez samopowrotu	●	**M22-DR-S**	216613	**M22S-DR-S**	216614
	○	**M22-DR-W**	216615	**M22S-DR-W**	216616
	●	**M22-DR-R**	216617	**M22S-DR-R**	216618
	●	**M22-DR-G**	216619	**M22S-DR-G**	216620
	●	**M22-DR-Y**	216621	**M22S-DR-Y**	216622
	●	**M22-DR-B**	216623	**M22S-DR-B**	216624
	◎	**M22-DR-R-X0**	216628	**M22S-DR-R-X0**	216629
	◎	**M22-DR-G-X1**	216630	**M22S-DR-G-X1**	216631
	◎	**M22-DR-S-X0**	216632	**M22S-DR-S-X0**	216633
	◎	**M22-DR-W-X1**	216634	**M22S-DR-W-X1**	216635

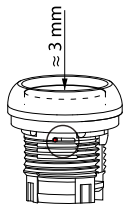

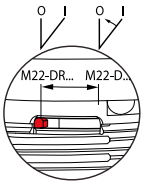

Łącznik do mocowania

M22-A



Opis	Typ	Nr artykułu
Mocowanie do płyty czołowej, do 3 elementów stykowych / z diodami LED	**M22-A**	216374

Akcesoria

Opis	Typ	Nr artykułu
Membrana zabezpieczająca, silikonowa	**M22-T-D**	216395
Pierścień osłaniający	**M22-XGWK**	231274

M22-T-D



M22-XGWK



M22-K10



Elementy stykowe

Sposób podłączenia		Typ	Nr artykułu
Zaciski ze śrubą	1 zw.	**M22-K10**	216376
	1 zw. przysp.	**M22-K10P**	110835
	1 rozw.	**M22-K01**	216378
	1 rozw. opóźn.	**M22-K01D**	262165
Zaciski sprężynowe	1 zw.	**M22-CK10**	216384
	1 rozw.	**M22-CK01**	216385
	1 rozw. opóźn.	**M22-CK01D**	262510
	2 zw.	**M22-CK20**	107898
	2 rozw.	**M22-CK02**	107899
	1 zw. / 1 rozw.	**M22-CK11**	107940

Kompletna biblioteka grafik i opisów dostępna na www.moeller.pl/rmq

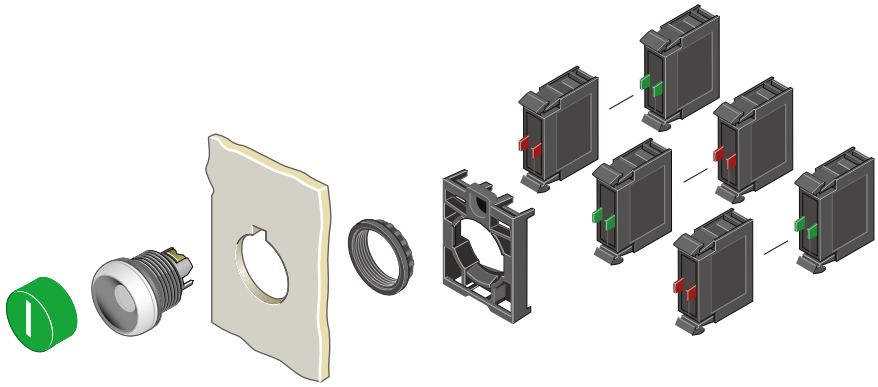

Przyciski wystające IP67, IP69K

M22-DH-R



Wykonanie	Wkładka przycisku	Pierścień czołowy **tytanowy** Typ	Nr artykułu	Pierścień czołowy **czarny** Typ	Nr artykułu
Z samopowrotem	●	**M22-DH-S**	216636	**M22S-DH-S**	216637
	○	**M22-DH-W**	216638	**M22S-DH-W**	216639
	●	**M22-DH-R**	216641	**M22S-DH-R**	216642
	●	**M22-DH-G**	216643	**M22S-DH-G**	216645
	●	**M22-DH-Y**	216646	**M22S-DH-Y**	216647
	●	**M22-DH-B**	216649	**M22S-DH-B**	216650
	◎	**M22-DH-R-X0**	216655	**M22S-DH-R-X0**	216656
	I	**M22-DH-G-X1**	216657	**M22S-DH-G-X1**	216658
	◎	**M22-DH-S-X0**	216659	**M22S-DH-S-X0**	216660
	I	**M22-DH-W-X1**	216661	**M22S-DH-W-X1**	216662
Bez samopowrotu	●	**M22-DRH-S**	216663	**M22S-DRH-S**	216664
	○	**M22-DRH-W**	216665	**M22S-DRH-W**	216666
	●	**M22-DRH-R**	216667	**M22S-DRH-R**	216668
	●	**M22-DRH-G**	216669	**M22S-DRH-G**	216670
	●	**M22-DRH-Y**	216671	**M22S-DRH-Y**	216672
	●	**M22-DRH-B**	216673	**M22S-DRH-B**	216674
	◎	**M22-DRH-R-X0**	216675	**M22S-DRH-R-X0**	216676
	I	**M22-DRH-G-X1**	216677	**M22S-DRH-G-X1**	216678
	◎	**M22-DRH-S-X0**	216679	**M22S-DRH-S-X0**	216680
	I	**M22-DRH-W-X1**	216681	**M22S-DRH-W-X1**	216682

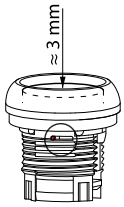

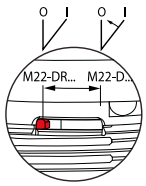

Łącznik do mocowania

M22-A



Opis	Typ	Nr artykułu
Mocowanie do płyty czołowej, do 3 elementów stykowych / z diodami LED	**M22-A**	216374

Akcesoria

M22-XGWK



Opis	Typ	Nr artykułu
Pierścień osłaniający	**M22-XGWK**	231274

M22-K10



Elementy stykowe

Sposób podłączenia		Typ	Nr artykułu
Zaciski ze śrubą	1 zw.	**M22-K10**	216376
	1 zw. przysp.	**M22-K10P**	110835
	1 rozw.	**M22-K01**	216378
	1 rozw. opóźn.	**M22-K01D**	262165
Zaciski sprężynowe	1 zw.	**M22-CK10**	216384
	1 rozw.	**M22-CK01**	216385
	1 rozw. opóźn.	**M22-CK01D**	262510
	2 zw.	**M22-CK20**	107898
	2 rozw.	**M22-CK02**	107899
	1 zw. / 1 rozw.	**M22-CK11**	107940

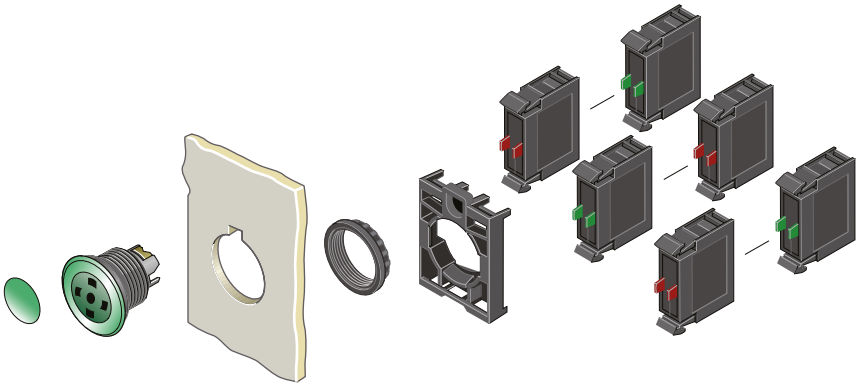

Przyciski grzybkowe, IP67, IP69K

M22-DP-R



Wykonanie	Wkładka przycisku	Kolor grzybka	Pierścień czołowy **tytanowy** Typ	Nr artykułu	Pierścień czołowy **czarny** Typ	Nr artykułu
Z samopowrotem	●	●	**M22-DP-S**	216712	**M22S-DP-S**	216713
	●	●	**M22-DP-R**	216714	**M22S-DP-R**	216715
	●	●	**M22-DP-G**	216716	**M22S-DP-G**	216717
	●	●	**M22-DP-Y**	216718	**M22S-DP-Y**	216719
	◎	●	**M22-DP-R-X0**	216720	**M22S-DP-R-X0**	216721
	I	●	**M22-DP-G-X1**	216722	**M22S-DP-G-X1**	216723
	◎	●	**M22-DP-S-X0**	216724	**M22S-DP-S-X0**	216725
	I	●	**M22-DP-W-X1**	216726	**M22S-DP-W-X1**	216727
	–	●	**M22-DP-S-X**	216728	**M22S-DP-S-X**	216730
	–	●	**M22-DP-R-X**	216731	**M22S-DP-R-X**	216733
	–	●	**M22-DP-G-X**	216734	**M22S-DP-G-X**	216736
	–	●	**M22-DP-Y-X**	216737	**M22S-DP-Y-X**	216739
Bez samopowrotu	●	●	**M22-DRP-S**	216743	**M22S-DRP-S**	216744
	●	●	**M22-DRP-R**	216745	**M22S-DRP-R**	216746
	●	●	**M22-DRP-G**	216747	**M22S-DRP-G**	216748
	●	●	**M22-DRP-Y**	216749	**M22S-DRP-Y**	216750
	◎	●	**M22-DRP-R-X0**	216751	**M22S-DRP-R-X0**	216752
	I	●	**M22-DRP-G-X1**	216753	**M22S-DRP-G-X1**	216754
	◎	●	**M22-DRP-S-X0**	216755	**M22S-DRP-S-X0**	216756
	I	●	**M22-DRP-W-X1**	216757	**M22S-DRP-W-X1**	216758
	–	●	**M22-DRP-S-X**	216759	**M22S-DRP-S-X**	216761
	–	●	**M22-DRP-R-X**	216762	**M22S-DRP-R-X**	216764
	–	●	**M22-DRP-G-X**	216765	**M22S-DRP-G-X**	216767
	–	●	**M22-DRP-Y-X**	216768	**M22S-DRP-Y-X**	216770

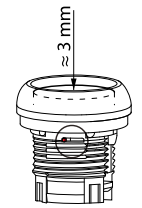

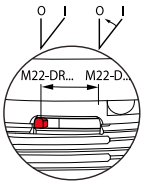

Łącznik do mocowania

M22-A



Opis	Typ	Nr artykułu
Mocowanie do płyty czołowej, do 3 elementów stykowych / z diodami LED	**M22-A**	216374

M22-K10



Elementy stykowe

Sposób podłączenia		Typ	Nr artykułu
Zaciski ze śrubą	1 zw.	**M22-K10**	216376
	1 zw. przysp.	**M22-K10P**	110835
	1 rozw.	**M22-K01**	216378
	1 rozw. opóźn.	**M22-K01D**	262165
Zaciski sprężynowe	1 zw.	**M22-CK10**	216384
	1 rozw.	**M22-CK01**	216385
	1 rozw. opóźn.	**M22-CK01D**	262510
	2 zw.	**M22-CK20**	107898
	2 rozw.	**M22-CK02**	107899
	1 zw. / 1 rozw.	**M22-CK11**	107940

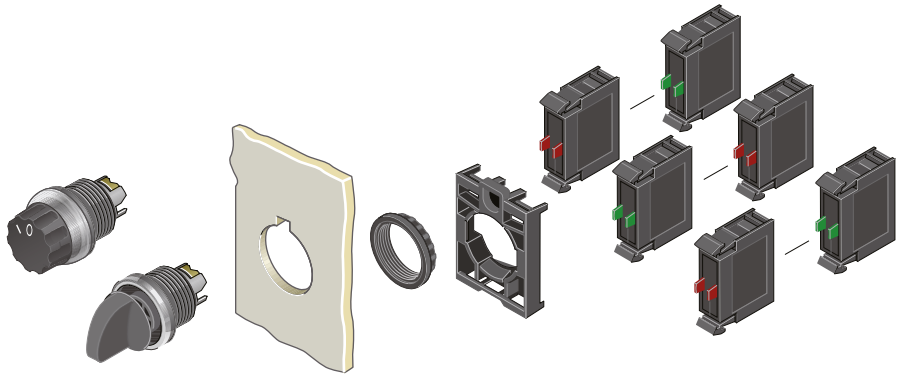

Przełączniki, IP66

M22-WK3



Wykonanie	Działanie	Pierścień czołowy **tytanowy** Typ	Nr artykułu	Pierścień czołowy **czarny** Typ	Nr artykułu
2 położenia Z główką obrotową	40°	**M22-W**	216853	**M22S-W**	216854
	60°	**M22-WR**	216855	**M22S-WR**	216856
	60°	**M22-WR-X92**	216857	**M22S-WR-X92**	216858
	60°	**M22-WR-X91**	216859	**M22S-WR-X91**	216860
	60°	**M22-WR-***	226836	**M22S-WR-***	226837
2 położenia Z pokrętłem piórkowym	40°	**M22-WK**	216865	**M22S-WK**	216866
	60°	**M22-WRK**	216867	**M22S-WRK**	216869
	60°	**M22-WRK-GVP**	216868		
2 położenia Z pokrętłem piórkowym, położenia łączenia V	60°	**M22-WKV**	216874	**M22S-WKV**	216875
3 położenia Z główką obrotową	40° 40°	**M22-W3**	216861	**M22S-W3**	216862
	60° 60°	**M22-WR3**	216863	**M22S-WR3**	216864
	60° 60°	**M22-WR3-X94**	226838	**M22S-WR3-X94**	226839
	60° 60°	**M22-WR3-***	226840	**M22S-WR3-***	226841
3 położenia Z pokrętłem piórkowym	40° 40°	**M22-WK3**	216870	**M22S-WK3**	216871
	60° 60°	**M22-WRK3**	216872	**M22S-WRK3**	216873

Łącznik do mocowania

M22-A



Opis	Typ	Nr artykułu
Mocowanie do płyty czołowej, do 3 elementów stykowych / z diodami LED	**M22-A**	216374

Elementy stykowe

M22-K10



Sposób podłączenia		Typ	Nr artykułu
Zaciski ze śrubą	1 zw.	**M22-K10**	216376
	1 zw. przysp.	**M22-K10P**	110835
	1 rozw.	**M22-K01**	216378
	1 rozw. opóźn.	**M22-K01D**	262165
Zaciski sprężynowe	1 zw.	**M22-CK10**	216384
	1 rozw.	**M22-CK01**	216385
	1 rozw. opóźn.	**M22-CK01D**	262510
	2 zw.	**M22-CK20**	107898
	2 rozw.	**M22-CK02**	107899
	1 zw. / 1 rozw.	**M22-CK11**	107940

Akcesoria

Opis	Typ	Nr artykułu
M22-XW  Mostek popychacza Do środkowego zestyku w przełączniku 3-położeniowym, bez podświetlenia	**M22-XW**	216405
M22-XC-R  Komplet elementów kodujących Do zmiany działania bez samopowrotu / z samopowrotem i wyjmowania kluczyka	**M22-XC-R**	216406
M22-XC-Y  Komplet elementów kodujących Do zmiany działania bez samopowrotu / z samopowrotem	**M22-XC-Y**	216407

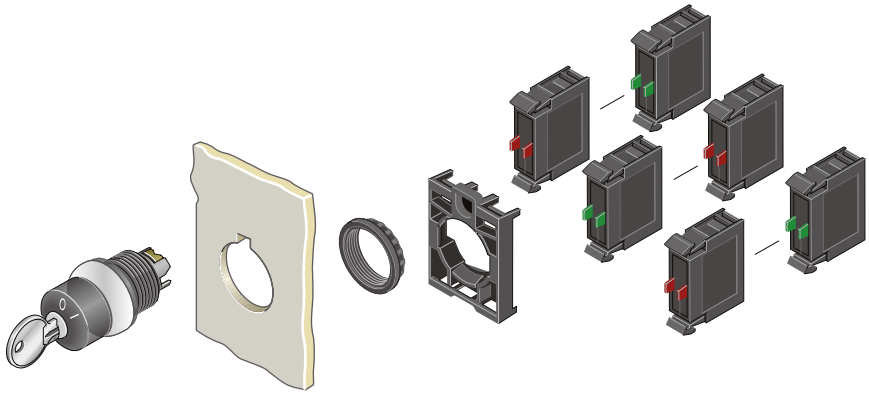

Przełączniki z kluczykiem, IP66

M22-WRS3



Wykonanie	Działanie	Pierścień czołowy **tytanowy** Typ	Nr artykułu	Pierścień czołowy **czarny** Typ	Nr artykułu
2 położenia Zamek MS1	⟩ 40°	**M22-WS**	216881	**M22S-W**	216854
	↙ 60°	**M22-WRS**	216887	**M22S-WR**	216856
	↙ 60°	**M22-WRS-A1**	229092	**M22S-WR-X92**	216858
2 położenia Zamek MS2 – MS20 (w oznaczeniu typu podać numer zamka)	⟩ 40°	**M22-WS-MS*[1)]**	216883	**M22S-WK**	216866
	↙ 60°	**M22-WRS-MS*[1)]**	216890	**M22S-WRK**	216869
	↙ 50°	**M22-WRS-MS*-A1[1)]**	217440		
3 położenia Zamek MS1	40° ⟨⟩ 40°	**M22-WS3**	216894	**M22S-WS3**	216895
	60° ↘↙ 60°	**M22-WRS3**	216900	**M22S-WRS3**	216901
	↓↙	**M22-WRS3-A*[1)]**	229094	**M22S-WRS3-A*[1)]**	229095
3 położenia Zamek MS1 – MS20 (w oznaczeniu typu podać numer zamka)	dobierane	**M22-WRS3-MS*-A*[1)]**	217442	**M22S-WRS3-MS*-A*[1)]**	217443
	40° ⟨⟩ 40°	**M22-WS3-MS*[1)]**	216896	**M22S-WS3-MS*[1)]**	216897
	60° ↘↙ 60°	**M22-WRS3-MS*[1)]**	216903	**M22S-WRS3-MS*[1)]**	216904

Uwagi
1) Przykład: M22(S)-WRS3-MS*-A*
MS*: * = MS1 – MS20 (nr zamka indywidualnego)
A*: * = 1, działanie ↓↙, kluczyk wyjmowany w położeniu 0
* = 2, działanie ↓↙, kluczyk wyjmowany w położeniu I, 0
* = 3, działanie ↓↙, kluczyk wyjmowany w położeniu 0, II
* = 4, działanie ↓⟩, kluczyk wyjmowany w położeniu I, 0
* = 5, działanie ↓⟩, kluczyk wyjmowany w położeniu 0
* = 6, działanie ⟨↓⟩, kluczyk wyjmowany w położeniu 0, II
* = 7, działanie ⟨↓⟩, kluczyk wyjmowany w położeniu 0
* = 10, działanie ↓↙, kluczyk wyjmowany w położeniu I, II

Łącznik do mocowania

M22-A



Opis	Typ	Nr artykułu
Mocowanie do płyty czołowej, do 3 elementów stykowych / z diodami LED	**M22-A**	216374

Elementy stykowe

M22-K10



Sposób podłączenia		Typ	Nr artykułu
Zaciski ze śrubą	1 zw.	**M22-K10**	216376
	1 zw. przysp.	**M22-K10P**	110835
	1 rozw.	**M22-K01**	216378
	1 rozw. opóźn.	**M22-K01D**	262165
Zaciski sprężynowe	1 zw.	**M22-CK10**	216384
	1 rozw.	**M22-CK01**	216385
	1 rozw. opóźn.	**M22-CK01D**	262510
	2 zw.	**M22-CK20**	107898
	2 rozw.	**M22-CK02**	107899
	1 zw. / 1 rozw.	**M22-CK11**	107940

Akcesoria

Opis	Typ	Nr artykułu
M22-ES-MS1  Kluczyk pojedynczy Do zamków MS1	**M22-ES-MS1**	216416
Kluczyk pojedynczy Do zamków MS2 – MS20	**M22-ES-MS***	216417
M22-XW  Mostek popychacza Do środkowego zestyku w przełączniku 3-położeniowym, bez podświetlenia	**M22-XW**	216405
M22-XWS  Membrana zabezpieczająca, silikonowa	**M22-XWS**	231275
M22-XC-R  Komplet elementów kodujących Do zmiany działania bez samopowrotu / z samopowrotem i wyjmowania kluczyka	**M22-XC-R**	216406
M22-XC-Y  Komplet elementów kodujących Do zmiany działania bez samopowrotu / z samopowrotem	**M22-XC-Y**	216407

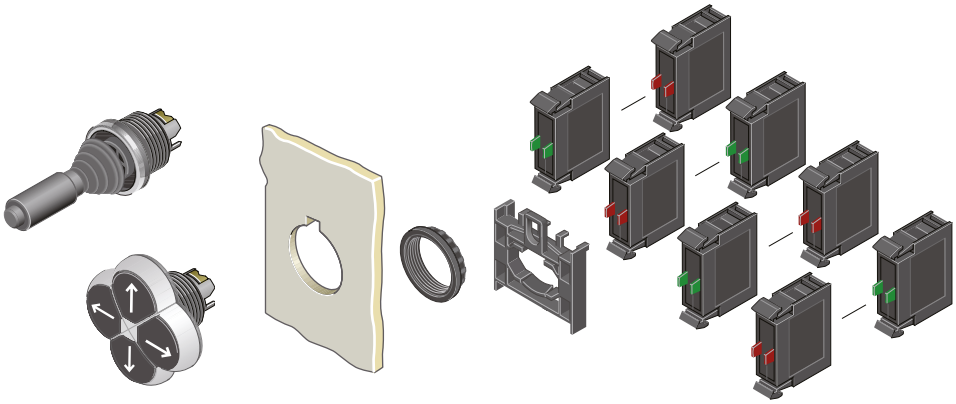

Joysticki, IP66

M22-WJ4



Opis	Działanie	Pierścień czołowy **tytanowy** Typ	Nr artykułu	Pierścień czołowy **czarny** Typ	Nr artykułu
Z jednym punktem łączenia w każdym kierunku ruchu	2 położenia	**M22-WJ2H**	289195	**M22S-WJ2H**	289197
	2 położenia	**M22-WRJ2H**	289199	**M22S-WRJ2H**	289241
	2 położenia	**M22-WJ2V**	289196	**M22S-WJ2V**	289198
	2 położenia	**M22-WRJ2V**	289240	**M22S-WRJ2V**	289242
	4 położenia	**M22-WRJ4**	279415	**M22S-WRJ4**	279416
	4 położenia	**M22-WJ4**	279417	**M22S-WJ4**	279418
Z dwoma punktami łączenia w każdym kierunku ruchu	2 położenia	**M22-WJ2H-2P**	111508		
	2 położenia	**M22-WJ2V-2P**	111507		
	4 położenia	**M22-WJ4-2P**	110836		

Przyciski 4-pozycyjne, IP66

M22-D4-S-X7



Opis	Działanie	Pierścień czołowy **tytanowy** Typ	Nr artykułu	Pierścień czołowy **czarny** Typ	Nr artykułu
		M22-D4-S	279411	**M22S-D4-S**	279412
		M22-D4-*-*	279413	**M22S-D4-*-***	279414
		M22-D4-S-X7	286336	**M22S-D4-S-X7**	286337
Z blokadą mechaniczną przycisków przeciwległych		**M22-DI4-S-X7**	286338	**M22S-DI4-S-X7**	286339
		M22-DI4-*-*	286340	**M22S-DI4-*-***	286341

Przełączniki 4-pozycyjne, IP66

M22-WRK4



Wykonanie	Działanie	Pierścień czołowy **tytanowy** Typ	Nr artykułu	Pierścień czołowy **czarny** Typ	Nr artykułu
4 położenia Z główką obrotową	45°	**M22-WR4**	279419	**M22S-WR4**	279430
4 położenia Z pokrętłem piórkowym	45°	**M22-WRK4**	279431	**M22S-WRK4**	279432

Łącznik do mocowania

M22-A4



Opis	Typ	Nr artykułu
Mocowanie do płyty czołowej, do 4 elementów stykowych / z diodami LED	**M22-A4**	279437

M22-K10



Elementy stykowe

Sposób podłączenia		Typ	Nr artykułu
Zaciski ze śrubą	1 zw.	**M22-K10**	216376
	1 zw. przysp.	**M22-K10P**	110835
	1 rozw.	**M22-K01**	216378
	1 rozw. opóźn.	**M22-K01D**	262165
Zaciski sprężynowe	1 zw.	**M22-CK10**	216384
	1 rozw.	**M22-CK01**	216385
	1 rozw. opóźn.	**M22-CK01D**	262510
	2 zw.	**M22-CK20**	107898
	2 rozw.	**M22-CK02**	107899
	1 zw. / 1 rozw.	**M22-CK11**	107940

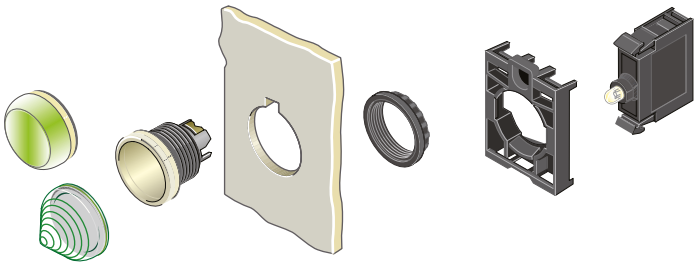

Lampki sygnalizacyjne, IP67, IP69K

M22-L-R



Wykonanie	Kolor	Typ	Nr artykułu
Płaskie	○	**M22-L-W**	216771
	●	**M22-L-R**	216772
	●	**M22-L-G**	216773
	●	**M22-L-Y**	216774
	●	**M22-L-B**	216775
	bez soczewki	**M22-L-X**	216776
Wystające, stożkowe	○	**M22-LH-W**	216778
	●	**M22-LH-R**	216779
	●	**M22-LH-G**	216780
	●	**M22-LH-Y**	216781
	●	**M22-LH-B**	216782

Łącznik do mocowania

M22-A



Opis	Typ	Nr artykułu
Mocowanie do płyty czołowej, do 3 elementów stykowych / z diodami LED	**M22-A**	216374

Osprzęt do elementów LED

M22-XLED220



Opis	Znam. napięcie pracy	Typ	Nr artykułu
Rezystor dopasowujący	42-60 V AC/DC	**M22-XLED60**	231078
	220 V AC/DC	**M22-XLED220**	271541
Tester	12-240 V AC/DC	**M22-XLED-T**	231079
	85-264 V AC	**M22-XLED230-T**	231080

M22-LED-W



Elementy z diodami LED

Kolor	Znam. napięcie pracy	Typ	Nr artykułu
Zaciski ze śrubą			
○	12 – 30 V AC/DC	**M22-LED-W**	216557
●	12 – 30 V AC/DC	**M22-LED-R**	216558
●	12 – 30 V AC/DC	**M22-LED-G**	216559
●	12 – 30 V AC/DC	**M22-LED-B**	218057
○	85 – 264 V AC, 50/60 Hz	**M22-LED230-W**	216563
●	85 – 264 V AC, 50/60 Hz	**M22-LED230-R**	216564
●	85 – 264 V AC, 50/60 Hz	**M22-LED230-G**	216565
●	85 – 264 V AC, 50/60 Hz	**M22-LED230-B**	218059

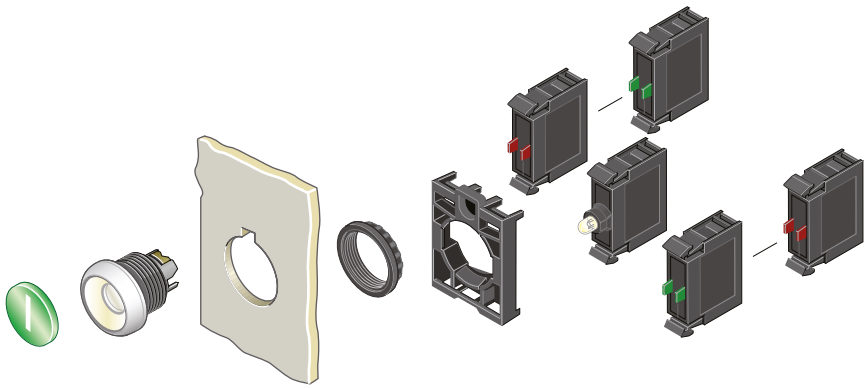

Przyciski płaskie podświetlane, IP67, IP69K

M22-DL-G



Wykonanie	Wkładka przycisku	Pierścień czołowy **tytanowy** Typ	Nr artykułu	Pierścień czołowy **czarny** Typ	Nr artykułu
Z samopowrotem	○	**M22-DL-W**	216922	**M22S-DL-W**	216924
		M22-DL-R	216925	**M22S-DL-R**	216926
		M22-DL-G	216927	**M22S-DL-G**	216928
		M22-DL-Y	216929	**M22S-DL-Y**	216930
		M22-DL-B	216931	**M22S-DL-B**	216932
	◎	**M22-DL-R-X0**	216936	**M22S-DL-R-X0**	216937
	I	**M22-DL-G-X1**	216938	**M22S-DL-G-X1**	216939
	◎	**M22-DL-W-X0**	216940	**M22S-DL-W-X0**	216941
	I	**M22-DL-W-X1**	216942	**M22S-DL-W-X1**	216943
Bez samopowrotu	○	**M22-DRL-W**	216944	**M22S-DRL-W**	216945
		M22-DRL-R	216946	**M22S-DRL-R**	216947
		M22-DRL-G	216948	**M22S-DRL-G**	216949
		M22-DRL-Y	216950	**M22S-DRL-Y**	216951
		M22-DRL-B	216952	**M22S-DRL-B**	216953
	◎	**M22-DRL-R-X0**	216957	**M22S-DRL-R-X0**	216958
	I	**M22-DRL-G-X1**	216959	**M22S-DRL-G-X1**	216960
	◎	**M22-DRL-W-X0**	216961	**M22S-DRL-W-X0**	216962
	I	**M22-DRL-W-X1**	216963	**M22S-DRL-W-X1**	216964

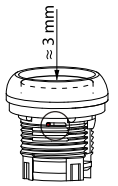

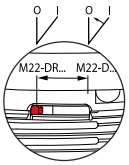

Łącznik do mocowania

M22-A



Opis	Typ	Nr artykułu
Mocowanie do płyty czołowej, do 3 elementów stykowych / z diodami LED	**M22-A**	216374

Elementy z diodami LED

M22-LED-W



Kolor	Znam. napięcie pracy	Typ	Nr artykułu
Zaciski ze śrubą			
○	12 – 30 V AC/DC	**M22-LED-W**	216557
	12 – 30 V AC/DC	**M22-LED-R**	216558
	12 – 30 V AC/DC	**M22-LED-G**	216559
	12 – 30 V AC/DC	**M22-LED-B**	218057
○	85 – 264 V AC, 50/60 Hz	**M22-LED230-W**	216563
	85 – 264 V AC, 50/60 Hz	**M22-LED230-R**	216564
	85 – 264 V AC, 50/60 Hz	**M22-LED230-G**	216565
	85 – 264 V AC, 50/60 Hz	**M22-LED230-B**	218059

Elementy stykowe

M22-K10



Sposób podłączenia		Typ	Nr artykułu
Zaciski ze śrubą	1 zw.	**M22-K10**	216376
	1 zw. przysp.	**M22-K10P**	110835
	1 rozw.	**M22-K01**	216378
	1 rozw. opóźn.	**M22-K01D**	262165
Zaciski sprężynowe	1 zw.	**M22-CK10**	216384
	1 rozw.	**M22-CK01**	216385
	1 rozw. opóźn.	**M22-CK01D**	262510
	2 zw.	**M22-CK20**	107898
	2 rozw.	**M22-CK02**	107899
	1 zw. / 1 rozw.	**M22-CK11**	107940

Akcesoria

M22-T-D



Opis	Typ	Nr artykułu
Membrana zabezpieczająca, silikonowa	**M22-T-D**	216395

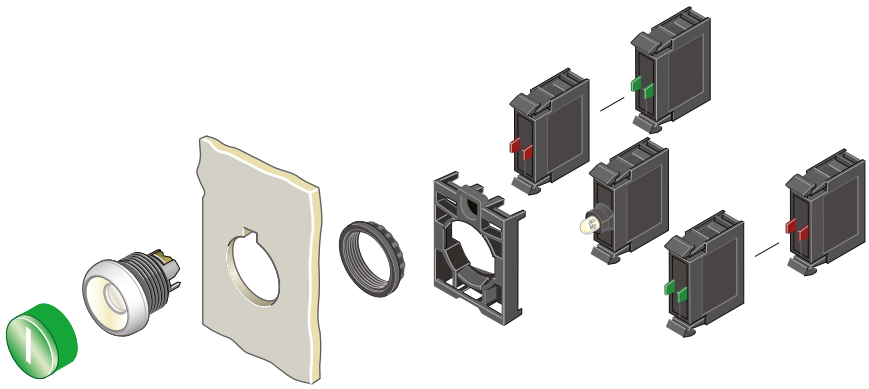

Przyciski wystające podświetlane, IP67, IP69K

M22-DLH-R



Wykonanie	Wkładka przycisku	Pierścień czołowy **tytanowy** Typ	Nr artykułu	Pierścień czołowy **czarny** Typ	Nr artykułu
Z samopowrotem	○	**M22-DLH-W**	216965	**M22S-DLH-W**	216966
		M22-DLH-R	216967	**M22S-DLH-R**	216968
		M22-DLH-G	216969	**M22S-DLH-G**	216970
		M22-DLH-Y	216971	**M22S-DLH-Y**	216972
		M22-DLH-B	216973	**M22S-DLH-B**	216974
	O	**M22-DLH-R-X0**	216975	**M22S-DLH-R-X0**	216976
	I	**M22-DLH-G-X1**	216977	**M22S-DLH-G-X1**	216978
	◎	**M22-DLH-W-X0**	216979	**M22S-DLH-W-X0**	216980
	⊙	**M22-DLH-W-X1**	216981	**M22S-DLH-W-X1**	216982
Bez samopowrotu	○	**M22-DRLH-W**	216788	**M22S-DRLH-W**	216791
		M22-DRLH-R	216789	**M22S-DRLH-R**	216792
		M22-DRLH-G	216796	**M22S-DRLH-G**	216798
		M22-DRLH-Y	216799	**M22S-DRLH-Y**	216801
		M22-DRLH-B	216802	**M22S-DRLH-B**	216803
	O	**M22-DRLH-R-X0**	216804	**M22S-DRLH-R-X0**	216808
	I	**M22-DRLH-G-X1**	216805	**M22S-DRLH-G-X1**	216809
	◎	**M22-DRLH-W-X0**	216806	**M22S-DRLH-W-X0**	216810
	⊙	**M22-DRLH-W-X1**	216807	**M22S-DRLH-W-X1**	216811

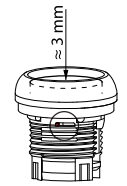

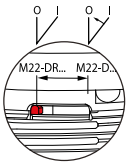

Łącznik do mocowania

M22-A



Opis	Typ	Nr artykułu
Mocowanie do płyty czołowej, do 3 elementów stykowych / z diodami LED	**M22-A**	216374

Elementy z diodami LED

M22-LED-W



Kolor	Znam. napięcie pracy	Typ	Nr artykułu
Zaciski ze śrubą			
○	12 – 30 V AC/DC	**M22-LED-W**	216557
	12 – 30 V AC/DC	**M22-LED-R**	216558
	12 – 30 V AC/DC	**M22-LED-G**	216559
	12 – 30 V AC/DC	**M22-LED-B**	218057
○	85 – 264 V AC, 50/60 Hz	**M22-LED230-W**	216563
	85 – 264 V AC, 50/60 Hz	**M22-LED230-R**	216564
	85 – 264 V AC, 50/60 Hz	**M22-LED230-G**	216565
	85 – 264 V AC, 50/60 Hz	**M22-LED230-B**	218059

Elementy stykowe

M22-K10



Sposób podłączenia		Typ	Nr artykułu
Zaciski ze śrubą	1 zw.	**M22-K10**	216376
	1 zw. przysp.	**M22-K10P**	110835
	1 rozw.	**M22-K01**	216378
	1 rozw. opóźn.	**M22-K01D**	262165
Zaciski sprężynowe	1 zw.	**M22-CK10**	216384
	1 rozw.	**M22-CK01**	216385
	1 rozw. opóźn.	**M22-CK01D**	262510
	2 zw.	**M22-CK20**	107898
	2 rozw.	**M22-CK02**	107899
	1 zw. / 1 rozw.	**M22-CK11**	107940

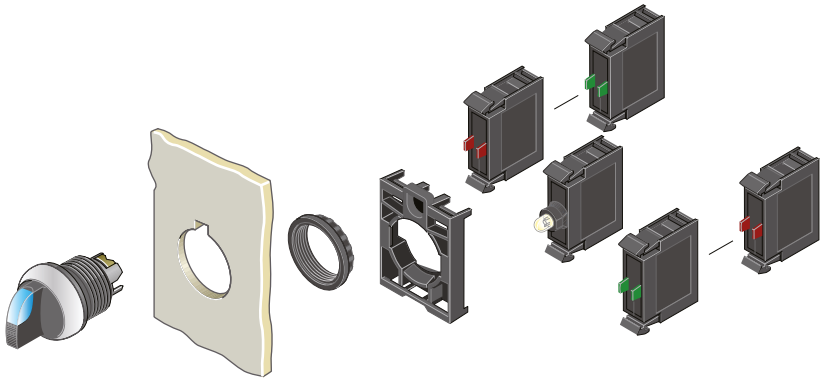

Przełączniki piórkowe podświetlane, IP66

M22-WRLK-W



Wykonanie	Działanie	Kolor	Pierścień czołowy **tytanowy** Typ	Nr artykułu	Pierścień czołowy **czarny** Typ	Nr artykułu
2 położenia Z samopowrotem	⟩ 40°	○	**M22-WLK-W**	216812	**M22S-WLK-W**	216813
	⟩ 40°	●	**M22-WLK-R**	216814	**M22S-WLK-R**	216815
	⟩ 40°	●	**M22-WLK-G**	216816	**M22S-WLK-G**	216817
2 położenia Bez samopowrotu	⟋ 60°	○	**M22-WRLK-W**	216823	**M22S-WRLK-W**	216824
	⟋ 60°	●	**M22-WRLK-R**	216825	**M22S-WRLK-R**	216826
	⟋ 60°	●	**M22-WRLK-G**	216827	**M22S-WRLK-G**	216828
3 położenia Z samopowrotem	40° ⟨‖⟩ 40°	○	**M22-WLK3-W**	216833	**M22S-WLK3-W**	216834
	40° ⟨‖⟩ 40°	●	**M22-WLK3-R**	216835	**M22S-WLK3-R**	216836
	40° ⟨‖⟩ 40°	●	**M22-WLK3-G**	216837	**M22S-WLK3-G**	216838
3 położenia Bez samopowrotu	60° ⟍‖⟋ 60°	○	**M22-WRLK3-W**	216843	**M22S-WRLK3-W**	216844
	60° ⟍‖⟋ 60°	●	**M22-WRLK3-R**	216845	**M22S-WRLK3-R**	216846
	60° ⟍‖⟋ 60°	●	**M22-WRLK3-G**	216847	**M22S-WRLK3-G**	216848
Położenie V	⟋⟍ 60°	○	**M22-WLLK-W**	284393	**M22S-WLLK-W**	284398
	⟋⟍ 60°	●	**M22-WLLK-R**	284394	**M22S-WLLK-R**	284399
	⟋⟍ 60°	●	**M22-WLLK-G**	284395	**M22S-WLLK-G**	284540

Elementy z diodami LED

M22-LED-W



Kolor	Znam. napięcie pracy	Typ	Nr artykułu
Zaciski ze śrubą			
○	12 – 30 V AC/DC	**M22-LED-W**	216557
●	12 – 30 V AC/DC	**M22-LED-R**	216558
●	12 – 30 V AC/DC	**M22-LED-G**	216559
●	12 – 30 V AC/DC	**M22-LED-B**	218057
○	85 – 264 V AC, 50/60 Hz	**M22-LED230-W**	216563
●	85 – 264 V AC, 50/60 Hz	**M22-LED230-R**	216564
●	85 – 264 V AC, 50/60 Hz	**M22-LED230-G**	216565
●	85 – 264 V AC, 50/60 Hz	**M22-LED230-B**	218059

Elementy stykowe

M22-K10



Sposób podłączenia		Typ	Nr artykułu
Zaciski ze śrubą	1 zw.	**M22-K10**	216376
	1 zw. przysp.	**M22-K10P**	110835
	1 rozw.	**M22-K01**	216378
	1 rozw. opóźn.	**M22-K01D**	262165
Zaciski sprężynowe	1 zw.	**M22-CK10**	216384
	1 rozw.	**M22-CK01**	216385
	1 rozw. opóźn.	**M22-CK01D**	262510
	2 zw.	**M22-CK20**	107898
	2 rozw.	**M22-CK02**	107899
	1 zw. / 1 rozw.	**M22-CK11**	107940

Łącznik do mocowania

M22-A



Opis	Typ	Nr artykułu
Mocowanie do płyty czołowej, do 3 elementów stykowych / z diodami LED	**M22-A**	216374

Akcesoria

Opis	Typ	Nr artykułu
M22-XW  Mostek popychacza Do środkowego zestyku w przełączniku 3-położeniowym, bez podświetlenia	**M22-XW**	216405
M22-XC-R  Komplet elementów kodujących Do zmiany działania bez samopowrotu / z samopowrotem i wyjmowania kluczyka	**M22-XC-R**	216406
M22-XC-Y  Komplet elementów kodujących Do zmiany działania bez samopowrotu / z samopowrotem	**M22-XC-Y**	216407

Łącznik do mocowania

M22-A



Opis	Rozmieszczenie	Typ	Nr artykułu
Łączniki mocujące (mocowanie do płyty czołowej) do 3 elementów stykowych / z diodami LED Do elementów stykowych M22-(C)K… i z diodami LED M22-(C)LED… Opis cyfrowy na łączniku mocującym	1/4 3/6 2/5	**M22-A**	216374
		M22-A-GVP	216375
Łącznik mocujący (mocowanie do płyty czołowej) dla 4 elementów stykowych, stosowany przy M22-WR4, -D4, -WJ…, -WRJ… Do elementów stykowych M22-(C)K	3 2 4 1	**M22-A4**	279437

Elementy stykowe

M22-K10



Sposób podłączenia	Symbol łącznika	Diagram łączenia		Typ	Nr artykułu
Mocowanie do płyty czołowej Zaciski ze śrubą			1 zw.	**M22-K10**	216376
			1 zw. przysp.	**M22-K10P**	110835
			1 rozw.	**M22-K01**	216378
			1 rozw. opóźn.	**M22-K01D**	262165
Mocowanie do ścianki tylnej Zaciski ze śrubą			1 zw.	**M22-KC10**	216380
			1 rozw.	**M22-KC01**	216382
Mocowanie do płyty czołowej Zaciski sprężynowe			1 zw.	**M22-CK10**	216384
			1 rozw.	**M22-CK01**	216385
			1 rozw. opóźn.	**M22-CK01D**	262510
			2 zw.	**M22-CK20**	107898
			2 rozw.	**M22-CK02**	107899
			1 zw. / 1 rozw.	**M22-CK11**	107940
Mocowanie do ścianki tylnej Zaciski sprężynowe			1 zw.	**M22-CKC10**	216386
			1 rozw.	**M22-CKC01**	216387

Elementy z diodami LED

M22-LED-W



Opis	Kolor	Znamionowe napięcie pracy	Zaciski **ze śrubą** Typ	Nr artykułu	Zaciski **sprężynowe** Typ	Nr artykułu
Mocowanie do płyty czołowej	○	12 – 30 V AC/DC	**M22-LED-W**	216557	**M22-CLED-W**	216569
	🔴	12 – 30 V AC/DC	**M22-LED-R**	216558	**M22-CLED-R**	216570
	🟢	12 – 30 V AC/DC	**M22-LED-G**	216559	**M22-CLED-G**	216571
	🔵	12 – 30 V AC/DC	**M22-LED-B**	218057	**M22-CLED-B**	218061
	○	85 – 264 V AC, 50/60 Hz	**M22-LED230-W**	216563	**M22-CLED230-W**	216575
	🔴	85 – 264 V AC, 50/60 Hz	**M22-LED230-R**	216564	**M22-CLED230-R**	216576
	🟢	85 – 264 V AC, 50/60 Hz	**M22-LED230-G**	216565	**M22-CLED230-G**	216577
	🔵	85 – 264 V AC, 50/60 Hz	**M22-LED230-B**	218059	**M22-CLED230-B**	218063
Mocowanie do ścianki tylnej	○	12 – 30 V AC/DC	**M22-LEDC-W**	216560	**M22-CLEDC-W**	216572
	🔴	12 – 30 V AC/DC	**M22-LEDC-R**	216561	**M22-CLEDC-R**	216573
	🟢	12 – 30 V AC/DC	**M22-LEDC-G**	216562	**M22-CLEDC-G**	216574
	🔵	12 – 30 V AC/DC	**M22-LEDC-B**	218058	**M22-CLEDC-B**	218062
	○	85 – 264 V AC, 50/60 Hz	**M22-LEDC230-W**	216566	**M22-CLEDC230-W**	216578
	🔴	85 – 264 V AC, 50/60 Hz	**M22-LEDC230-R**	216567	**M22-CLEDC230-R**	216579
	🟢	85 – 264 V AC, 50/60 Hz	**M22-LEDC230-G**	216568	**M22-CLEDC230-G**	216580
	🔵	85 – 264 V AC, 50/60 Hz	**M22-LEDC230-B**	218060	**M22-CLEDC230-B**	218064

Obudowy natynkowe

Otwory montażowe	Przepusty przewodów wstępnie wytłoczone Część dolna Liczba x M…	 Ścianki Liczba x M…	Kolor RAL	Stopień ochrony	Typ	Nr artykułu
 1	2 x 16	1 x 20 2 x 25/20	RAL 1004	IP67, IP69K	**M22-IY1**	216536
 1	2 x 16	1 x 20 2 x 25/20	RAL 7035	IP67, IP69K	**M22-I1**	216535
 2	2 x 20	1 x 20 2 x 25/20	RAL 7035	IP67, IP69K	**M22-I2**	216537
 3	2 x 20	2 x 20 2 x 25/20	RAL 7035	IP67, IP69K	**M22-I3**	216538
 4	2 x 20	2 x 20 2 x 25/20	RAL 7035	IP67, IP69K	**M22-I4**	216539
 6	2 x 20	2 x 20 2 x 25/20	RAL 7035	IP66	**M22-I6**	216540
12	2 x 32/25	2 x 20 4 x 35/25	RAL 7035	IP56	**M22-I12**	222688

Płyty do montażu podtynkowego

	Opis	Otwory montażowe	Typ	Nr artykułu
M22-E1 	Aluminium lakierowane na żółto do przycisków bezpieczeństwa	1	**M22-EY1**	216542
	Aluminium jasno anodowane, łącznie z M22-XE	1	**M22-E1**	216541
		2	**M22-E2**	216543
		3	**M22-E3**	216544
		4	**M22-E4**	216545
		5	**M22-E5**	216546
		6	**M22-E6**	216547

Kasety podtynkowe

	Opis	Otwory montażowe	Typ	Nr artykułu
M22-H1 	Tworzywo jasnoszare	1	**M22-H1**	216548
		2	**M22-H2**	216549
		3	**M22-H3**	216550
		4	**M22-H4**	216551
		5	**M22-H5**	216552
		6	**M22-H6**	216553

Zestaw montażowy puszki podtynkowej

	Opis	Typ	Nr artykułu
M22-UPE 	W skład wchodzą 2 elementy mocowania podtynkowego umożliwiające mocowanie puszki podtynkowo	**M22-UPE**	216554

Dławica kablowa metryczna M20

	Stopień ochrony	Typ	Nr artykułu
V-M20 	IP68, IP69K	**V-M20**	206910

Zaślepki

	Opis	Kolor	Typ	Nr artykułu
M22-B 	Do osłonięcia rezerwowych otworów instalacyjnych	Szary	**M22-B**	216388
		Czarny	**M22S-B**	216390

Potencjometry, IP66

M22-R10K



Opis	Rezystancja	Pierścień czołowy **tytanowy** Typ	Nr artykułu	Pierścień czołowy **czarny** Typ	Nr artykułu
Pierścień czołowy pozłacany 3 oddzielne podłączenia na śrubę, P_{max} = 0,5 W Dokładność rezystancji: ± 10 % (liniowo) M22…RH z dużym pokrętłem	1	**M22-R1K**	229489	**M22S-R1K**	232231
	4,7	**M22-R4K7**	229490	**M22S-R4K7**	232232
	10	**M22-R10K**	229491	**M22S-R10K**	232233
	47	**M22-R47K**	229492	**M22S-R47K**	232234
	100	**M22-R100K**	229493	**M22S-R100K**	232235
	470	**M22-R470K**	229494	**M22S-R470K**	232236
	do wyboru	**M22-R*-***	263371	**M22S-R*-***	263372
	do wyboru	**M22-R*-*-RH**	288863		

Obudowa sygnalizatora dźwiękowego, kompaktowa, IP40

M22-AMC



Opis	Pierścień czołowy **tytanowy** Typ	Nr artykułu
Front czarny, bez brzęczyka, z oprawką do lampki BA 9s	**M22-AMC**	229015

Brzęczyk do sygnalizatora dźwiękowego

M22-XAM



Opis		Pierścień czołowy **tytanowy** Typ	Nr artykułu
Do podstawy lampek BA 9s 83 dB/10 cm, 18 - 30 mA, biegun dodatni na X1, f = 2300 Hz	Sygnał ciągły, 18 - 30 V AC/DC	**M22-XAM**	229025
	Sygnał impulsowy, 24 V DC (+10%/-15%)	**M22-XAMP**	229028

Gniazda komunikacyjne, IP65

M22-USB-SA, M22-RJ45-SA



Opis	Typ	Nr artykułu
Gniazdo USB 2.0	**M22-USB-SA**	107412
Gniazdo RJ45	**M22-RJ45-SA**	107413

Akcesoria

	Opis	Typ	Nr artykułu
M22-XW 	Mostek popychacza Do środkowego zestyku w przełączniku 3-położeniowym, bez podświetlenia	**M22-XW**	216405
M22-XKDP 	Osłona przed kurzem, dla M22-K...	**M22-XKDP**	100647
M22-XC-R 	Komplet elementów kodujących Do zmiany działania bez samopowrotu / z samopowrotem i wyjmowania kluczyka	**M22-XC-R**	216406
M22-XC-Y 	Komplet elementów kodujących Do zmiany działania bez samopowrotu / z samopowrotem	**M22-XC-Y**	216407
M22-XGWK 	Pierścień osłaniający	**M22-XGWK**	231274

Akcesoria

	Opis	Typ	Nr artykułu
M22-IVS 	Adapter IVS do szyny montażowej	**M22-IVS**	216400
M22S-R30 	Zestaw pierścieni redukcyjnych	**M22S-R30**	216408
M22-MS 	Klucz montażowy	**M22-MS**	216402

Zaleca się stosowanie aparatury kontrolno-sterującej w obudowach uniwersalnych CS



Nowa seria obudów uniwersalnych CS dzięki wysokiemu stopniowi ochrony IP66 pozwala na stosowanie nawet w najtrudniejszych warunkach. Unikalna jakość wykonania gwarantuje długotrwałe, bezproblemowe użytkowanie. Szeroka oferta obudów oraz akcesoriów pozwala na zrealizowanie nawet najbardziej skomplikowanych aplikacji.

Firma Eaton dokłada wszelkich starań, aby zapewnić dostęp do niezawodnej, wydajnej i bezpiecznej energii elektrycznej zawsze wtedy, gdy jest ona najbardziej potrzebna. Korzystając z bezkonkurencyjnych zasobów wiedzy o zarządzaniu energią elektryczną w różnych branżach, eksperci firmy Eaton tworzą zindywidualizowane i zintegrowane rozwiązania, pozwalające zrealizować najważniejsze wyzwania stojące przed klientami.

Jako firma koncentrujemy się na dostarczaniu właściwych rozwiązań do określonych zastosowań. Ale dla zleceniodawców liczy się coś więcej niż tylko innowacyjne produkty. W firmie Eaton szukają oni niesłabnącego zaangażowania w osobiste wsparcie, wynikającego z nadania przez nas najwyższego priorytetu właśnie sukcesowi klienta.

Więcej informacji można znaleźć na stronie internetowej
www.eaton.pl

Polska
Internet: www.eaton.pl
www.moeller.pl

Eaton Electric Sp. z o.o.
80-299 Gdańsk, ul. Galaktyczna 30
tel.: (58) 554 79 00, 10
fax: (58) 554 79 09, 19
e-mail: pl-gdansk@eaton.com

Biuro Katowice
40-203 Katowice,
ul. Roździeńskiego 188b
tel.: (32) 258 02 90
fax: (32) 258 01 98
e-mail: pl-katowice@eaton.com

Biuro Poznań
61-131 Poznań,
ul. Abpa A. Baraniaka 88 bud. C
tel./fax: (61) 863 83 55
tel./fax: (61) 867 75 44
e-mail: pl-poznan@eaton.com

Biuro Warszawa
02-146 Warszawa,
ul. 17 Stycznia 45a
tel.: (22) 320 50 50
fax: (22) 320 50 51
e-mail: pl-warszawa@eaton.com

Powering Business Worldwide

© Eaton Electric Sp. z o.o.
Wszelkie prawa zastrzeżone
Marzec 2013

Eaton jest zarejestrowanym znakiem towarowym firmy Eaton Corporation.

Wszystkie znaki towarowe są własnością ich właścicieli.

Ponieważ nasze produkty są stale udoskonalane, zastrzegamy sobie prawo do wprowadzenia zmian w wyglądzie i danych technicznych bez wcześniejszego uprzedzenia. Dane zawarte w niniejszej publikacji służą jedynie celom informacyjnym i nie mogą być podstawą roszczeń prawnych