ELEKTRO-PLAST OPATÓWEK

PRODUCT CATALOGUE

2012/2013

Electrotechnical equipment

katalog produktów

www.elektro-plast.pl

CERTYFIKAT JAKOŚCI • EN ISO 9001:2008 • TÜV CERT EN ISO 9001:2008 Zertifikat: 75.100.6370 TÜV Rheinland InterCert

O FIRMIE ABOUT THE COMPANY

Tradycje naszej działalności sięgają 1980 roku, jesteśmy obecnie w czołówce krajowych producentów osprzętu elektroinstalacyjnego. Nasz program produkcji to wyroby elektroinstalacyjne z tworzyw sztucznych min. rozdzielnice natynkowe i podtynkowe, tablice licznikowe, szeroka gama uchwytów do kabli i przewodów, puszki instalacyjne, puszki hermetyczne, zwijaki bębnowe - przedłużacze itp. Dysponujemy nowoczesnym i ciągle modernizowanym parkiem maszynowym. Posiadamy własne biuro konstrukcyjno-technologiczne (w tym narzędziownię), własne zaplecze magazynowe i środki transportu. Firma nasza oferuje wysokiej jakości produkty, zaopatrzone w odpowiednie atesty i certyfikaty. Wdrożyliśmy system zarządzania jakością ISO9001:2000 TUV Rheinland. Wzrost zatrudnienia, modernizacja istniejących i budowa nowych obiektów pozwoliły nam rozszerzyć zakres produkcji i świadczonych usług. Nasze wyroby można spotkać w większości placówek handlowych branży elektroinstalacyjnej w Polsce. Prowadzimy także sprzedaż na rynki zagraniczne min.: Rosji, Litwy, Łotwy, Estonii, Białorusi, Ukrainy, Czech, Słowacji, Niemiec, Kazachstanu, Słowenii, Bułgarii, Rumunii, Serbii, Węgier i Islandii. Sprawdzona kadra techniczna w połączeniu z młodym i dynamicznym zespołem marketingowo-handlowym tworzy mocne fundamenty i gwarantuje ciągły rozwój. Dynamiczny rozwój firmy, stosowanie nowoczesnych technologii i najlepszych gatunkowo surowców sprawiają że oferowane odbiorcom produkty spełniają najwyższe wymagania jakościowe i odznaczają się nowoczesnym wzornictwem. Nasze produkty zajmują wysokie miejsca w rankingach i ankietach organizowanych przez specjalistyczne czasopisma. Błyskawiczna realizacja zamówień, atrakcyjne zasady współpracy z odbiorcami, wspieranie odbiorców, to atuty które pozwoliły nam zdobyć zaufanie klientów. Prowadzimy własny serwis internetowy w którym można znaleźć aktualny cennik, ofertę, aktualności oraz dział zamówień. Prowadzimy system wspierania sprzedaży dla naszych odbiorców poprzez akcje reklamowe i promocyjne, udział w krajowych i zagranicznych imprezach targowych, nieodpłatne tablice reklamowe w punktach sprzedaży oraz publikacje w mediach.
Zaangażowanie załogi, jej mobilizacja i zdobyte umiejętności, nowoczesność w dziedzinie produkcji i dystrybucji pozwalają nam osiągać coraz wyższy poziom naszej marki i oferowanych przez nas produktów.

Jesteśmy otwarci na Państwa sugestie i uwagi.
Zachęcamy do lektury katalogu i współpracy z nami



The tradition of our business dates back to 1980 and presently we are one of the top domestic manufacturers of electrical installation equipment. Our manufacturing program includes plastic electrical installation accessories, such as surface and flush distribution boards, meter boards, a wide range of wire and cable grips, flush junction boxes, surface and flush - hermetic boxes and cable reels etc. We have a modern and continuously modernized machine park. We have our own design and engineering office (including tool rooms) internal warehouses and means of transport. Our company offers high quality products provided with appropriate attests and certificates. We have implemented the quality management system ISO 9001:2008 TUV Rheinland.
Headcount increase, modernization of the existing and construction of new buildings help us to extend the scope of production and services. Our products can be recognized in majority of outlets of the electro-technical branch in Poland. We also export our products to many foreign markets for example: Russia, Lithuania, Latvia, Estonia, Belarus, Ukraine, the Czech Republic, Slovakia, Germany, Kazakhstan, Slovenia, Bulgaria, Romania, Serbia, Hungary and Iceland.
Experienced staff, in addition to a young and dynamic trade marketing team, provide strong foundation and guarantee constant development. Dynamic development of the company, the use of modern technologies and best sort of materials enable us to offer products which meet highest quality requirements and are characterized by modern design. Our products are highly appreciated in rankings and surveys organized by specialist magazines. Instant performance of orders, attractive conditions of cooperation, customer support are the advantages which help us gain customers' trust. We run our own web service containing the current pricing list, current product offers, current news and order department. We also run sales support program for our customers by means of attractive advertising and promotion campaigns, participation in domestic and foreign fair events, free of charge boards in outlets and publications in media.
It is the commitment of our staff, its engagement and gained abilities along with modern approach in production and distribution that let us achieve the highest level of offered products.

We are open to your suggestions and comments.
We encourage you to read the catalogue and cooperate with us.

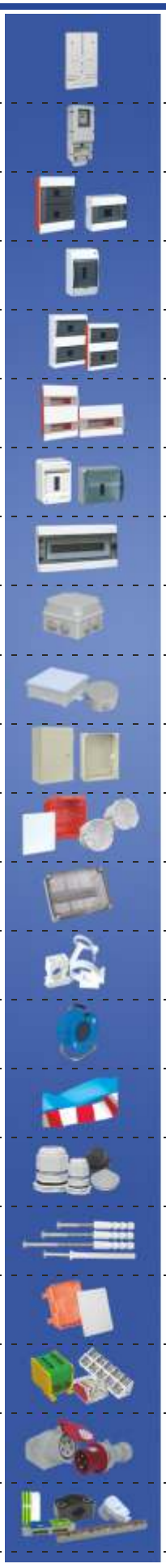

str. 4-7 — Tablice licznikowe / Meter boards

str. 8 — Obudowa zestawu pomiarowego OZP / Measuring set casing OZP

str. 10-11 — Rozdzielnice SRn, SRp / Distribution boards SRn, SRp

str. 12 — Rozdzielnice RNT, RNTO / Distribution boards RNT, RNTO

str. 13-14 — Rozdzielnice RN, RP Fala line / Distribution boards RN, RP Fala line

str. 15 — Rozdzielnice podtynkowe Jantar box / Distribution boards Jantar box

str. 16 — Rozdzielnice RNO, RM / Distribution boards RNO, RM

str. 17-21 — Rozdzielnice hermetyczne NEOseries / Hermetic distribution boards NEOseries

str. 22-27 — Puszki hermetyczne - Hermet Box / Hermetic boxes - Hermet Box

str. 28 — Puszki instalacyjne natynkowe / Surface installation boxes

str. 29 — Obudowy z tworzywa UNIbox / Plastic boxes UNIbox

str. 30-33 — Puszki instalacyjne podtynkowe / Flush junction boxes

str. 34-38 — Obudowy hermetyczne - Hermet Box / Hermetic casings - Hermet Box

str. 39-45 — Technika zamocowań / The fixing technology

str. 46-47 — Zwijaki - przedłużacze bębnowe / Cable reels

str. 48 — Taśmy oznacznikowe / Marking and warning bands

str. 49 — Dławnice / Glands

str. 50 — Kołki rozporowe / Wall plugs

str. 51 — Puszka do złącza odgromowego PZO / Box for lightning protection system PZO

str. 52-57 — Złączki elektroinstalacyjne / Electrotechnical connectors

str. 58-59 — Osprzęt siłowy / Power equipment

str. 60-62 — Akcesoria / Accessories

TABLICE LICZNIKOWE METER BOARDS



Rozróżniamy trzy rodzaje tablic licznikowych:
- Tablice Licznikowe bez zabezpieczeń "B/Z"
- Tablice Licznikowe z zabezpieczeniem na bezpieczniki topikowe "TL"
- Tablice Licznikowo-Rozdzielcze z zabezpieczeniem na wyłączniki nadprądowe "TLR"

Tablice Licznikowe typu "B/Z" przystosowane są tylko do montażu liczników energii elektrycznej.
Tablice Licznikowe typu "TL" wyposażone są w gniazda bezpiecznikowe E27 umożliwiające zabezpieczenie od 1 do 4 obwodów wkładkami topikowymi 2-25A, listwy z zaciskami dla przyłączania przewodów w torze N.
W Tablicach Licznikowych typu "TLR" przygotowano osłabienia pod aparaty elektryczne od 1 do 9 modułów. Tablice te wyposażone są w wsporniki TH 35 pozwalające na szybki montaż różnych aparatów przystosowanych do mocowania na wspornikach typu EUROSZYNA oraz listwy z płaskownikami dla przyłączenia przewodów w torach N i PE.

Oferujemy również wykonanie tablic licznikowych typu B/Z odpornych na podwyższoną temperaturę 100°C zgodnie z normą PN 60439-1:2003+A1:2006 na indywidualne zamówienie klienta.

There are three types of meter boards:
- Meter Boards without B/Z protections
- Meter Boards with protection for TL fusible cut-outs
- Meter & Switch Boards with protection for TLR over-current breaker switches

The B/Z-type meter boards are adjusted for installation of watt-hours meters only.
The TL-type meter boards have been equipped with E27 fuse bases, enabling protection of 1 to 4 circuits by means of 2-25A fuse links, flat bar strips for connecting wires in the N- type track.
In TLR type meter boards there are reductions for electric apparatuses of 1 to 9 modules. These boards are equipped with TH 35 Samson's-posts allowing fast assembly of different apparatuses adjusted to being mounted on EUROBUS type Samson's-posts as well as flat bar strips for connecting wires in N-type and PE-type tracks.

We also offer making B/Z-type meter boards resistant to higher temperatures up to 100°C according to standard PN 60439-1-2003+A1:2006 for client's individual order.

Dane techniczne / Technical data	
Norma / Standard	PN-EN 60439-1:2003; EN 60439-1:1999 PN-EN 60439-3:2004; EN 60439-3:1991+A1:1994+A2:2001
Klasa ochronności / Class of protection	II
Unr	230/400V
Uni	500V
In	Dla / for "B/Z"-63A; "TL"-25A; "TLR"-100A
Max. przekrój przewodu Max. Wire cross - section	10 mm^2
Kolor / Colour	Szary / grey



Nasze tablice licznikowe są zalecane i przystosowane do montażu m.in. liczników produkcji PAFAL Świdnica
Our meter boards are recommended and adjusted to meters by PAFAL Świdnica

TABLICE LICZNIKOWE "B/Z" METER BOARDS "B/Z"

T-1F-b/z

nr kat. 10.6



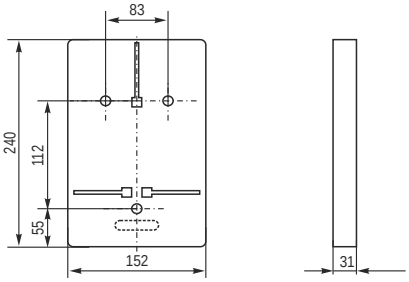

T-1F-b/z-12

nr kat. 10.13



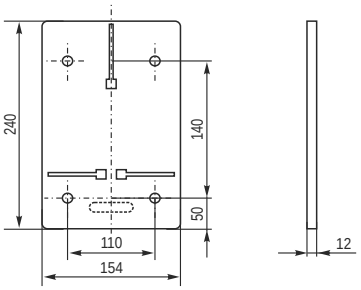

TU-1F/3F-b/z (uniwersalna) (universal)

nr kat. 10.5



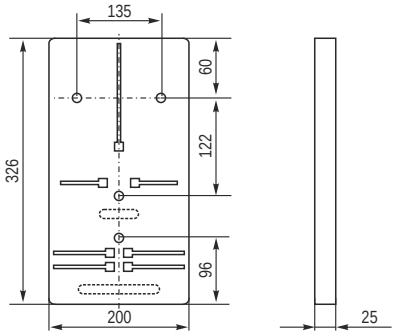

TU-1F/3F-b/z-12 (uniwersalna) (universal)

nr kat. 10.12



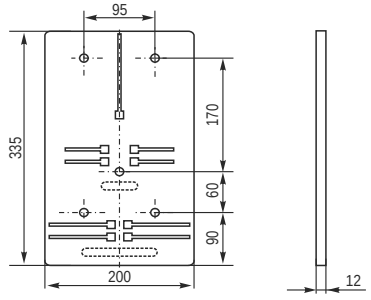

T-1F/3F-b/z-NOVA

nr kat. 10.11



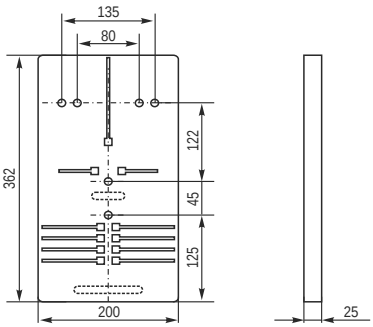

TABLICE LICZNIKOWE "B/Z" METER BOARDS "B/Z"

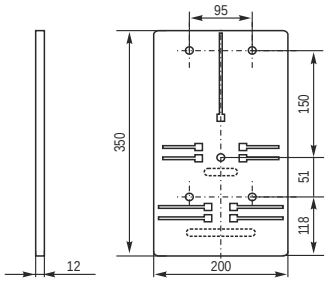



T-1F/3F-b/z-
NOVA-12

nr kat. 10.14

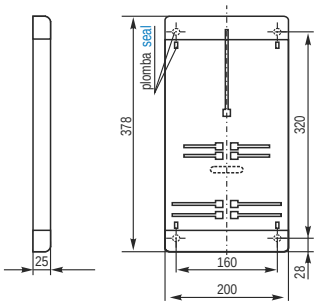

T-1F/3F-b/z
(z nakładkami)

nr kat. 10.4

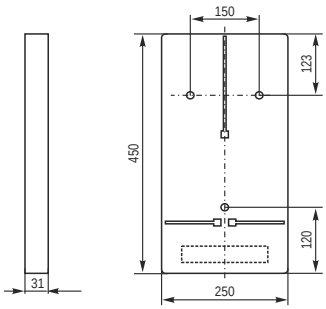

T-3F-b/z-100A

nr kat. 10.3

Zastosowanie
- do liczników
maksymalnych
wysokoamperowych
(licznik jedno- i dwutaryfowy)

Application: maximum
high-ampere meters
(one or two-tariff meters)

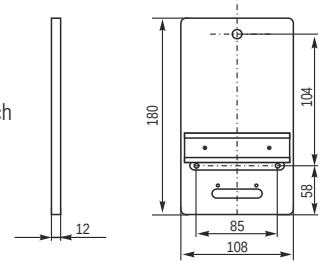

T-Z
(zegarowa)
(dial)

nr kat. 10.7

Zastosowanie:
do liczników elektronicznych
energii elektrycznej oraz apara-
tów sterowniczych montowanych
na szynie TH35

Application:
electronic watt-hour meters
and control devices
mounted on a TH35

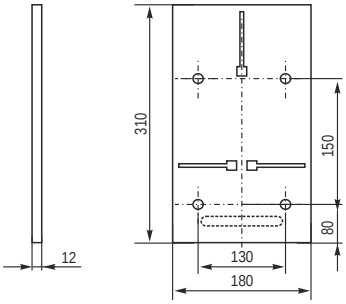

T-b/z-M-12

nr kat. 10.15

TABLICE LICZNIKOWE "TL" METER BOARDS "TL"

TL-1F-3x25A

nr kat. 10.10



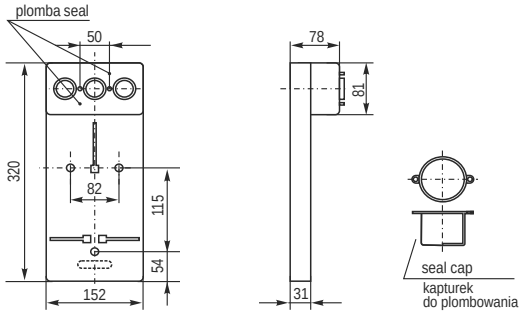

TL-1F/3F-4x25A

nr kat. 10.8



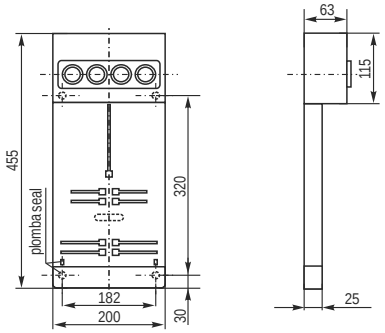

TL-1F/3F-3x25A

nr kat. 10.9



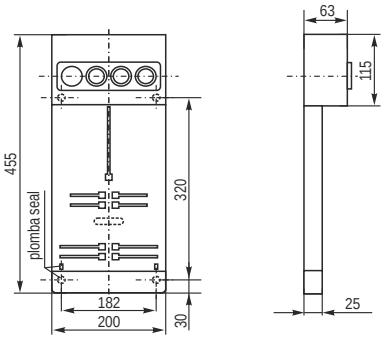

TABLICE LICZNIKOWE "TLR" METER BOARDS "TLR"

TLR-1F
nr kat. 10.2

TLR-1F (z szybą)
(with watch glass)
nr kat. 10.2A



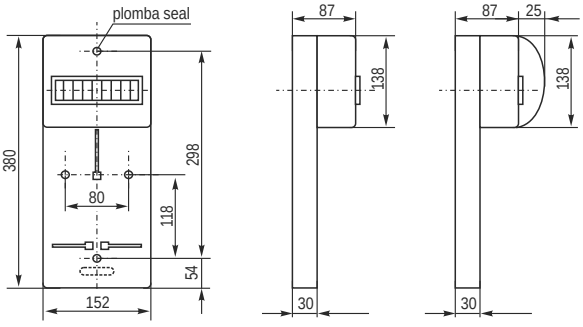

TLR-1F/3F
nr kat. 10.1

TLR-1F/3F (z szybą)
(with watch glass)
nr kat. 10.1A



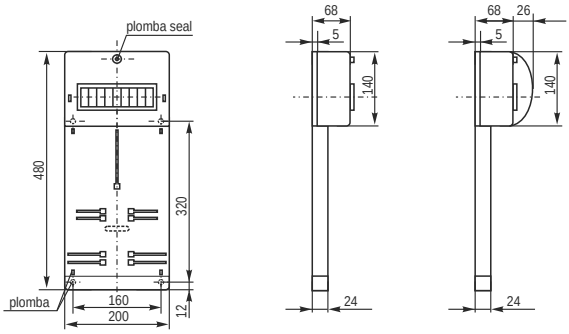

OBUDOWA ZESTAWU POMIAROWEGO OZP OZP



OBUDOWA ZESTAWU POMIAROWEGO "OZP"

MEASURING SET CASING "OZP"

W swojej ofercie proponujemy Państwu obudowy wykonane z wysokiej jakości tworzywa sztucznego przeznaczone do użytku zewnętrznego, które charakteryzują się wysoką jakością wykonania, uniwersalnością zastosowań, odpornością na uszkodzenia mechaniczne i czynniki atmosferyczne.
OPIS: Zestawy przyłączeniowo pomiarowe przeznaczone są do zasilania odbiorców energii elektrycznej, rozliczanych poprzez bezpośrednie układy pomiarowe. Instalowane na zewnętrznych ścianach budynków, jako wnękowe lub naścienne. Obudowa przeznaczona jest do zamocowania liczników elektrycznych zarówno 1f jak i 3f jak również zabezpieczeń przedlicznikowych. Obudowę wyposażono w listwę przyłączeniową, szybkę rewizyjną, zaślepki umożliwiające plombowanie oraz specjalne przetłoczenia umożliwiające łatwe wykonanie przepustów kablowych. Obudowa występuje również w wersji z zamkiem.

Our offer includes casings made of high quality plastic, which can be used for outdoor purposes. They are characterized by high quality of work, versatility of applications and resistance to mechanical damages and weather conditions.
DESCRIPTION: Addition measuring sets are used to supply electric energy consumers who are cleared by means of direct measuring sets. They are installed on external building walls, as cavity, wall or on transition poles by means of pole holders. Casing is used to mount electric meters both 1-phase and 3-phase as well as calculating devices safeguards. The casing is equipped with attachment strips, watch glass, hole plugs enabling sealing and special stamps which enable easy performance of containment cable penetration. Casings are also available with a lock.

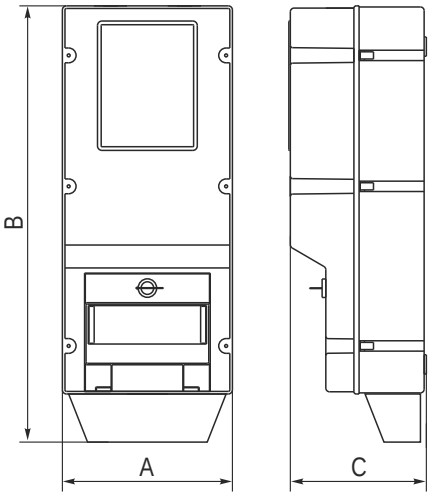

zamek metal lock



plomba seal



Norma/standard:
PN-EN 62208:2006

Schemat

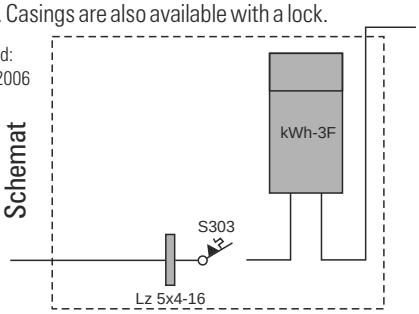

Nr kat. Cat No.	Nazwa Name	Wyposażenie Equipment	Wymiary / Dimensions			Waga Weight [kg]
			A [mm]	B [mm]	C [mm]	
38.01	OZP - OBUDOWA OZP - CASING	Listwa LZ 5x25 Strip LZ 5x25	230	602	190	2,49
38.02	OZP/Z - OBUDOWA OZP/Z - CASING	Listwa LZ 5x25/Zamek metalowy Strip LZ 5x25/Metal lock	230	602	190	2,49

Dane techniczne / Technical data	
Klasa ochronności / Class of protection	II
Unr	500V, 50Hz
Uni	400V
In	63A
Stopień ochrony / Protection degree	IP 65
Temp. otoczenia / Ambient temperature	-25 °C do + 40 °C
Odporność na płomień Flame-resistance	Tworzywo samogasnące Self-extinguishing plastic

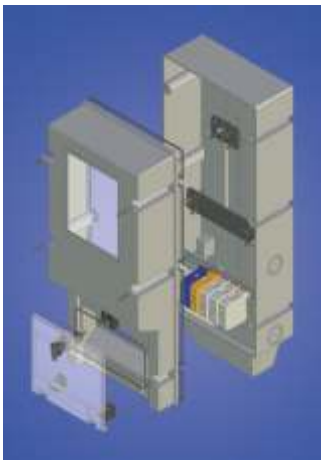

Rozdzielnice wykonane są z wysokiej jakości tworzywa sztucznego. Przystosowane są do użytkowania wewnątrz pomieszczeń. Rozdzielnice posiadają obudowę zamkniętą skrzynkową oraz przystosowane są do plombowania. W bocznych częściach obudowy posiadają przetłoczenia dla łatwego wprowadzenia przewodów bądź rurek instalacyjnych. Rozdzielnie zaopatrzone są w etykiety opisowe. Posiadają również listwy zaciskowe N+PE. Elementem montażowym w rozdzielnicy jest wspornik TH 35/7,5 (Euroszyna), pozwalający na zamontowanie zabezpieczeń nadmiarowo - prądowych, wyłączników różnicowo - prądowych oraz innych aparatów elektrycznych. Zgodnie z obowiązującymi normami rozdzielnice należy umieszczać na trudnopalnych ścianach przez osoby odpowiednio wykwalifikowane.

The distribution boards are made of high - quality plastic. They are fit for indoor use. The distribution boards are equipped with a closed box casing and they are adaptable for sealing. The sides of casing have grooves for an easy introduction of wires or tubes. The distribution boards are equipped with describing labels and also with N+PE terminal strips. The TH 35/7,5 (Eurobus) bracket is an assembly element in the distribution board that allows fixing over - current protections, current variation breaker switchers as well as different electrical apparatuses.



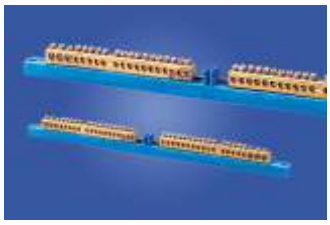





Dane techniczne / Technical data	
Klasa ochronności / Class of protection	II
Unr	230/400V
Uni	500V
In	100A
Stopień ochrony / Protection degree	IP 30 / IP 40
Max. przekrój przewodu Max. Wire cross - section	10 mm^2
Kolor / Colour	Biały / White
Materiał / Material	ABS







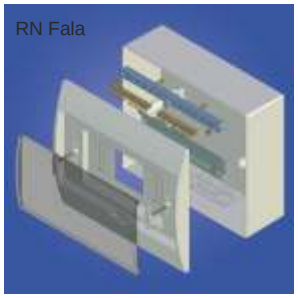

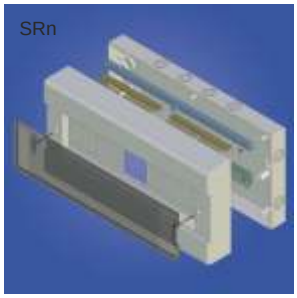

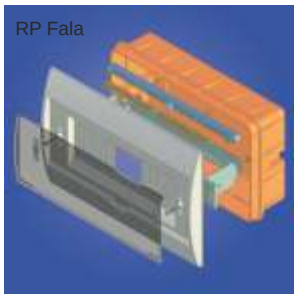

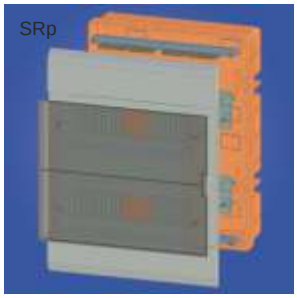

ROZDZIELNICE NATYNKOWE DISTRIBUTION BOARDS


SRn 36*


SRn 16*


SRn 6/B


SRn 8


SRn 36*


SRn 24


SRn 12


SRn 54*


SRn 36


SRn 18

ROZDZIELNICE "SRn"
DISTRIBUTION BOARDS "SRn"

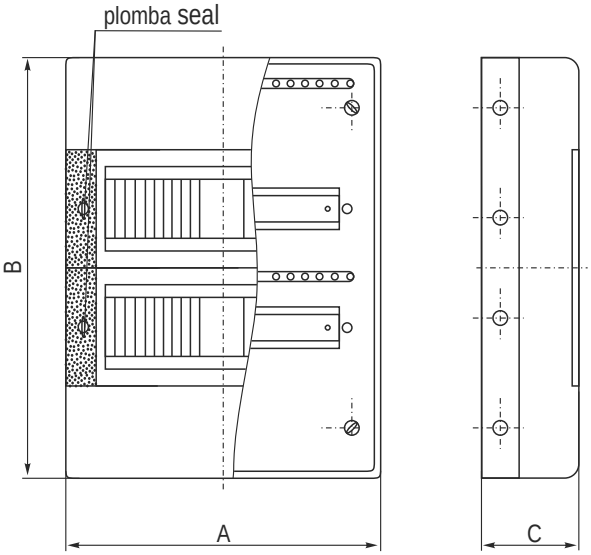

SRn

Wszystkie rozdzielnice SRn posiadają:
- listwy zaciskowe N+PE;
- stopień ochrony IP 40;

- They meet the standards:
- Spełniają normy PN-EN 62208:2006 EN 62208:2003

All SRn distribution board are equipped with N+PE terminal strips, Protection class: IP 40;

Nr kat. Cat No.	Nazwa Name	Typ / Type rzędy / moduły w rzędzie rows / units	Zaciski Terminals N+PE	Wymiary / Dimensions			Waga Weight [kg]
				A [mm]	B [mm]	C [mm]	
1.1	SRn 6	1 x 6	tak/yes	192	198	95	0,5
1.2	SRn 8	1 x 8	tak/yes	228	198	95	0,6
1.3	SRn 12	1 x 12	tak/yes	298	198	95	0,8
1.4	SRn 16*	2 x 8*	tak/yes	228	396	95	1,2
1.5	SRn 18	1 x 18	tak/yes	402	198	95	1,1
1.6	SRn 24	2 x 12	tak/yes	298	397	95	1,6
1.36	SRn 36	3 x 12	tak/yes	316	610	110	2,2
1.7	SRn 36*	3 x 12*	tak/yes	298	594	95	2,4
1.8	SRn 36*	2 x 18*	tak/yes	402	396	95	2,2
1.9	SRn 54*	3 x 18*	tak/yes	402	594	95	3,3
1.11	SRn 6/B	1 x 6	tak/yes	192	198	95	0,5
1.12	SRn 8/B	1 x 8	tak/yes	228	198	95	0,6
1.13	SRn 12/B	1 x 12	tak/yes	298	198	95	0,8
1.14	SRn 16/B*	2 x 8*	tak/yes	228	396	95	1,2
1.15	SRn 18/B	1 x 18	tak/yes	402	198	95	1,1
1.16	SRn 24/B	2 x 12	tak/yes	298	397	95	1,6
1.136	SRn 36/B	3 x 12	tak/yes	316	610	110	2,2
1.17	SRn 36/B*	3 x 12*	tak/yes	298	594	95	2,4
1.18	SRn 36/B*	2 x 18*	tak/yes	402	396	95	2,2
1.19	SRn 54/B*	3 x 18*	tak/yes	402	594	95	3,3

*Wersja łączona (klejona). / The version united (stuck).

ROZDZIELNICE "SRp"
DISTRIBUTION BOARDS "SRp"

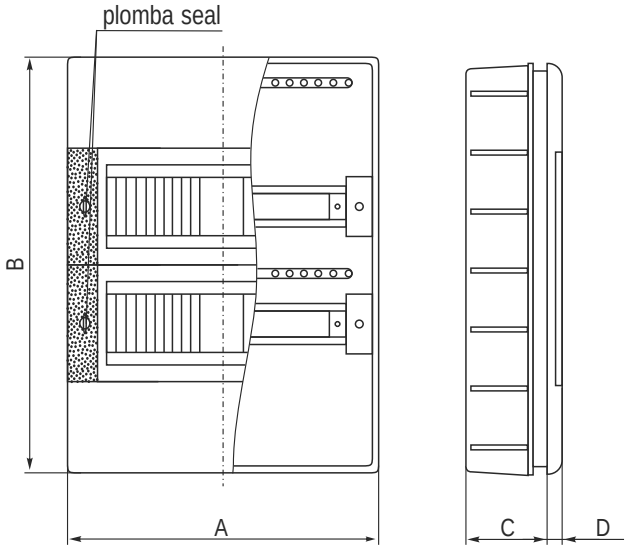

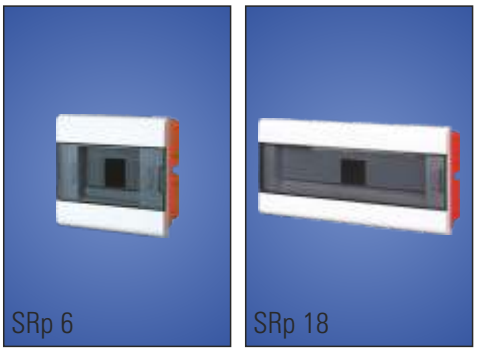

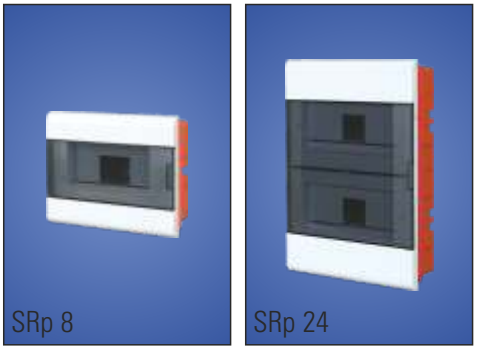

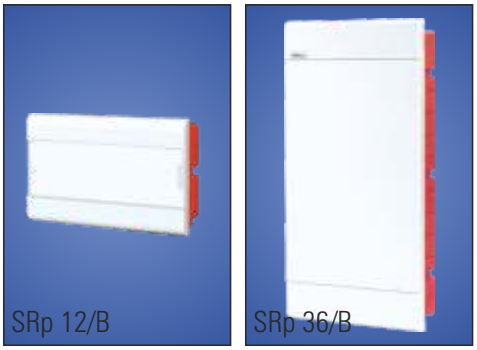

Wszystkie rozdzielnice SRp posiadają:
- listwy zaciskowe N+PE;
- stopień ochrony IP 40;

SRp

All SRp distribution board are equipped with N+PE terminal strips, Protection class: IP 40;

- They meet the standards:
- Spełniają normy PN-EN 62208:2006 EN 62208:2003

Nr kat. Cat No.	Nazwa Name	Typ / Type rzędy / moduły w rzędzie rows / units	Zaciski Terminals N+PE	Wymiary / Dimensions				Waga Weight [kg]
				A [mm]	B [mm]	C [mm]	D [mm]	
2.1	SRp 6	1 x 6	tak/yes	192	190	74	20	0,5
2.2	SRp 8	1 x 8	tak/yes	228	190	74	20	0,6
2.3	SRp 12	1 x 12	tak/yes	298	190	74	20	0,7
2.4	SRp 18	1 x 18	tak/yes	402	190	74	20	1,0
2.5	SRp 24	2 x 12	tak/yes	298	397	84	20	1,4
2.36	SRp 36	3 x 12	tak/yes	316	610	84	22	2,0
2.11	SRp 6/B	1 x 6	tak/yes	192	190	74	20	0,5
2.12	SRp 8/B	1 x 8	tak/yes	228	190	74	20	0,6
2.13	SRp 12/B	1 x 12	tak/yes	298	190	74	20	0,7
2.14	SRp 18/B	1 x 18	tak/yes	402	190	74	20	1,0
2.15	SRp 24/B	2 x 12	tak/yes	298	397	84	20	1,4
2.136	SRp 36/B	3 x 12	tak/yes	316	610	84	22	2,0

Symbol "B" w nazwie oznacza wersję z białymi drzwiami


RNTO 2


RNT 2


RNTO 4


RNT 4


RNTO 6


RNT 6

ROZDZIELNICE "RNT", "RNTO"
DISTRIBUTION BOARDS "RNT", "RNTO"

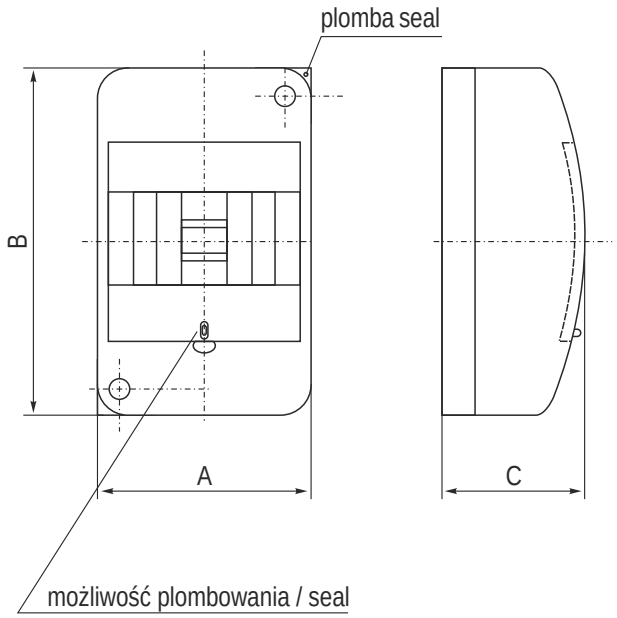

Wszystkie rozdzielnice RNT, RNTO posiadają: stopień ochrony IP 42;

All RNT, RNTO distribution board are protection class: IP 42;

Nr kat. Cat No.	Nazwa Name	Typ / Type rzędy / moduły w rzędzie rows / units	Zaciski Terminals N+PE	Wymiary / Dimensions			Waga Weight [kg]
				A [mm]	B [mm]	C [mm]	
3.1	RNT 2	1 x 2	tak/yes	62	198	84	0,2
3.2	RNT 4	1 x 4	tak/yes	98	198	84	0,2
3.3	RNT 6	1 x 6	tak/yes	134	198	84	0,3
4.1	RNTO 2	1 x 2	nie/no	62	198	84	0,1
4.2	RNTO 4	1 x 4	nie/no	98	198	84	0,2
4.3	RNTO 6	1 x 6	nie/no	134	198	84	0,2

• They meet the standards:
• Spełniają normy:
PN-EN 60439-3:2002
EN 60439-3:1991+A1:1994+A2:2001

Drzwiczki z możliwością plombowania

ROZDZIELNICE "RN" Fala line
DISTRIBUTION BOARDS "RN" Fala line

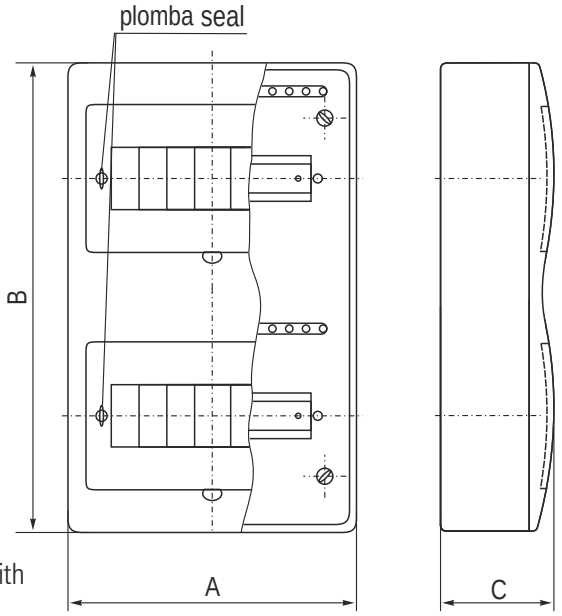

RN

All RN distribution board are equipped with N+PE terminal strips, Protection class: IP 40;

Wszystkie rozdzielnice RN posiadają:
- listwy zaciskowe N+PE;
- stopień ochrony IP 40;

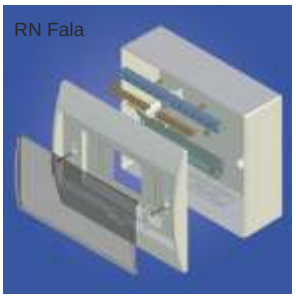



Nr kat. Cat No.	Nazwa Name	Typ / Type rzędy / moduły w rzędzie rows / units	Zaciski Terminals N+PE	Wymiary / Dimensions A [mm]	B [mm]	C [mm]	Waga Weight [kg]
7.2	RN-8	1 x 8	tak/yes	234	200	95	0,6
7.3	RN-12	1 x 12	tak/yes	311	205	95	0,8
7.4	RN-16	2 x 8	tak/yes	238	403	95	1,1
7.7	RN-18	1 x 18	tak/yes	416	205	95	1,1
7.5	RN-24	2 x 12	tak/yes	310	404	95	1,6
7.6	RN-36	3 x 12	tak/yes	312	605	95	2,4
7.12	RN-8/B	1 x 8	tak/yes	234	200	95	0,6
7.13	RN-12/B	1 x 12	tak/yes	311	205	95	0,8
7.14	RN-16/B	2 x 8	tak/yes	238	403	95	1,1
7.17	RN-18/B	1 x 18	tak/yes	416	205	95	1,1
7.15	RN-24/B	2 x 12	tak/yes	310	404	95	1,6
7.16	RN-36/B	3 x 12	tak/yes	312	605	95	2,4

- They meet the standards: • Spełniają normy PN-EN 62208:2006; EN 62208:2003

Symbol "B" w nazwie oznacza wersję z białymi drzwiami

ROZDZIELNICE PODTYNKOWE DISTRIBUTION BOARDS













ROZDZIELNICE PODTYNKOWE "RP" Fala line

DISTRIBUTION BOARDS "RP" Fala line

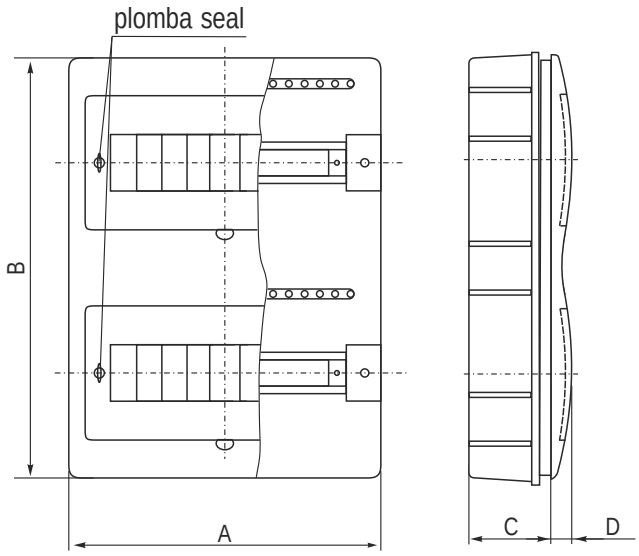

RP

All RP distribution board are equipped with N+PE terminal strips, Protection class: IP 40;

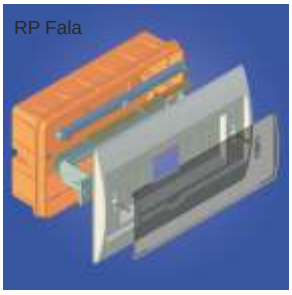

Wszystkie rozdzielnice RP posiadają:
- listwy zaciskowe N+PE;
- stopień ochrony IP 40;

Nr kat. Cat No.	Nazwa Name	Typ / Type rzędy / moduły w rzędzie rows / units	Zaciski Terminals N+PE	Wymiary / Dimensions				Waga Weight [kg]
				A [mm]	B [mm]	C [mm]	D [mm]	
8.2	RP-8	1 x 8	tak/yes	234	200	74	24	0,5
8.3	RP-12	1 x 12	tak/yes	311	205	74	24	0,8
8.4	RP-16	2 x 8	tak/yes	238	403	84	24	1,0
8.7	RP-18	1 x 18	tak/yes	416	205	74	24	1,0
8.5	RP-24	2 x 12	tak/yes	310	404	84	24	1,4
8.6	RP-36	3 x 12	tak/yes	312	605	84	24	2,2
8.12	RP-8/B	1 x 8	tak/yes	234	200	74	24	0,5
8.13	RP-12/B	1 x 12	tak/yes	311	205	74	24	0,8
8.14	RP-16/B	2 x 8	tak/yes	238	403	84	24	1,0
8.17	RP-18/B	1 x 18	tak/yes	416	205	74	24	1,0
8.15	RP-24/B	2 x 12	tak/yes	310	404	84	24	1,4
8.16	RP-36/B	3 x 12	tak/yes	312	605	84	24	2,2

- They meet the standards: • Spełniają normy PN-EN 62208:2006; EN 62208:2003

Symbol "B" w nazwie oznacza wersję z białymi drzwiami

ROZDZIELNICE PODTYNKOWE "JANTAR box"
DISTRIBUTION BOARDS "**JANTAR box**"

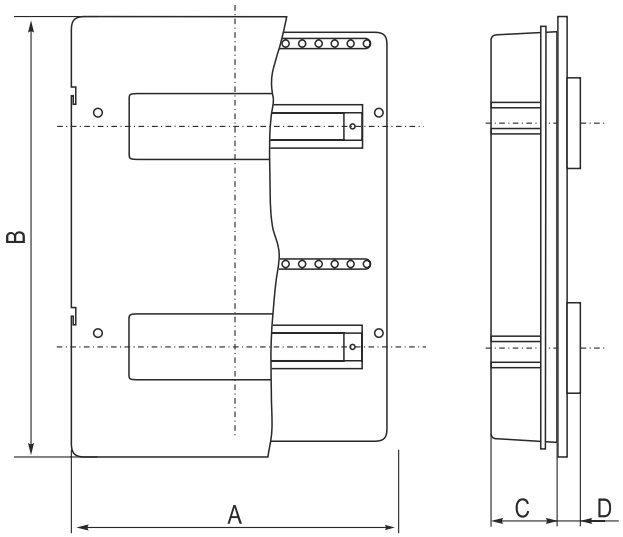

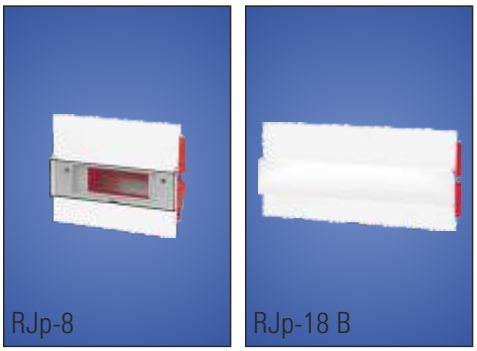

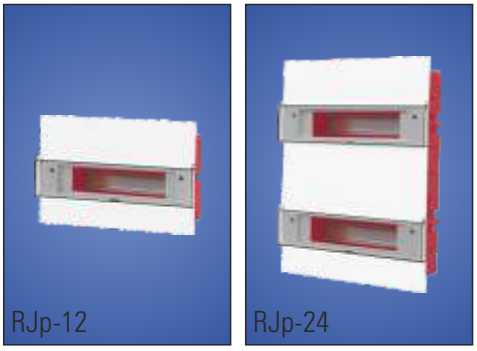

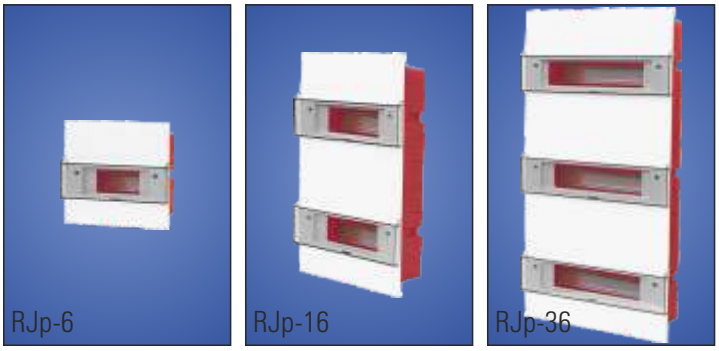

JANTAR BOX

RJp

All Jantar box distribution board are equipped with N+PE terminal strips,
Protection class: IP 40;

Wszystkie rozdzielnice RJp posiadają:
- listwy zaciskowe N+PE;
- stopień ochrony IP 40;

Wspornik TH35/7,5 pozwalający na zamontowanie aparatów elektrycznych
The TH35/7,5 bracket is an assembly electrical apparatuses

Nr kat. Cat No.	Nazwa Name	Typ / Type rzędy / moduły\ w rzędzie rows / units	Wersja Version	Zaciski Terminals N+PE	Wymiary / Dimensions				Waga Weight [kg]
					A [mm]	B [mm]	C [mm]	D [mm]	
42.5	RJp-6 B	1 x 6	białe drzwi/white door	tak/yes	216	202	74	18	0,43
42.6	RJp-6	1 x 6		tak/yes	216	202	74	18	0,43
42.7	RJp-8 B	1 x 8	białe drzwi/white door	tak/yes	252	202	74	18	0,51
42.8	RJp-8	1 x 8		tak/yes	252	202	74	18	0,51
42.11	RJp-12 B	1 x 12	białe drzwi/white door	tak/yes	321	202	74	18	0,66
42.12	RJp-12	1 x 12		tak/yes	321	202	74	18	0,66
42.15	RJp-16 B	2 x 8	białe drzwi/white door	tak/yes	252	408	84	18	0,97
42.16	RJp-16	2 x 8		tak/yes	252	408	84	18	0,97
42.17	RJp-18 B	1 x 18	białe drzwi/white door	tak/yes	428	202	74	18	0,91
42.18	RJp-18	1 x 18		tak/yes	428	202	74	18	0,91
42.23	RJp-24 B	2 x 12	białe drzwi/white door	tak/yes	321	408	84	18	1,26
42.24	RJp-24	2 x 12		tak/yes	321	408	84	18	1,26
42.35	RJp-36 B	3 x 12	białe drzwi/white door	tak/yes	321	608	84	18	1,60
42.36	RJp-36	3 x 12		tak/yes	321	608	84	18	1,60

- They meet the standards:
- Spełniają normy:
  PN-EN 62208:2006
  EN 62208:2003

Klasa ochronności II
Class of protection II

Wykonane z wysokiej jakości tworzywa typu ABS
Made of high-quality plastic type ABS

Drzwiczki transparentne lub białe
Glass transparent or white
Unr 230/400V
Uni 500V

ROZDZIELNICE NATYNKOWE DISTRIBUTION BOARDS


RM 7


RNO-2


RM 7/S


RNO-2G


RM 9


RNO-3


RNO-5


RM 9/S


RNO-4


RNO-6

ROZDZIELNICE "RNO", "RM"

DISTRIBUTION BOARDS "RNO", "RM"

RNO

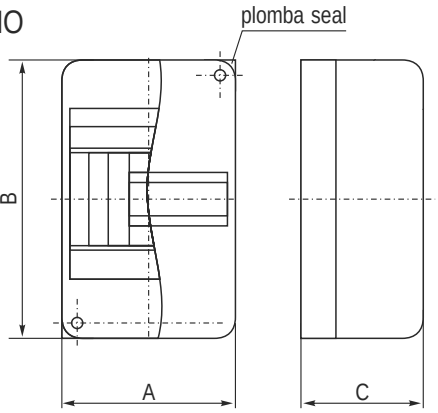

RNO

RM

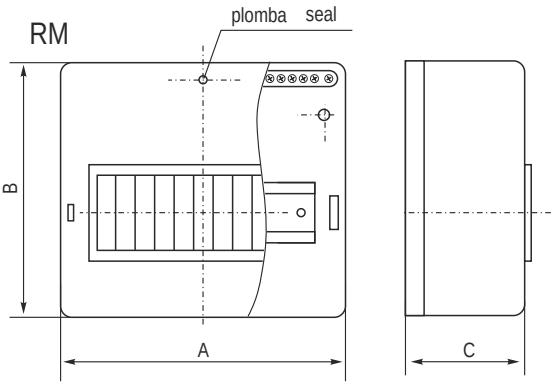

Stopień ochrony IP 30 / Protection class: IP 30

RM

Nr kat. Cat No.	Nazwa Name	Typ / Type rzędy / moduły w rzędzie rows / units	Zaciski Terminals N+PE	Wymiary / Dimensions			Waga Weight [kg]
				A [mm]	B [mm]	C [mm]	
5.1	RNO-2	1 x 2	nie/no	49	140	67	0,07
5.12	RNO-2G	1 x 2	nie/no	48	138	82	0,08
5.2	RNO-3	1 x 3	nie/no	66	140	67	0,09
5.4	RNO-4	1 x 4	nie/no	67	140	80	0,10
5.3	RNO-5	1 x 5	nie/no	102	140	67	0,12
5.6	RNO-6	1 x 6	nie/no	120	140	70	0,14
6.1	RM 7	1 x 7	tak/yes	153	140	83	0,3
6.1A	RM 7 z szybą with watch glass	1 x 7	tak/yes	153	140	106	0,35
6.2	RM 9	1 x 9	tak/yes	200	140	83	0,3
6.2A	RM 9 z szybą with watch glass	1 x 9	tak/yes	200	140	110	0,4

Spełniają normy / They meet the standards:
PN-EN 60439-3:2002; EN 60439-3:1991+A1:1994+A2:2001

NEO series

Rozdzielnice hermetyczne serii RH i RHp "NEO" przeznaczone są do użytku domowego i przemysłowego z możliwością instalacji wyłączników nadmiarowo prądowych oraz aparatów elektrycznych . Występują w wersji natynkowej i podtynkowej. Znajdują szerokie zastosowanie w instalacjach wykonywanych na zewnątrz budynków.
Hermetic distribution boards of RH and RHp "NEO" series designed for home and industrial use with optional installation of current overload breaker switches and electric apparatus. Available in the surface and flush option and widely used in exterior building installations.

Charakterystyka techniczna
- rozdzielnice wyposażone w transparentne przyciemniane drzwiczki otwierane na bok (na lewo lub na prawo) , przystosowane do zamontowania zamka na klucz,
- dostępne w kolorze białym i szarym
- wykonane z wysokiej jakości tworzywa >ABS< odpornego na wysoką temperaturę do 960°C (próba rozżarzonym prętem- dotyczy listwy zaciskowej),
- stabilność pracy od -25°C do +60°C,
- odporność na uderzenia (stopień IK 07),
- możliwość zainstalowania aparatów o głębokości 68 i 75mm,
- modele 12 modułowe i większe wyposażone w osłabienia w ściankach dla przepustów kablowych i rurek instalacyjnych,
- możliwość plombowania drzwiczek,
- rozdzielnice wyposażone:
  - w listwy zaciskowe dla torów N i PE,
  - wspornik montażowy TH 35,
  - etykietę samoprzylepną do opisów.



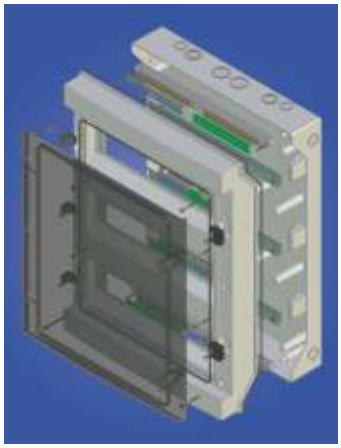

Technical properties
- hermetic distribution boards are equipped with transparent dimmed door opening sideways (left or right), adjusted to install a key lock, available in white, made of high-quality >ABS< plastic resistant to high temperatures up to 960°C (hot rod test), stable performance from -25°C to +60°C, impact resistance (class IK 07)
- optional installation of apparatus of 68 and 75mm in depth:
- 12 module models and bigger equipped with weakening in walls for wire penetration and pipes
- optional door sealing
- hermetic distribution boards equipped with: grips for N and PE circuits, TH 35 assembly brackets, self-adhesive tape for labels.

Spełniają normy / They meet the standards: PN-EN 62208:2006



Dane techniczne / Technical data	
Stopień ochrony Protection degree	IP 65
Klasa ochronności Class of protection	II
Unr	230/400V
Uni	500V
In	100A








RH-36/2B


RH-12

ROZDZIELNICE HERMETYCZNE "RH"
HERMETIC DISTRIBUTION BOARDS "RH"

NEO series


RH-36/3


RH-18 S


RH-54/3


RH-24


RH-4


RH-6


RH-8

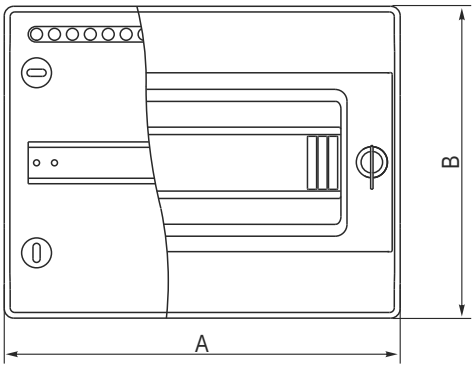

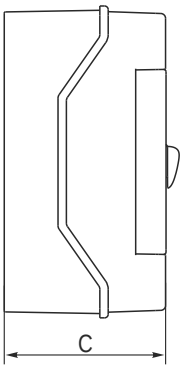

RH

IP 65

Nr kat. Cat No.	Nazwa Name	Typ / Type	Wersja / Version	Zaciski Terminals N+PE	Wymiary / Dimensions		
					A [mm]	B [mm]	C [mm]
36.03	RH-4/B	1 x 4	białe drzwi / white door	tak / yes	172	260	138
36.04	RH-4	1 x 4		tak / yes	172	260	138
36.05	RH-4/Z	1 x 4	zamek / lock	tak / yes	172	260	138
36.06	RH-4/ZB	1 x 4	zamek, białe drzwi / lock, white door	tak / yes	172	260	138
36.3	RH-6/B	1 x 6	białe drzwi / white door	tak / yes	225	260	138
36.6	RH-6	1 x 6		tak / yes	225	260	138
36.4	RH-6/Z	1 x 6	zamek / lock	tak / yes	225	260	138
36.5	RH-6/ZB	1 x 6	zamek, białe drzwi / lock, white door	tak / yes	225	260	138
36.7	RH-8/B	1 x 8	białe drzwi / white door	tak / yes	260	260	138
36.8	RH-8	1 x 8		tak / yes	260	260	138
36.9	RH-8/Z	1 x 8	zamek / lock	tak / yes	260	260	138
36.10	RH-8/ZB	1 x 8	zamek, białe drzwi / lock, white door	tak / yes	260	260	138
36.11	RH-12/B	1 x 12	białe drzwi / white door	tak / yes	330	260	138
36.12	RH-12	1 x 12		tak / yes	330	260	138
36.13	RH-12/Z	1 x 12	zamek / lock	tak / yes	330	260	138
36.14	RH-12/ZB	1 x 12	zamek, białe drzwi / lock, white door	tak / yes	330	260	138
36.711	RH-12 S/S	1 x 12	szara, szare drzwi / grey, grey door	tak / yes	330	260	138
36.712	RH-12 S	1 x 12	szara / grey	tak / yes	330	260	138
36.713	RH-12 S/Z	1 x 12	szara, zamek / grey, lock	tak / yes	330	260	138
36.714	RH-12 S/ZS	1 x 12	szara, zamek, szare drzwi / grey, lock, grey door	tak / yes	330	260	138

Z - zamek / lock; B - białe drzwi / white door; S - szara / grey; S/S - szara/szare drzwi / grey/grey door

RH

IP 65



ROZDZIELNICE HERMETYCZNE "RH"
HERMETIC DISTRIBUTION BOARDS "RH"

NEO series

Nr kat. Cat No.	Nazwa Name	Typ / Type	Wersja / Version	Zaciski Terminals N+PE	Wymiary / Dimensions		
					A [mm]	B [mm]	C [mm]
36.17	RH-18/B	1 x 18	białe drzwi / white door	tak / yes	435	260	138
36.18	RH-18	1 x 18		tak / yes	435	260	138
36.19	RH-18/Z	1 x 18	zamek / lock	tak / yes	435	260	138
36.20	RH-18/ZB	1 x 18	zamek, białe drzwi / lock, white door	tak / yes	435	260	138
36.717	RH-18 S/S	1 x 18	szara, szare drzwi / grey, grey door	tak / yes	435	260	138
36.718	RH-18 S	1 x 18	szara / grey	tak / yes	435	260	138
36.719	RH-18 S/Z	1 x 18	szara, zamek / grey, lock	tak / yes	435	260	138
36.720	RH-18 S/ZS	1 x 18	szara, zamek, szare drzwi / grey, lock, grey door	tak / yes	435	260	138
36.23	RH-24/B	2 x 12	białe drzwi / white door	tak / yes	330	420	138
36.24	RH-24	2 x 12		tak / yes	330	420	138
36.25	RH-24/Z	2 x 12	zamek / lock	tak / yes	330	420	138
36.26	RH-24/ZB	2 x 12	zamek, białe drzwi / lock, white door	tak / yes	330	420	138
36.723	RH-24 S/S	2 x 12	szara, szare drzwi / grey, grey door	tak / yes	330	420	138
36.724	RH-24 S	2 x 12	szara / grey	tak / yes	330	420	138
36.725	RH-24 S/Z	2 x 12	szara, zamek / grey, lock	tak / yes	330	420	138
36.726	RH-24 S/ZS	2 x 12	szara, zamek, szare drzwi / grey, lock, grey door	tak / yes	330	420	138
36.135	RH-36/2B	2 x 18	białe drzwi / white door	tak / yes	435	420	138
36.136	RH-36/2	2 x 18		tak / yes	435	420	138
36.137	RH-36/2Z	2 x 18	zamek / lock	tak / yes	435	420	138
36.138	RH-36/2ZB	2 x 18	zamek, białe drzwi / lock, white door	tak / yes	435	420	138
36.142	RH-36/3B	3 x 12	białe drzwi / white door	tak / yes	330	580	138
36.143	RH-36/3	3 x 12		tak / yes	330	580	138
36.144	RH-36/3Z	3 x 12	zamek / lock	tak / yes	330	580	138
36.145	RH-36/3ZB	3 x 12	zamek, białe drzwi / lock, white door	tak / yes	330	580	138
36.153	RH-54/3B	3 x 18	białe drzwi / white door	tak / yes	435	580	138
36.154	RH-54/3	3 x 18		tak / yes	435	580	138
36.155	RH-54/3Z	3 x 18	zamek / lock	tak / yes	435	580	138
36.156	RH-54/3ZB	3 x 18	zamek, białe drzwi / lock, white door	tak / yes	435	580	138

Z - zamek / lock; B - białe drzwi / white door; S - szara / grey; S/S - szara/szare drzwi / grey/grey door

Osłona maskująca przepusty do rozdzielnic hermetycznych - "OMP"
OMP - Masking cover for distribution boards "RH"

OMP

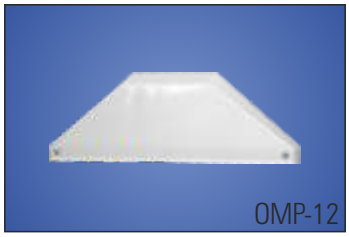

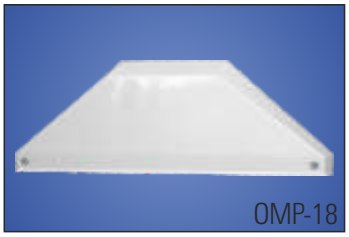

Nr kat. Cat No.	Typ Type	Nazwa Name	Zastosowanie Application
36.82	OMP-12	Osłona maskująca OMP-12/Masking cover	RH12, RH24, RH36/3, RH48/4
36.88	OMP-18	Osłona maskująca OMP-18/Masking cover	RH18, RH36/2, RH54/3, RH72/4

ROZDZIELNICE HERMETYCZNE "RH" ŁĄCZONE
HERMETIC DISTRIBUTION BOARDS "RH"

RH

NEO series



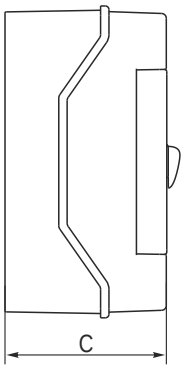



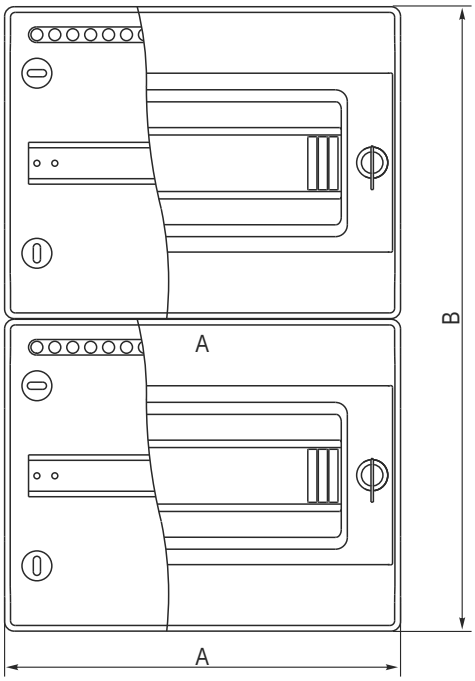

Nr kat. Cat No.	Nazwa Name	Typ / Type	Wersja / Version	Zaciski Terminals N+PE	Wymiary / Dimensions		
					A [mm]	B [mm]	C [mm]
36.35	RH-36/2B	Łączona 2x18	białe drzwi / white door	tak / yes	435	520	138
36.36	RH-36/2	Łączona 2x18		tak / yes	435	520	138
36.37	RH-36/2Z	Łączona 2x18	zamek / lock	tak / yes	435	520	138
36.38	RH-36/2ZB	Łączona 2x18	zamek, białe drzwi / lock, white door	tak / yes	435	520	138
36.42	RH-36/3B	Łączona 3x12	białe drzwi / white door	tak / yes	330	780	138
36.43	RH-36/3	Łączona 3x12		tak / yes	330	780	138
36.44	RH-36/3Z	Łączona 3x12	zamek / lock	tak / yes	330	780	138
36.45	RH-36/3ZB	Łączona 3x12	zamek, białe drzwi / lock, white door	tak / yes	330	780	138
36.47	RH-48/4B	Łączona 4x12	białe drzwi / white door	tak / yes	330	1040	138
36.48	RH-48/4	Łączona 4x12		tak / yes	330	1040	138
36.49	RH-48/4Z	Łączona 4x12	zamek / lock	tak / yes	330	1040	138
36.50	RH-48/AZB	Łączona 4x12	zamek, białe drzwi / lock, white door	tak / yes	330	1040	138
36.53	RH-54/3B	Łączona 3x18	białe drzwi / white door	tak / yes	435	780	138
36.54	RH-54/3	Łączona 3x18		tak / yes	435	780	138
36.55	RH-54/3Z	Łączona 3x18	zamek / lock	tak / yes	435	780	138
36.56	RH-54/3ZB	Łączona 3x18	zamek, białe drzwi / lock, white door	tak / yes	435	780	138
36.71	RH-72/4B	Łączona 4x18	białe drzwi / white door	tak / yes	435	1040	138
36.72	RH-72/4	Łączona 4x18		tak / yes	435	1040	138
36.73	RH-72/4Z	Łączona 4x18	zamek / lock	tak / yes	435	1040	138
36.74	RH-72/AZB	Łączona 4x18	zamek, białe drzwi / lock, white door	tak / yes	435	1040	138

36.80	ZRH	Zamek metalowy do rozdzielnic RH indywidualny / lock
36.81	ZRHP	Zamek metalowy do rozdzielnic RH powtarzalny / lock

Z - zamek / lock
B - białe drzwi / white door

IP 65

NEO series

ROZDZIELNICE HERMETYCZNE "RHp"
HERMETIC DISTRIBUTION BOARDS "RHp"

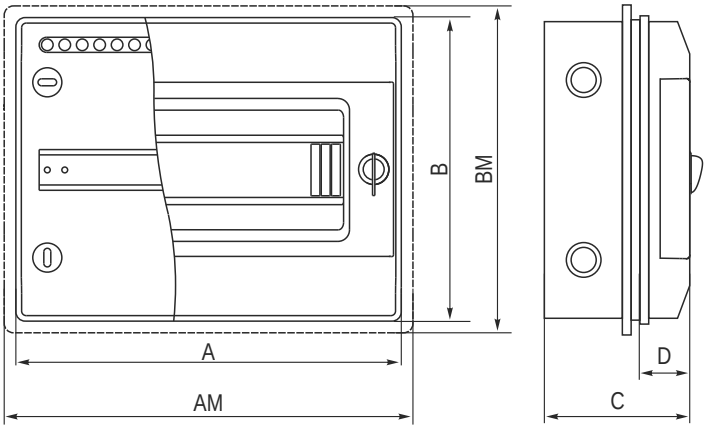



RHp IP 65

Nr kat. Cat No.	Nazwa Name	Typ / Type	Wersja / Version	Zaciski Terminals N+PE	Wymiary / Dimensions [mm]					
					A	AM	B	BM	C	D
36.807	RHp-8/B	1 x 8	białe drzwi / white door	tak / yes	260	275	290	305	135	30
36.808	RHp-8	1 x 8		tak / yes	260	275	290	305	135	30
36.809	RHp-8/Z	1 x 8	zamek / lock	tak / yes	260	275	290	305	135	30
36.810	RHp-8/ZB	1 x 8	zamek, białe drzwi / lock, white door	tak / yes	260	275	290	305	135	30
36.119	RHp-12/B	1 x 12	białe drzwi / white door	tak / yes	330	345	290	305	135	30
36.120	RHp-12	1 x 12		tak / yes	330	345	290	305	135	30
36.121	RHp-12/Z	1 x 12	zamek / lock	tak / yes	330	345	290	305	135	30
36.122	RHp-12/ZB	1 x 12	zamek, białe drzwi / lock, white door	tak / yes	330	345	290	305	135	30
36.179	RHp-18/B	1 x 18	białe drzwi / white door	tak / yes	435	450	290	305	135	30
36.180	RHp-18	1 x 18		tak / yes	435	450	290	305	135	30
36.181	RHp-18/Z	1 x 18	zamek / lock	tak / yes	435	450	290	305	135	30
36.182	RHp-18/ZB	1 x 18	zamek, białe drzwi / lock, white door	tak / yes	435	450	290	305	135	30
36.239	RHp-24/B	2 x 12 /24/	białe drzwi / white door	tak / yes	330	345	450	465	135	30
36.240	RHp-24	2 x 12 /24/		tak / yes	330	345	450	465	135	30
36.241	RHp-24/Z	2 x 12 /24/	zamek / lock	tak / yes	330	345	450	465	135	30
36.242	RHp-24/ZB	2 x 12 /24/	zamek, białe drzwi / lock, white door	tak / yes	330	345	450	465	135	30
36.80	ZRH	Zamek metalowy do rozdzielnic RH indywidualny / lock								
36.81	ZRHP	Zamek metalowy do rozdzielnic RH powtarzalny / lock								

Z - zamek / lock
B - białe drzwi / white door



PUSZKI HERMETYCZNE HERMETIC BOXES



Puszki hermetyczne znajdują szerokie zastosowanie w instalacjach natynkowych a w szczególności w instalacjach zewnętrznych tam gdzie wymagany jest wysoki stopień ochrony.
Rodzina puszek hermetycznych składa się z wielu odmian w skład których wchodzą puszki różniące się zarówno wymiarami jak i sposobem wprowadzania przewodów do wnętrza puszki.
Charakteryzują się one prostą budową składającą się z podstawy i pokrywy puszki. Podstawa występuje w trzech odmianach: wersja z osłabieniami pod dławiki, wersja bez osłabień oraz wersja z zamocowanymi elastycznymi dławikami, które spełniają funkcje przepustów kablowych przystosowanych do różnych przewodów.
Kolejnym elementem wchodzącym z skład puszki "PH" jest pokrywa występująca w dwóch wysokościach. Oba elementy połączone są w całość za pomocą śrub wykonanych z tworzywa co zapewnia pewne i odporne na korozje połączenie. Puszka wyposażona jest w uszczelkę hermetyczną zapewniającą puszce szczelność przed pyłami oraz wysoki stopień ochrony IP. Dodatkowo jako element izolacyjny zastosowano zaślepki, którymi zabezpiecza się wystające elementy zamocowań od części elektrycznych znajdujących się w puszce. Puszkę można dodatkowo wyposażyć w listwę zaciskową, płytę montażową lub euroszynę.

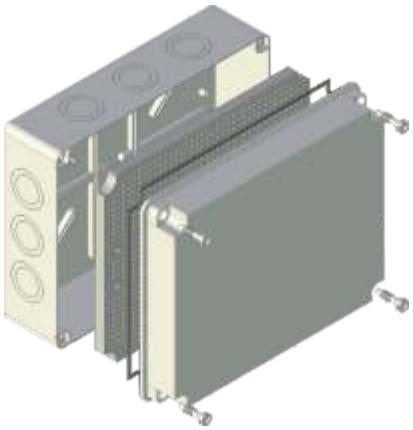

Hermetic boxes are applied in all electric surface wirings and specially in surface wirings where high protection degree is required. The familly of hermetic boxes is composed of many variations. The variation is composed of boxes in different sizes and different ways of inputing wires inside the box.
Hermetic boxes charakterize an easy construction composed of case and casing. The cases are available in three versions: the version with weakening for glands, the version without weakening and the version with flexible glands which fulfil the function of cable bushing for different wires.
Next element of the box is casing available in two height. Both of two elements are connected by screws made of plastic which ensures solid and anticorrosive connection.
Hermetic box is equipped in hermetic seal which ensures dust - proof and high protection degree IP.
Additionally, as the element of insulation there is applied a hole plug which protects parts of electrical elements inside the box. Hermet box can be also equipped in terminal borad, assembly plate or eurobus.



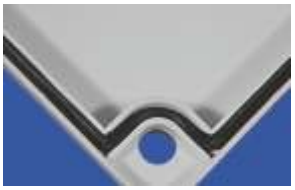



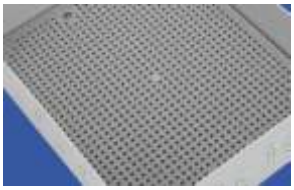

Dane techniczne / Technical data	
Stopień ochrony / Protection degree	IP 65 / IP 64
Stopień ochrony / Protection degree	IP 64 dla puszek z dławikami IP 64 for boxes with glands
Klasa ochronności / Class of protection	II
Unr	230/400V
Uni	500V



Spełniają normy / They meet the standards: PN-IEC 60998-2-5:2001

PUSZKI HERMETYCZNE "HERMET box" HERMETIC BOXES "HERMET box"

IP 65

PH

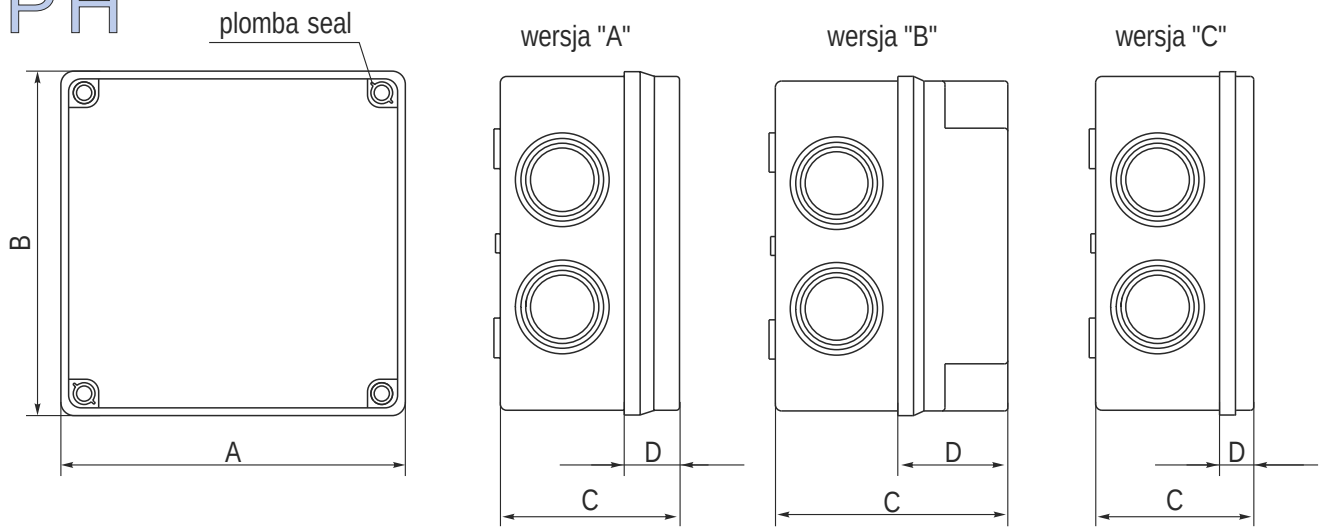



Nr kat. Cat No.	Nazwa/Name Kolor/Colour	Wymiary / Dimensions A[mm]	B[mm]	C[mm]	D[mm]	Opis / description	Foto
28.11 28.111	PH-1A.1 PH-1A.1B	108	108	56	15	Puszka hermetyczna bez osłabień IP 65	
28.12 28.121	PH-1A.2 PH-1A.2B	108	108	56	15	Puszka hermetyczna z osłabieniami 8(23/29,5) IP 65	
28.13 28.131	PH-1A.3 PH-1A.3B	108	108	56	15	Puszka hermetyczna z dławikami 8 x Pe 19 IP 64	
28.14 28.141	PH-1B.1 PH-1B.1B	108	108	76	35	Puszka hermetyczna bez osłabień IP 65	
28.15 28.151	PH-1B.2 PH-1B.2B	108	108	76	35	Puszka hermetyczna z osłabieniami 8(23/29,5) IP 65	

PUSZKI HERMETYCZNE HERMETIC BOXES

Foto	Nr kat. Cat No.	Nazwa/Name Kolor/Colour	Wymiary / Dimensions A[mm]	B[mm]	C[mm]	D[mm]	Opis / description
	28.16 28.161	PH-1B.3 PH-1B.3B	108	108	76	35	Puszka hermetyczna z dławikami 8 x Pe 19 IP 64
	28.21 28.212	PH-2A.1 PH-2A.1B	158	118	76	25	Puszka hermetyczna bez osłabień IP 65
	28.22 28.222	PH-2A.2 PH-2A.2B	158	118	76	25	Puszka hermetyczna z osłabieniami 8(23/29,5) IP 65
	28.23 28.232	PH-2A.3 PH-2A.3B	158	118	76	25	Puszka hermetyczna z dławikami 10 x Pe 25 IP 64
	28.24 28.242	PH-2B.1 PH-2B.1B	158	118	96	45	Puszka hermetyczna bez osłabień IP 65
	28.25 28.252	PH-2B.2 PH-2B.2B	158	118	96	45	Puszka hermetyczna z osłabieniami 10(23/29,5) IP 65
	28.26 28.262	PH-2B.3 PH-2B.3B	158	118	96	45	Puszka hermetyczna z dławikami 10 x Pe 25 IP 64
	28.31	PH-3A.1	198	148	76	25	Puszka hermetyczna bez osłabień IP 65
	28.32	PH-3A.2	198	148	76	25	Puszka hermetyczna z osłabieniami 10(29,5/37) IP 65
	28.33	PH-3A.3	198	148	76	25	Puszka hermetyczna z dławikami 10 x Pe 25 IP 64

Nr kat. Cat No.	Nazwa/Name Kolor/Colour	Wymiary / Dimensions A[mm]	B[mm]	C[mm]	D[mm]	Opis / description	Foto
28.34	PH-3B.1	198	148	96	45	Puszka hermetyczna bez osłabień IP 65	
28.35	PH-3B.2	198	148	96	45	Puszka hermetyczna z osłabieniami 10(29,5/37) IP 65	
28.36	PH-3B.3	198	148	96	45	Puszka hermetyczna z dławikami 10 x Pe 25 IP 64	
28.41	PH-4A.1	248	198	96	35	Puszka hermetyczna bez osłabień IP 65	
28.411	PH-4A.1 P	248	198	96	35	Puszka hermetyczna bez osłabień + płyta PMT 4 IP 65	
28.42	PH-4A.2	248	198	96	35	Puszka hermetyczna z osłabieniami 10(29,5/37) IP 65	
28.421	PH-4A.2 P	248	198	96	35	Puszka hermetyczna z osłabieniami 12(29,5/37) + płyta PMT 4 IP 65	
28.43	PH-4A.3	248	198	96	35	Puszka hermetyczna z dławikami 12 x Pe 25 IP 64	
28.431	PH-4A.3 P	248	198	96	35	Puszka hermetyczna z dławikami 12 x Pe 25 + płyta PMT 4 IP 64	
28.44	PH-4B.1	248	198	116	55	Puszka hermetyczna bez osłabień IP 65	

PUSZKI HERMETYCZNE HERMETIC BOXES

Foto	Nr kat. Cat No.	Nazwa/Name Kolor/Colour	Wymiary / Dimensions				Opis / description
			A[mm]	B[mm]	C[mm]	D[mm]	
	28.441	PH-4B.1 P	248	198	116	55	Puszka hermetyczna bez osłabień + płyta PMT4 IP 65
	28.45	PH-4B.2	248	198	116	55	Puszka hermetyczna z osłabieniami 12(29,5/37) IP 65
	28.451	PH-4B.2 P	248	198	116	55	Puszka hermetyczna z osłabieniami 12(29,5/37) + płyta PMT4 IP 65
	28.46	PH-4B.3	248	198	116	55	Puszka hermetyczna z dławikami 12 x Pe 25 IP 64
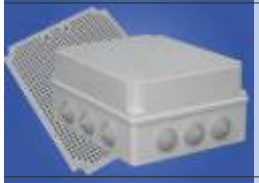	28.461	PH-4B.3 P	248	198	116	55	Puszka hermetyczna z dławikami 12 x Pe 25 + płyta PMT4 IP 64
	28.51	PH-5A.1	348	228	142	55	Puszka hermetyczna bez osłabień IP 65
	28.511	PH-5A.1 P	348	228	142	55	Puszka hermetyczna bez osłabień + płyta PMT5 IP 65
	28.52	PH-5A.2	348	228	142	55	Puszka hermetyczna z osłabieniami 14(29,5/37) IP 65
	28.521	PH-5A.2 P	348	228	142	55	Puszka hermetyczna z osłabieniami 14(29,5/37) + płyta PMT5 IP 65
	28.53	PH-5A.3	348	228	142	55	Puszka hermetyczna z dławikami 14 x Pe 25 IP 64

Nr kat. Cat No.	Nazwa/Name Kolor/Colour	Wymiary / Dimensions A[mm]	B[mm]	C[mm]	D[mm]	Opis / description	Foto
28.531	PH-5A.3 P	348	228	142	55	Puszka hermetyczna z dławikami 14 x Pe 25 + płyta PMT5 IP 64	
28.54	PH-5B.1	348	228	166	80	Puszka hermetyczna bez osłabień IP 65	
28.541	PH-5B.1 P	348	228	166	80	Puszka hermetyczna bez osłabień + płyta PMT5 IP 65	
28.55	PH-5B.2	348	228	166	80	Puszka hermetyczna z osłabieniami 14(29,5/37) IP 65	
28.551	PH-5B.2 P	348	228	166	80	Puszka hermetyczna z osłabieniami 14(29,5/37) + płyta PMT5 IP 65	
28.56	PH-5B.3	348	228	166	80	Puszka hermetyczna z dławikami 14 x Pe 25 IP 64	
28.561	PH-5B.3 P	348	228	166	80	Puszka hermetyczna z dławikami 14 x Pe 25 + płyta PMT5 IP 64	
28.57	PH-5C.1	348	228	166	16	Puszka hermetyczna bez osłabień IP 65	
28.571	PH-5C.1 P	348	228	166	16	Puszka hermetyczna bez osłabień + płyta PMT 5 IP 65	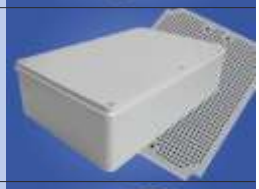
28.58	PH-5C.2	348	228	166	16	Puszka hermetyczna z osłabieniami 14(29,5/37) IP 65	

PUSZKI HERMETYCZNE HERMETIC BOXES

Foto	Nr kat. Cat No.	Nazwa/Name Kolor/Colour	Wymiary / Dimensions				Opis / description
	28.580	PH-5C.2 P	348	228	166	16	Puszka hermetyczna z osłabieniami 14(29,5/37) + płyta PMT5 IP 65
	28.59	PH-5C.3	348	228	166	16	Puszka hermetyczna z dławikami 14 x Pe 25 IP 64
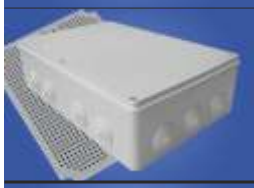	28.590	PH-5C.3 P	348	228	166	16	Puszka hermetyczna z dławikami 14 x Pe 25 + płyta PMT5 IP 64
	33.4	PMT 4	186 x 236 mm				Płyta montażowa
	33.5	PMT 5	214 x 333 mm				Płyta montażowa

PUSZKI INSTALACYJNE NATYNKOWE SURFACE INSTALLATION BOXES

	31.80 31.81	PIN 80B biała PIN 80S szara	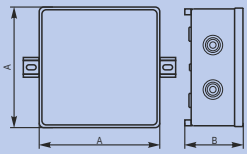	A - 80 mm B - 41 mm	Puszka instalacyjna natynkowa z 6 dławikami zintegrowanymi dla przewodów o średnicy 6 - 16 mm IP 44
	31.100 31.101	PIN 100B biała PIN 100S szara	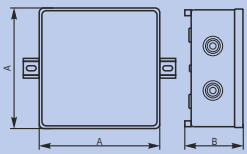	A - 100 mm B - 41mm	Puszka instalacyjna natynkowa z 6 dławikami zintegrowanymi dla przewodów o średnicy 6 - 16 mm IP 44
	31.1	PO-65	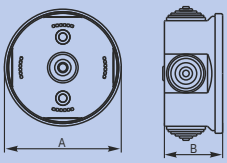	A - 65 mm B - 35 mm	Puszka instalacyjna z dławikami 4 x Pe 19 IP 44
	31.2	PO-80	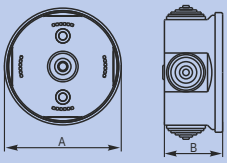	A - 80 mm B - 40 mm	Puszka instalacyjna z dławikami 4 x Pe 19 IP 44
	31.3	PO-100	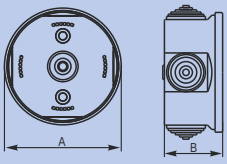	A - 100 mm B - 50 mm	Puszka instalacyjna z dławikami 4 x Pe 19 IP 44

UNI box

Obudowy produkowane są z tworzyw sztucznych PC (poliwęglan) w kolorze szarym, wyposażone w uszczelkę pozwalającą uzyskać wysokie parametry szczelności, płytę montażową perforowaną, drzwi w kolorze szarym lub transparentnym na zawiasach zamykanych za pomocą jednego lub dwóch zamków z kluczem. Uniwersalność zastosowania oraz dokładnie wykonane elementy w efekcie końcowym dają solidnie i estetycznie wyglądającą obudowę.

The plastic boxes are made of PC (polycarbonate) in grey color, equipped with rubber seal allowing to get high parameters of sealing, assembly plate, door in grey or transparent color with hinges, that might be closed with one or two locks with a key. Universal application and precisely made elements as a result gives solidly made and aesthetically looking plastic box.

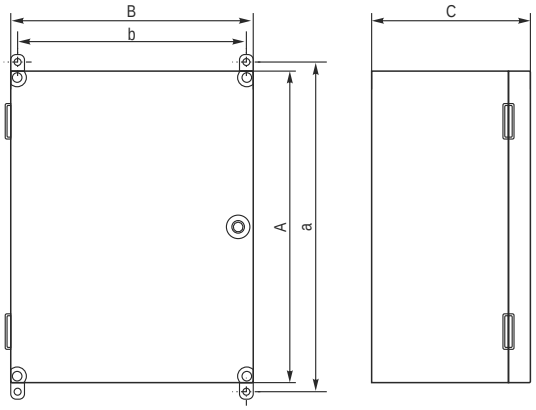







Obudowa wyposażona jest w - uchwyty do montażu naściennego oraz
- dodatkowe wewnętrzne drzwi montażowe z regulowanymi zawiasami głębokości

The plastic boxes are equipped with many accessories allowing accommodation and modification to individual applications: plastic wall hook, resin within the door with regulated hinges of depths (sold separately) , air vent (sold separately).

Stopień ochrony Protection class: IP 65
Klasa ochronności Class of protection II
Unr 230/400V Uni 230/400V

IP 65

Nr kat. Cat No.	Nazwa Name	Wymiary / Dimensions					Płyta montażowa Assembly plate [mm]
		A [mm]	B [mm]	a[mm]	b[mm]	C [mm]	
43.1	Uni - 1	400	300	410	275	166	363 x 236 x 9
43.2	Uni - 2	500	400	510	375	196	463 x 363 x 9
43.3	Uni - 3	600	400	610	375	196	563 x 363 x 9
43.4	Uni - 4	600	500	610	475	196	563 x 463 x 9
43.11	Uni - 1/T	400	300	410	275	166	363 x 236 x 9
43.22	Uni - 2/T	500	400	510	375	196	463 x 363 x 9
43.33	Uni - 3/T	600	400	610	375	196	563 x 363 x 9
43.44	Uni - 4/T	600	500	610	475	196	563 x 463 x 9

T- (drzwi/pokrywa) zewnętrzne kolor transparentny; (door/ cover) outside, transparent color

Nr kat. Cat No.	Nazwa Name	Opis description
43.111	Uni -D- 1	dodatkowe drzwi montażowe z regulowanymi zawiasami głębokości resin within the door with regulated hinges of depths
43.112	Uni -D- 2	
43.113	Uni -D- 3	
43.114	Uni -D- 4	

Nr kat. Cat No.	Nazwa Name	Opis description	Wymiary dimensions
43.121	TH - Uni - 1	TH 35 - Szyna do mocowania aparatów/Eurobas	235 x 35
43.122	TH - Uni - 2	TH 35 - Szyna do mocowania aparatów/Eurobas	360 x 35
43.123	TH - Uni - 3	TH 35 - Szyna do mocowania aparatów/Eurobas	360 x 35
43.124	TH - Uni - 4	TH 35 - Szyna do mocowania aparatów/Eurobas	460 x 35

PUSZKI INSTALACYJNE PODTYNKOWE FLUSH JUNCTION BOXES



Puszki podtynkowe Pp/t wykonane są z tworzyw sztucznych o wysokiej wytrzymałości mechanicznej jak i elektrycznej. Puszki te mają zastosowanie w podtynkowych instalacjach elektrycznych. Wewnątrz puszek możliwy jest montaż płytek odgałęźnych dwu-, trzy-, cztero-, i pięciotorowych do 10 mm2. Puszki posiadają osłabienia zarówno w ścianach bocznych jak i w dnie korpusu oraz zaopatrzone są w specjalny kołnierz wokół korpusu ułatwiający montaż puszek do płyt kartonowo gipsowych. Puszka wyposażona jest również w zaślepkę tekturową, która chroni jej wnętrze przed zabrudzeniem w czasie prac elewacyjnych i remontowych.

Puszki podtynkowe PKp/t mają zastosowanie we wszelkich podtynkowych instalacjach elektrycznych, w pomieszczeniach suchych jako punkt rozdziału przewodów elektrycznych. Składają się one z korpusu oraz zatrzaskowej pokrywy. Wewnątrz puszek możliwy jest montaż elementów odgałęźnych.

"Pp/t" LAVA line
"PKp/t"

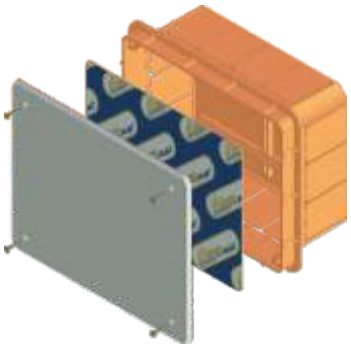







The flush junction boxes Pp/t are made of high mechanical and electrical durability plastics. The boxes are applied in all elektric sunk wirings. Inside the boxes it is possible to install branch plates of two, three, four or five circuts up to 10 mm2. The boxes are equipped in weakening inside faces as well in the bottom of case and with a special flange.The boxes are also equipped in a paper hole plug which protects against getting dirty when the box is installed.

The flush junction boxes PKp/t are applied in any sunk electric wirings in dry rooms as a distribution point of elektric wires. The branch boxes consist of the case as well as a snap lock cover. It is possible to install the branch elements inside the box.



POKRYWY SYGNALIZACYJNE SIGNALING COVERS

Pokrywa sygnalizacyjna dla puszek Ø 60, 70, 80. Przeznaczne są do oznaczenia miejsca osadzenia puszki pod tynkiem. The signaling cover for installation boxes of Ø 60, 70, 80. It is used to mark the place of seating the installation box under the plaster.

Nr kat. Cat No.	Nazwa Name	Wersja / Version
13.16	Pts - 60	pokrywa sygnalizacyjna Ø60
13.17	Pts - 70	pokrywa sygnalizacyjna Ø70
13.18	Pts - 80	pokrywa sygnalizacyjna Ø80

PUSZKI PODTYNKOWE "Pp/t" LAVA line
FLUSH JUNCTION BOXES "Pp/t" LAVA line

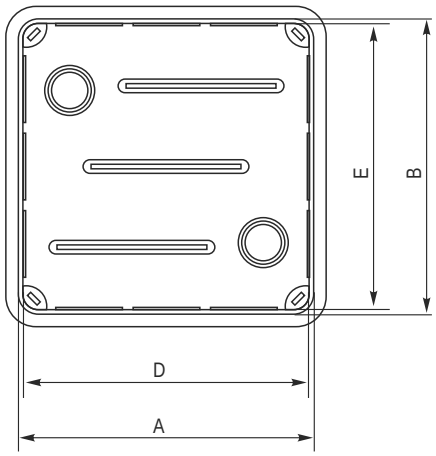



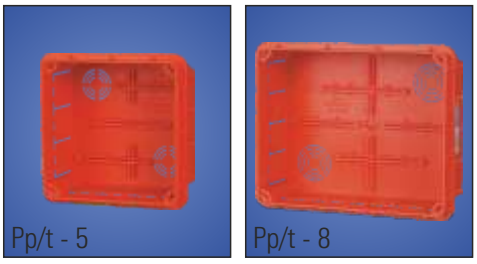

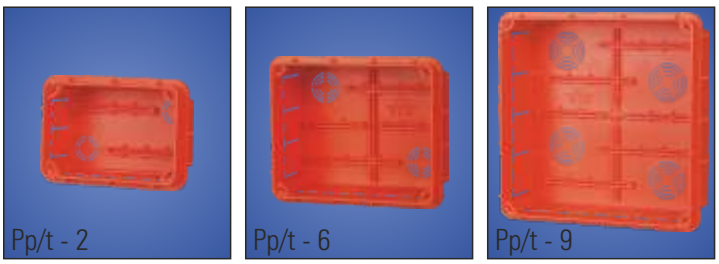

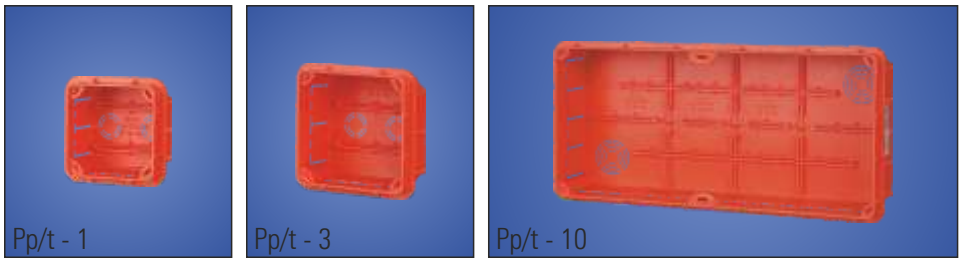

Wszystkie puszki Pp/t posiadają stopień ochrony IP 40;

Spełniają normę: They meet the standard: PN-E-93208:1997

All flush junction boxes Pp/t are Protection class: IP 40;

LAVA line

Pp/t

Nr kat. Cat No.	Nazwa Name	Wymiary / Dimensions					Waga Weight [kg]
		A [mm]	D [mm]	B [mm]	E [mm]	C [mm]	
11.1	Pp/t - 1	80	76	80	76	52	0,06
11.2	Pp/t - 2	120	116	80	76	52	0,08
11.3	Pp/t - 3	100	96	100	96	62	0,09
11.4	Pp/t - 4	130	126	100	96	62	0,11
11.5	Pp/t - 5	130	126	130	126	70	0,15
11.6	Pp/t - 6	160	156	130	126	70	0,19
11.7	Pp/t - 7	160	156	160	156	70	0,23
11.8	Pp/t - 8	200	196	160	156	70	0,26
11.9	Pp/t - 9	200	196	200	196	70	0,35
11.10	Pp/t - 10	404	400	160	156	66	0,50

W komplecie z puszką pokrywka mocowana na wkręty

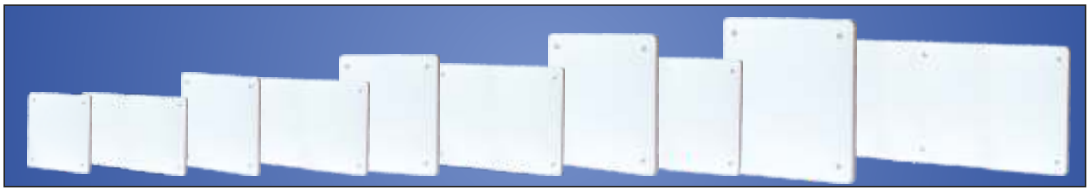

PUSZKI INSTALACYJNE PODTYNKOWE FLUSH JUNCTION BOXES



PUSZKI PODTYNKOWE "PKp", "PKp/t"
FLUSH JUNCTION BOXES "PKp", "PKp/t"

PKp

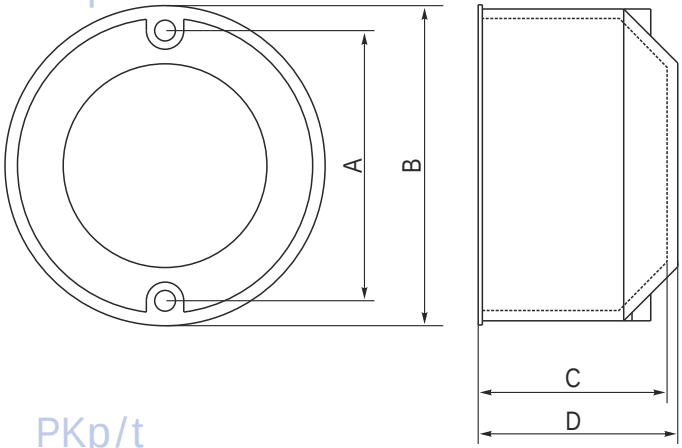

PKp/t

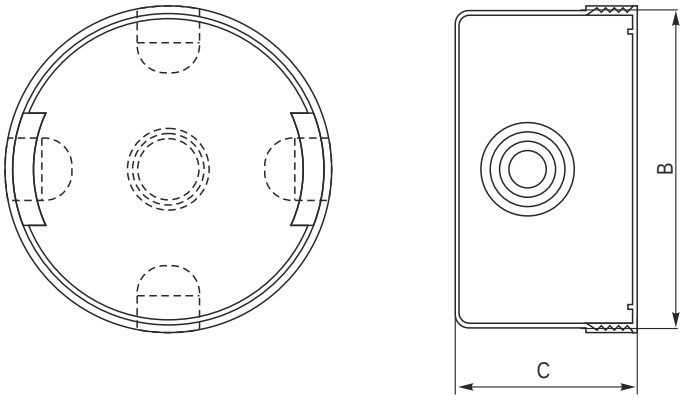

Wszystkie puszki wymienione w tabeli posiadają stopień ochrony IP 20;

All flush junction boxes are Protection class: IP 20;

Spełniają normę: They meet the standard: PN-E-93208:1997

Nr kat. Cat No.	Nazwa Name	Wersja / Version	Wymiary / Dimensions			
			A [mm]	B [mm]	C [mm]	D [mm]
13.76	PKp - Ø60 x 40	+otwory pod wkręty / +holes for screws	60	63	40	42
13.75	PKpw - Ø60 x 40	+wkręty / +screws	60	63	40	42
13.81	PKp - Ø60 x 60	głęboka+otwory pod wkręty deep+holes for screws	60	63	60	63
13.80	PKpw - Ø60 x 60	głęboka+wkręty / deep+screws	60	63	60	63
13.2	PKp/t - Ø70			70		48
13.3	PKp/t - Ø80			80		50
13.95	Pp Ø70 pokrywa	pokrywa do / cover for PKp/t Ø70				
13.98	Pp Ø80 pokrywa	pokrywa do / cover for PKp/t Ø80				
13.5	Dekiel Ø70-80	uniwersalny / universal				

PUSZKI PODTYNKOWE ŁĄCZONE
FLUSH JUNCTION CONNECTED BOXES

PKz

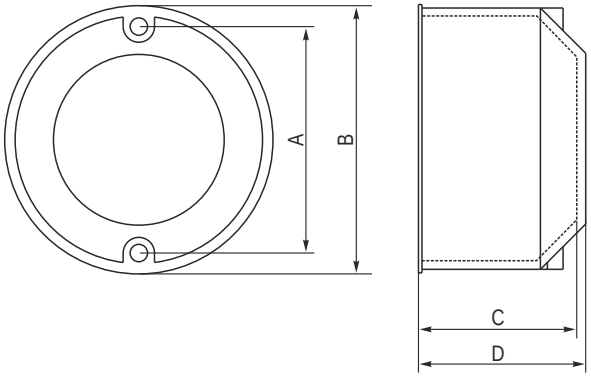



Nr kat. Cat No.	Nazwa Name	Wersja / Version	Wymiary / Dimensions			
			A [mm]	B [mm]	C [mm]	D [mm]
13.85	PKz-Ø60x40ep	łączona / connected	60	64	40	42
13.90	PKz-Ø60x60ep	łączona+głęboka / connected+deep	60	64	60	63

PUSZKI PODTYNKOWE DO PŁYT GIPSOWYCH
FLUSH JUNCTION BOXES FOR CARDBOARD PANELS

PO

PK

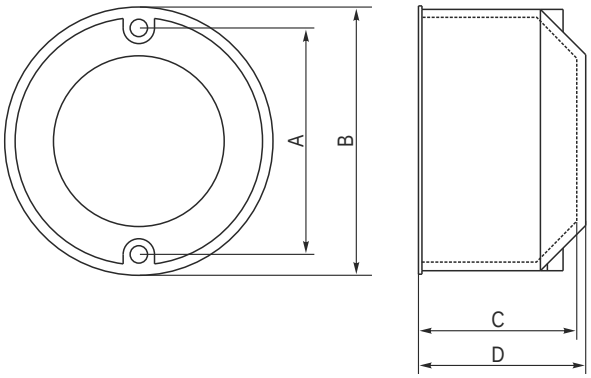

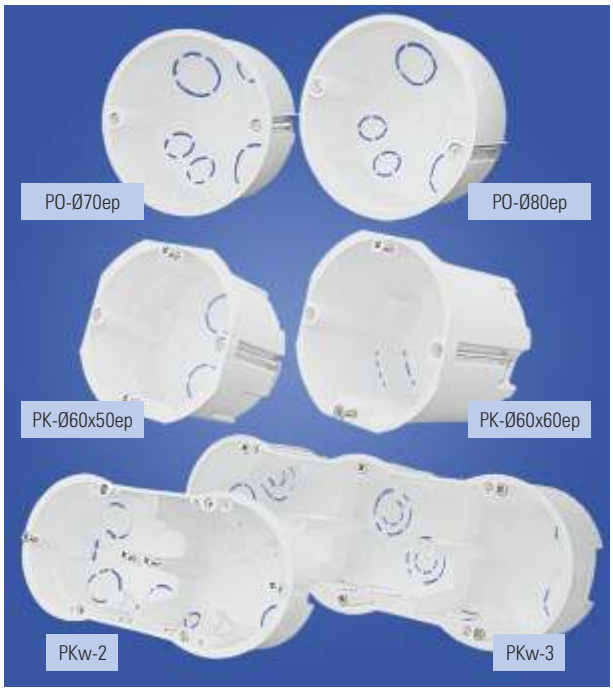

Spełniają normę:
They meet the standard:
PN-E-93208:1997

Wszystkie puszki wymienione w tabeli posiadają stopień ochrony IP 20;

All flush junction boxes are Protection class: IP 20;

Nr kat. Cat No.	Nazwa Name	Wersja / Version	Wymiary / Dimensions			
			A [mm]	B [mm]	C [mm]	D [mm]
13.40	PO-Ø70ep			73	45	48
13.45	PO-Ø80ep			83	50	52
13.60	PK-Ø60x50ep		60	68	45	48
13.65	PK-Ø60x60ep	głęboka / deep	60	68	60	62
13.70	PKw-2	podwójna / double	60	68 x 140	45	50
13.73	PKw-3	potrójna / triple	60	68 x 210	45	50

OBUDOWY HERMETYCZNE HERMETIC CASINGS



Obudowy hermetyczne wykorzystywane są w różnych dziedzinach instalacji takich jak automatyka przemysłowa czy instalacje natynkowe występujące w warunkach wilgotnych.
Rodzina obudów hermetycznych składa się z 24 odmian w skład których wchodzą obudowy różniące się wymiarami jak i wyposażeniem. Przystosowane są do mocowania różnych aparatów elektrycznych takich jak styczniki, przekaźniki, wyłączniki czasowe.
Obudowy występują w trzech rodzajach: wersja podstawowa z osłabieniami pod dławiki w podstawie, wersja bez wyposażenia oraz wersja z wyposażeniem takim jak euroszyna czy metalowa płyta montażowa. Dodatkowo charakteryzują się one przezroczystą pokrywą występującą w dwóch wysokościach, dzięki czemu możliwy jest montaż elementów o różnych gabarytach. Wysoki stopień ochrony IP uzyskany jest przez zastosowanie elastycznej uszczelki która zapewnia szczelność przed pyłami i ochronę przed wilgocią.

Hermetic casings are applied in different instalation area like automatic industry or surface instalations even in wet conditions.
The familly of hermetic casings is composed of 24 variations.The variation is composed of boxes of different sizes and equipment. Hermetic casings are adjusted for installation of different electrical elements like contactors, transmitters and time switches.
Hermetic casings are available in three versions: basic version with weakening for glands in case, version without equipment and version with eurobus or assembly plate inside.
Additionally they have transparent casing that are available in two different height. High protection degree IP is obtain by using flexible seal which ensures dust - proof and protection against moisture.





Dane techniczne / Technical data	
Stopień ochrony / Protection degree	IP 65
Klasa ochronności / Class of protection	II
Unr	230/400V
Uni	500V
Kolor pokrywy / Colour of cover	transparent

Spełniają normę / They meet the standard: PN-EN 62208:2006

HERMET box

OBUDOWY HERMETYCZNE "OH"
HERMETIC CASINGS "OH"

OH



IP 65

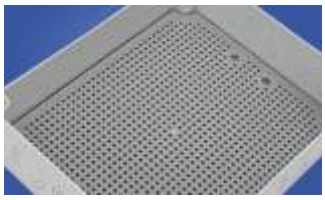

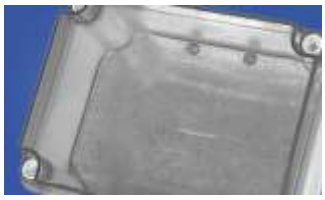

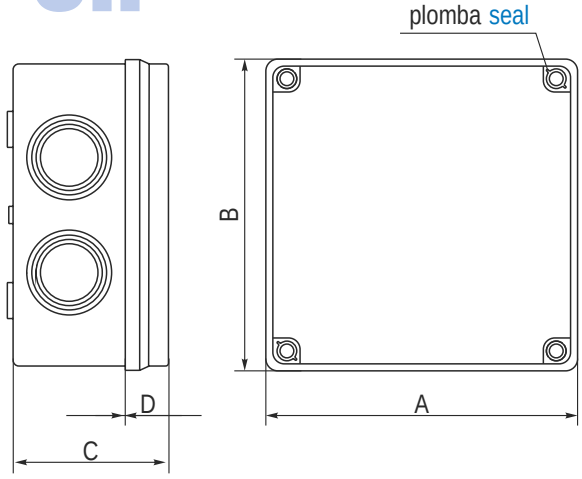

Nr kat. Cat No.	Nazwa Name	Wymiary / Dimensions				Opis / description	Foto
		A[mm]	B[mm]	C[mm]	D[mm]		
29.11	OH-1.A1	108	108	56	15	Obudowa hermetyczna z osłabieniami 8(23/29,5) wyposażona w euroszynę IP 65	
29.12	OH-1.A2	108	108	56	15	Obudowa hermetyczna z osłabieniami 8(23/29,5) bez wyposażenia IP 65	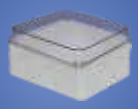
29.13	OH-1.A3	108	108	56	15	Obudowa hermetyczna z osłabieniami 8(23/29,5) wyposażona w stalową płytę montażową IP 65	
29.21	OH-2.A1	158	118	76	25	Obudowa hermetyczna z osłabieniami 10(23/29,5) wyposażona w euroszynę IP 65	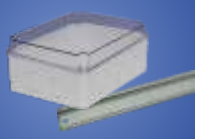
29.22	OH-2.A2	158	118	76	25	Obudowa hermetyczna z osłabieniami 10(23/29,5) bez wyposażenia IP 65	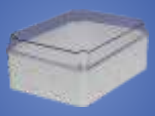
29.23	OH-2.A3	158	118	76	25	Obudowa hermetyczna z osłabieniami 10(23/29,5) wyposażona w stalową płytę montażową IP 65	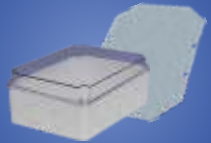
29.31	OH-3.A1	198	148	76	25	Obudowa hermetyczna z osłabieniami 10(29,5/37) wyposażona w euroszynę IP 65	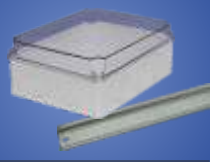

OBUDOWY HERMETYCZNE HERMETIC CASINGS

Foto	Nr kat. Cat No.	Nazwa Name	Wymiary / Dimensions				Opis / description
			A[mm]	B[mm]	C[mm]	D[mm]	
	29.32	OH-3.A2	198	148	76	25	Obudowa hermetyczna z osłabieniami 10(29,5/37) bez wyposażenia IP 65
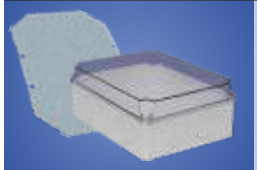	29.33	OH-3.A3	198	148	76	25	Obudowa hermetyczna z osłabieniami 10(29,5/37) wyposażona w stalową płytę montażową IP 65
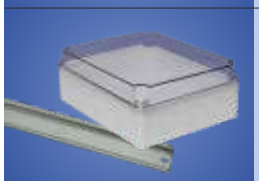	29.41	OH-4.A1	248	198	96	35	Obudowa hermetyczna z osłabieniami 12(29,5/37) wyposażona w euroszynę IP 65
	29.42	OH-4.A2	248	198	96	35	Obudowa hermetyczna z osłabieniami 12(29,5/37) bez wyposażenia IP 65
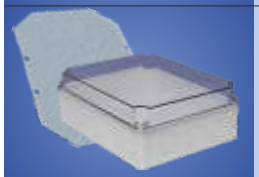	29.43	OH-4.A3	248	198	96	35	Obudowa hermetyczna z osłabieniami 12(29,5/37) wyposażona w stalową płytę montażową IP 65
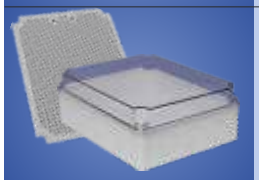	29.44	OH-4.A4	248	198	96	35	Obudowa hermetyczna z osłabieniami 12(29,5/37) wyposażona w płytę montażową - PMT-4 IP 65
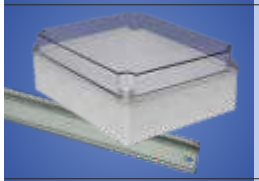	29.51	OH-5.A1	348	228	142	55	Obudowa hermetyczna z osłabieniami 14(29,5/37) wyposażona w euroszynę IP 65
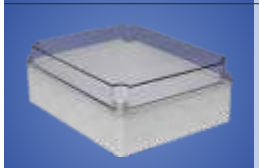	29.52	OH-5.A2	348	228	142	55	Obudowa hermetyczna z osłabieniami 14(29,5/37) bez wyposażenia IP 65
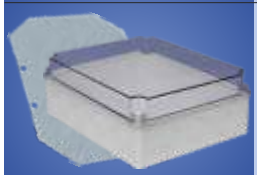	29.53	OH-5.A3	348	228	142	55	Obudowa hermetyczna z osłabieniami 14(29,5/37) wyposażona w stalową płytę montażową IP 65
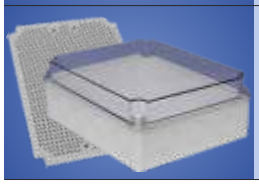	29.533	OH-5.A4	348	228	142	55	Obudowa hermetyczna z osłabieniami 14(29,5/37) wyposażona w płytę montażową - PMT5 IP 65

OBUDOWY HERMETYCZNE "OH"
HERMETIC CASINGS "OH"

OH



IP 65

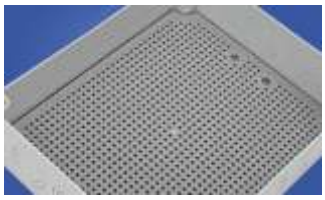

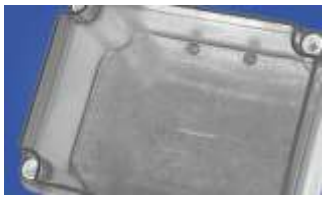

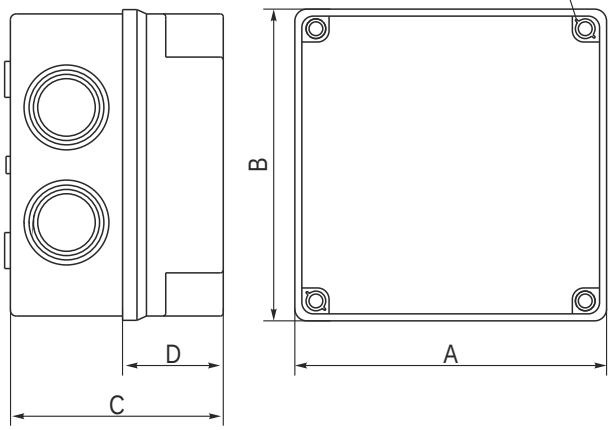

Nr kat. Cat No.	Nazwa Name	Wymiary / Dimensions				Opis / description	Foto
		A[mm]	B[mm]	C[mm]	D[mm]		
29.15	OH-1.B1	108	108	76	35	Obudowa hermetyczna z osłabieniami 8(23/29,5) wyposażona w euroszynę IP 65	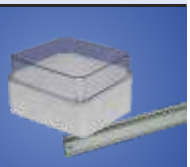
29.16	OH-1.B2	108	108	76	35	Obudowa hermetyczna z osłabieniami 8(23/29,5) bez wyposażenia IP 65	
29.17	OH-1.B3	108	108	96	35	Obudowa hermetyczna z osłabieniami 8(23/29,5) wyposażona w stalową płytę montażową IP 65	
29.25	OH-2.B1	158	118	96	45	Obudowa hermetyczna z osłabieniami 10(23/29,5) wyposażona w euroszynę IP 65	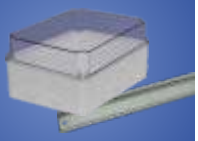
29.26	OH-2.B2	158	118	96	45	Obudowa hermetyczna z osłabieniami 10(23/29,5) bez wyposażenia IP 65	
29.27	OH-2.B3	158	118	96	45	Obudowa hermetyczna z osłabieniami 10(23/29,5) wyposażona w stalową płytę montażową IP 65	
29.35	OH-3.B1	198	148	96	45	Obudowa hermetyczna z osłabieniami 10(29,5/37) wyposażona w euroszynę IP 65	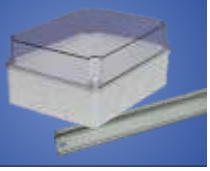

OBUDOWY HERMETYCZNE HERMETIC CASINGS

Foto	Nr kat. Cat No.	Nazwa Name	Wymiary / Dimensions				Opis / description
			A[mm]	B[mm]	C[mm]	D[mm]	
	29.36	OH-3.B2	198	148	96	45	Obudowa hermetyczna z osłabieniami 10(29,5/37) bez wyposażenia IP 65
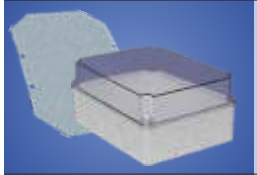	29.37	OH-3.B3	198	148	96	45	Obudowa hermetyczna z osłabieniami 10(29,5/37) wyposażona w stalową płytę montażową IP 65
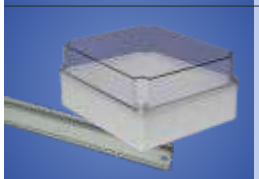	29.45	OH-4.B1	248	198	116	55	Obudowa hermetyczna z osłabieniami 12(29,5/37) wyposażona w euroszynę IP 65
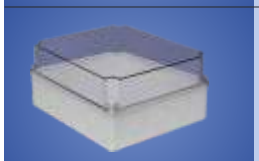	29.46	OH-4.B2	248	198	116	55	Obudowa hermetyczna z osłabieniami 12(29,5/37) bez wyposażenia IP 65
	29.47	OH-4.B3	248	198	116	55	Obudowa hermetyczna z osłabieniami 12(29,5/37) wyposażona w stalową płytę montażową IP 65
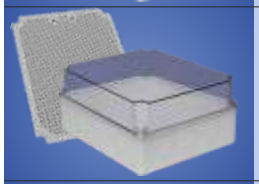	29.48	OH-4.B4	248	198	116	55	Obudowa hermetyczna z osłabieniami 12(29,5/37) wyposażona w płytę montażową - PMT-4 IP 65
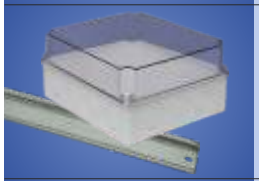	29.54	OH-5.B1	348	228	166	80	Obudowa hermetyczna z osłabieniami 14(29,5/37) wyposażona w euroszynę IP 65
	29.55	OH-5.B2	348	228	166	80	Obudowa hermetyczna z osłabieniami 14(29,5/37) bez wyposażenia IP 65
	29.56	OH-5.B3	348	228	166	80	Obudowa hermetyczna z osłabieniami 14(29,5/37) wyposażona w stalową płytę montażową IP 65
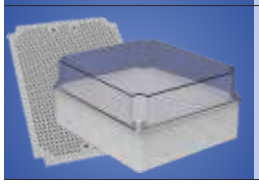	29.57	OH-5.B4	348	228	166	80	Obudowa hermetyczna z osłabieniami 14(29,5/37) wyposażona w płytę montażową - PMT5 IP 65

Uchwyty montażowe przystosowane są do montowania przewodów elektrycznych, telekomunikacyjnych, sterowniczych oraz rurek instalacyjnych do różnych powierzchni. Zastosowanie uchwytów montażowych do przewodów gwarantuje min. bardzo szybki montaż, pewność mocowania, profesjonalny wygląd instalacji, możliwość zwolnienia uchwytu celem przeprowadzenia ew. korekty instalacji oraz relatywnie niski koszt montażu.

The assembly grips are adjusted to fixing of electric, telecommunication and control wires as well as installation pipes to different surfaces. The use of the grips for wires ensures, but is not limited to the following: extremely fast assembly, reliability of fixing, professional appearance of installation, possibility of the grip release in order to adjust the installation, and relatively low cost of installation.

Dane techniczne / Technical data	
Norma / Standard	PN - EN 50146:2002 EN 50146:2000
Unr	230/400V
Uni	500V
Kolor / Colour	Biały / White Czarny / Black

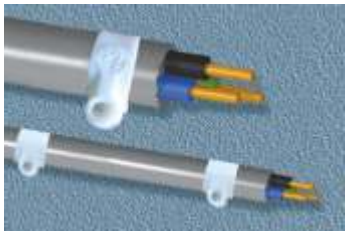





WIRE GRIPS "UM" UCHWYTY MONTAŻOWE "UM"

- possibility of instant mounting in a wall with support of a stretcher pin
- possibility of fixing a wide range of wires, tubes as well as RVKL ducts
- possibility of instant grip release in order to correct the installation
- claws enabling joining of holders in order to lay conduits

- możliwość szybkiego osadzenia w ścianie za pomocą kołków rozporowych
- możliwość mocowania szerokiej gamy przewodów, rurek oraz RVKL (peszel)
- możliwość zwolnienia uchwytu celem przeprowadzenie ew. korekty instalacji
- zaczepy umożliwiające zespalanie uchwytów ułatwiające prowadzenie magistral

Nr kat. Cat No.	Typ Type	Max. śr. przewodów Max. wire diameter	Kolor Colour
12.6	UM - 16	16 mm	biały / white
12.7	UM - 24	24 mm	biały / white
12.16	UM - 16 CZ	16 mm	czarny / black
12.24	UM - 24 CZ	24 mm	czarny / black



UCHWYT KABLOWY ZBIORCZY "UKZ"

"UKZ" TYPE BANDED GRIPS

Nr kat. Cat No.	Typ Type	Zastosowanie Application	Dł. ram. mont. Assembly length	Śred. otworu mont. Inside diameter	Kolor Colour
37.02	UKZ-2	Przewody płaskie podtynk. 3x1,5 mm Przewody okrągłe max ø 5 mm	2 x 22 mm	Ø 8 mm	biały/white
37.04	UKZ-4	Przewody płaskie podtynk. 3x2,5 mm Przewody okrągłe max ø 6 mm	2 x 36 mm	Ø 8 mm	biały/white





UCHWYTY PASKOWE "UP"

WIRE GRIPS "**UP**"

Nr kat. Cat No.	Typ Type	Max. śr. przewodów Max. wire diameter	Długość paska Length of band	Kolor Colour
12.1	UP - 22	22 mm	60	biały / white
12.2	UP - 30	30 mm	80	biały / white
12.3	UP - 50	50 mm	130	biały / white
12.11	UP - 22 **UV**	22 mm	60	czarny / black
12.12	UP - 30 **UV**	30 mm	80	czarny / black
12.13	UP - 50 **UV**	50 mm	130	czarny / black



UCHWYTY PASKOWE ZACISKOWE "UP-z"

WIRE GRIPS "**UP-z**"

Nr kat. Cat No.	Typ Type	Max. śrrednica Max. diameter	Dł. paska Length of band	Zastosowanie Application	Mont. do podł. Fix to surface	Kolor Colour
12.18	UP - z	Ø 18 mm	45	YDY 4x10 YDY 5x6	Gwóźdź, Wkręt Kołek rozporowy Nit zrywalny Nail, Screw Rivet	biały/white
12.19	UP - z	Ø 18 mm UV	45			czarny/black
12.38	UP - z	Ø 38 mm	95	YDY 5x10 oraz inne przewody elektryczne lub rurki o max. śr. zew. 38 mm		biały/white
12.39	UP - z	Ø 38 mm UV	95			czarny/black



UCHWYTY KABLOWE "UPo", "UPp"

WIRE GRIPS "**UPo**", "**UPp**"

Nr kat. Cat No.	Typ Type	Zastosowanie Application	Średnica otworu mont. Mounting hole diameter	Kolor Colour
12.41	UPo	Przewody okrągłe max. 3x2,5 (500V)	6 mm	biały/white
12.42	UPp	Przewody płaskie max. 4x2,5 (500V)	6 mm	biały/white



UCHWYTY PASKOWE Z KOŁKIEM "USMPK"

WIRE GRIPS "**USMPK**"

Nr kat. Cat No.	Typ Type	Średnica otw. mont. Mounting hole diam.	Kolor Colour
21.1	USMPK - 6	6 mm	biały / white
21.2	USMPK - 8	8 mm	biały / white
21.3	USMPK - 10	10 mm	biały / white
21.4	USMPK - 12	12 mm	biały / white



UCHWYTY PŁASKIE HAKOWE "USMPH"

WIRE GRIPS - FLAT HOOK "**USMPH**"

Nr kat. Cat No.	Typ Type	Zastosowanie Application	Śr. wiertła Drill diam.
16.8	USMPH - 2	YDYp 3 x 1,5 (400V), YDYp 2 x 2,5	6 - 7 mm
16.9	USMPH - 3	YDYp 3 x 1,5 (750V), YDYp 3 x 2,5	6 - 7 mm

FAST FIXING WIRE GRIPS - BAND — USMO OPASKOWE

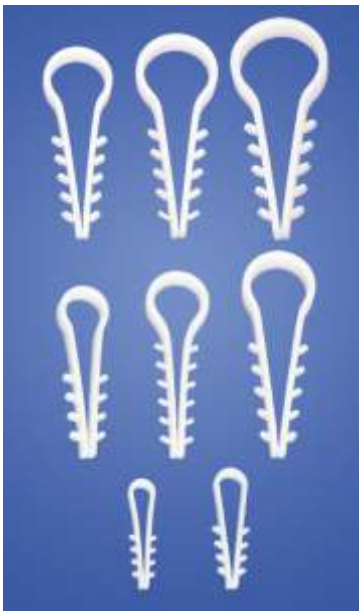

	Typ Type	Średnica przew Wire diam.	Zastosowanie Application		Śr. wiertła Drill diam.
14.1	USMO-6	6 mm	WIRES YTKSY(1 do 5)x2x0,5 YTKSYekw	YDTY(2 do 16)x0,5 YDTYekw DY 4 do 10	5 mm
14.2	USMO-8	8 mm	YDY(2x1,0) YDY(2x1,5) YDY(3x1,0)	WIRES przewody antenowe przewody tel. kablowej	6-7 mm
14.3	USMO-10	10 mm	YDY(2x2,5) YDY(3x1,5) YDY(3x2,5)	WIRES YDY(4x1,0) przewody tel. kablowej	6-7 mm
14.4	USMO-12	12 mm	YDY(3x4,0) YDY(4x1,5) YDY(4x2,5)	WIRES YDY(5x1,0) YDY(5x1,5) RVKL (peszel) Ø 12	7-8 mm
14.5	USMO-14	14 mm	YDY(3x6,0) YDY(4x4,0) YDY(5x2,5)	WIRES RVKL (peszel) Ø 14	7-8 mm
14.6	USMO-16	16 mm	YDY(4x6,0) YDY(5x4,0) rury PP -	WIRES - ogrzew. podłogowe RVKL (peszel) Ø 16	7-8 mm
14.7	USMO-18	18 mm	DUCT rury PCV	RVKL (peszel) Ø 18	8-9 mm
14.8	USMO-20	20 mm	DUCT rury PCV	RVKL (peszel) Ø 20	8-9 mm

FAST FIXING WIRE GRIPS - FLAT BAND — USMP OPASKOWE-PŁASKIE

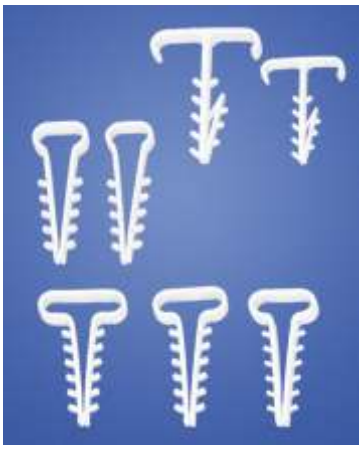

16.1	USMP-2	2x2,5 mm	WIRES YDYp(2x2,5) YDYp(3x1,0)	YDYp(3x1,5) - w cienkiej powłoce	6-7 mm
16.7	USMP-2bis	2x(2x2,5) mm	WIRES 2x(YDYp 2x2,5) 2x(YDYp 3x1,5)	2x(YDYp 3x1,0 w cienkiej powłoce)	6-7 mm
16.2	USMP-3	3x2,5 mm	WIRES YDYp(3x1,5) YDYp(3x2,5)		6-7 mm
16.5	USMP-3bis	2x(3x2,5) mm	WIRES 2 x YDYp(3x1,5) 2 x YDYp(3x2,5)	odejścia od puszek	6-7 mm
16.3	USMP-4	4x2,5 mm	YDYp(4x1,5)	YDYp(4x2,5)	6-7 mm
16.4	USMP-5	5x2,5 mm	WIRES YDYp(5x1,5)	YDYp(5x2,5)	6-7 mm
16.6	USMP-6	5x6 mm	WIRES YDYp(5x6,0)	YDYp(5x4,0)	8 mm

FAST FIXING WIRE GRIPS - HOOK — USMH HAKOWE



15.1	USMH-10	6-10 mm	WIRES YDY(2x1,0) YDY(2x1,5)	YDY(2x2,5) YDY(3x1,0)	YDY(3x1,5) YDY(3x2,5) YDY(4x1,0)	5 mm
15.2	USMH-16	11-16 mm	WIRES YDY(3x6,0) YDY(4x4,0)	YDY(4x6,0) YDY(5x2,5) YDY(5x4,0)		6 mm
15.3	USMH-22	18-22 mm	Rury instalacyjne 8 mm Przewody Ø 18 - 22 mm			6 mm
15.4	USMH-22BIS	2 x 18-22 mm	Rury instalacyjne 8 mm Przewody Ø 18 - 22 mm			6 mm

FAST FIXING WIRE GRIPS - BOLT — USMK KOŁKOWE



17.1	USMK	-	kanał instalacyjny	installation chanel	5,5-6 mm

PUzG UCHWYTY Z GWOŹDZIEM HARTOWANYM
WIRE GRIPS WITH TEMPERED NAILS



Wire grips are adjusted for fast fixing in parallel with two flat wires or several round wires diam. up to 5 mm. Wire grip PUzG apply to the soft walls (tempered nail). Wire grip PUzK apply to the soft walls and tough walls (nail and wall plug).

Uchwyty służą do szybkiego mocowania równolegle dwóch przewodów płaskich lub kilku okrągłych o średnicy do 5mm. Uchwyt PUzG stosować do ścian miękkich(gwóźdź hartowany). Uchwyt PUzK stosować do ścian twardych i miękkich (gwóźdź + kołek rozporowy).

	Typ Type	Zastosowanie Application		Rozmiar gwoździa Dimension of nail	Kołek rozp. Wall plug
27.111	PUzG	YDYp 2x1,5 YDYp 2x2,5	YDYp 3x1,5 YDYp 3x2,5	35mm x 3mm	-
27.222	PUzK			35mm x 3mm	Ø 6 mm



UCHWYTY KABLOWE Z GWOŹDZIEM "FLOP"

CABLE CLIPS WITH "FLOP" TYPE NAILS

Uchwyty kablowe z wbitym gwoździem hartowanym typu "FLOP" do kabli o przekroju okrągłym i płaskim umożliwiają prosty i szybki montaż przewodów do ścian budynków.

Cable clips with a driven "FLOP" type hardened nail for concentric and flat wires enable simple and fast fixing of wires to building walls

Nr kat. Cat No.	Typ Type	Nazwa / Name
27.03	FLOP - 3	Uchwyt kablowy okrągły Ø 3 mm / Cable clips round Ø 3 mm
27.04	FLOP - 4	Uchwyt kablowy okrągły Ø 4 mm / Cable clips round Ø 4 mm
27.05	FLOP - 5	Uchwyt kablowy okrągły Ø 5 mm / Cable clips round Ø 5 mm
27.06	FLOP - 6	Uchwyt kablowy okrągły Ø 6 mm / Cable clips round Ø 6 mm
27.07	FLOP - 7	Uchwyt kablowy okrągły Ø 7 mm / Cable clips round Ø 7 mm
27.08	FLOP - 8	Uchwyt kablowy okrągły Ø 8 mm / Cable clips round Ø 8 mm
27.10	FLOP - 10	Uchwyt kablowy okrągły Ø 10 mm / Cable clips round Ø 10 mm
27.12	FLOP - 12	Uchwyt kablowy okrągły Ø 12 mm / Cable clips round Ø 12 mm
27.14	FLOP - 14	Uchwyt kablowy okrągły Ø 14 mm / Cable clips round Ø 14 mm
27.53	FLOP - 5/3	Uchwyt kablowy płaski OMYp 2x0,5 5/3 / Cable clips flat OMYp 2x0,5 5/3
27.54	FLOP - 5/4	Uchwyt kablowy płaski SMYp 2x0,75 5/4 / Cable clips flat SMYp 2x0,75 5/4
27.64	FLOP - 6/4	Uchwyt kablowy płaski YDYp 2x1 6/4 / Cable clips flat YDYp 2x1 6/4
27.75	FLOP - 7/5	Uchwyt kablowy płaski YYp 2x1,5 7/5 / Cable clips flat YDYp 2x1,5 7/5
27.84	FLOP - 8/4	Uchwyt kablowy płaski YDYp 3x1 8/4 / Cable clips flat YDYp 3x1 8/4
27.86	FLOP - 8/6	Uchwyt kablowy płaski YDYp 2x2,5 8/6 / Cable clips flat YDYp 2x2,5 8/6
27.106	FLOP - 10/6	Uchwyt kablowy płaski YDYp 3x1,5 10/6 / Cable clips flat YDYp 3x1,5 10/6
27.137	FLOP - 13/7	Uchwyt kablowy płaski YDYp 3x2,5 13/7 / Cable clips flat YDYp 3x2,5 13/7
27.00	FLOP - KR6	Kołek rozporowy Ø 6 do uchwytów FLOP / Spacer bolt for clips type FLOP



WKRĘCANE KOŁKI DO MONTAŻU W IZOLACJI "KWM"

PLUGS TO ASSEMBLY IN ISOLATION "KWM"

Nr kat. Cat No.	Typ Type	Długość Length mm	Średnica kołka Diameter plugs	Średnica wkręta Diameter screw	Dł. wkręta Length screw
22.148	KWM 50	48	18	3,5-4,5	30+X
22.178	KWM 80	78	18	3,5-4,5	30+X
22.198	KWM 100	98	18	3,5-4,5	30+X
22.118	KWM 120	118	18	3,5-4,5	40+X

Uniwersalne i profesjonalne zamocowanie do kotwienia w płytach styropianowych i poliuretanowych, płytach warstwowych i wełnie mineralnej twardej. Spiralny gwint zapewnia prawidłowe mocowanie w izolacji. Przeznaczone do mocowania: lamp, obudów, sygnalizatorów, detektorów, czujników, tablic informacyjnych itp. Zalety/Korzyści: łatwy i szybki montaż przy użyciu prostych narzędzi, nie jest wymagane wcześniejsze wiercenie otworu, nie jest wymagane wcześniejsze usuwanie warstwy tynku. Do wkręcania kołków użyć klucza 5 imbus.

X - grubość podstawy mocowanego osprzętu

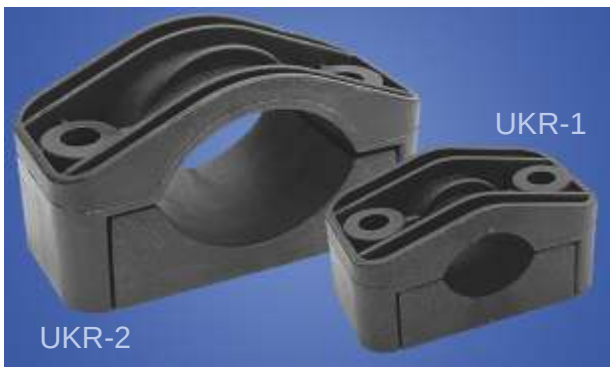

UCHWYTY DO KABLA SIŁOWEGO

CABLE FIXING CLAMPS

Uchwyty kabla służa do mocowania kabla i rur w rozdzielniach, do konstrukcji stalowych, słupach ZN itp.. Zastosowano Poliamid z włóknem szklanym o dużej wytrzymałosci mechanicznej i odporności na promieniowanie UV, oraz różnego rodzaju smary i oleje. Cable clip is used to attach the cables and pipes in distribution boards, steel structures, ZN poles etc.. It is made of polyamide with glass fiber with high mechanical strength and resistance to UV radiation, and various types of greases and oils.

Nr kat. Cat No.	Nazwa Name	Średnice	Waga Weight
37.46	UKR-1	Ø 26-46 mm	85 g
37.70	UKR-2	Ø 45-70 mm	118 g

PODSTAWKI MONTAŻOWE "PM"

"PM" - TYPE MAINFRAMES



Rozszerzenie zastosowań tradycyjnych opasek zaciskowych szeroka gama podstawek umożliwiająca przymocowanie opasek zaciskowych do każdej powierzchni produkowane z tworzywa samogasnącego i wolnego od halogenów.
Dostępne w kolorach:
- naturalnym N (poliamid 6) - do stosowania wewnątrz,
- czarnym UV (poliamid 6 modyfikowany - o podwyższonej odporności na promieniowanie UV) - do stosowania na zewnątrz pomieszczeń

It is designed to widen the usage of traditional band clips and is presented in a wide range of frames enabling fixing of band clips to any surface. They are made of self-extinguishing and halogen-free materials.
Available in the following colours:
- natural N (polyamide 6) - for indoor use,
- black UV (6 modified polyamide - of increased UV resistance) - for outdoor use

Nr kat. Cat No.	Typ Type	Wymiar zewnętrzny Outside dimension	Średnica otworu Inside diameter	Szerokość opasek Ties width	Kolor Colour
25.290	PMS - 19 - 19	19 / 19 / 6,6 mm	4,7 mm	2,4 - 3,2 mm	biały/white
25.225	PMS - 25 - 25	25 / 25 / 7,4 mm	5,0 mm	2,4 - 4,5 mm	biały/white
25.299	PMS - 19 - 19 **UV**	19 / 19 / 6,6 mm	4,7 mm	2,4 - 3,2 mm	czarny/black
25.252	PMS - 25 - 25 **UV**	25 / 25 / 7,4 mm	5,0 mm	2,4 - 4,5 mm	czarny/black
25.230	PMP - 03 - 3	13,8 / 8,5 / 6,0 mm	3,3 mm	2,4 - 2,6 mm	biały/white
25.250	PMP - 05 - 4	18,5 / 13,0 / 8,3 mm	4,5 mm	2,4 - 4,8 mm	biały/white
25.200	PMP - 10 - 5	26,5 / 16 / 10,6 mm	5,3 mm	2,4 - 9,0 mm	biały/white
25.233	PMP - 03 - 3 **UV**	13,8 / 8,5 / 6,0 mm	3,3 mm	2,4 - 2,6 mm	czarny/black
25.254	PMP - 05 - 4 **UV**	18,5 / 13,0 / 8,3 mm	4,5 mm	2,4 - 4,8 mm	czarny/black
25.205	PMP - 10 - 5 **UV**	26,5 / 16 / 10,6 mm	5,3 mm	2,4 - 9,0 mm	czarny/black
25.240	PMW - 8 - 45	42,6 / 13,5 / 11 mm	8,0 mm	2,4 - 9,0 mm	biały/white
25.245	PMW - 8 - 45 **UV**	42,6 / 13,5 / 11 mm	8,0 mm	2,4 - 9,0 mm	czarny/black

Samoprzylepne Self-adhesive PMS

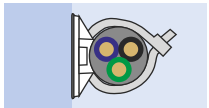

Przykręcane Screwed PMP

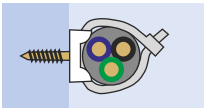

Wbijane Hammered in PMW

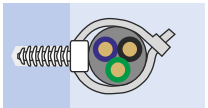

OPASKI ZACISKOWE "OZ"

CABLE TIES "OZ" - TYPE



- Gładkie, zaokrąglone krawędzie opasek chroniące przewody przed przetarciem
- Zwężany profil zakończenia ułatwiający zaciskanie opasek
- Produkowane z tworzywa samogasnącego, wolnego od halogenów, związków fosforu i kadmu
- Dostępne w kolorach: naturalnym N (poliamid 6,6) - do stosowania wewnątrz i czarnym UV (poliamid 6,6 modyfikowany - o podwyższonej odporności na promieniowanie UV) - do stosowania na zewnątrz.

- Smooth, round edge casing protecting conductors from abrasion.
- Contracted ending section helping in tightening bands
- Produced of the self - extinguishing material, free of halogens, compounds of phosphorus and cadmium
- Accessible in colors: natural N (polyamide 6,6) - for inside use and black UV (6,6 modified polyamide - of raised radio immunity UV) - for outside use.

Admitted to marine applications:
Det Norske Veritas (cert. nr E-4988)
Germanischer Lloyd (cert. nr 14 515-99 HH)
Lloyd's Register (cert. nr 00/20055)

Dopuszczone do zastosowań morskich:
Det Norske Veritas (cert. nr E-4988)
Germanischer Lloyd (cert. nr 14 515-99 HH)
Lloyd's Register (cert. nr 00/20055)

OPASKI ZACISKOWE "OZ"

CABLE TIES "OZ" - TYPE

OZN - naturalne / natural
OZC - czarne / black

Spełniają normy:
Military Standard MS-3367
Military Standard MIL-S-23190E

They meet the standards:
Military Standard MS-3367
Military Standard MIL-S-23190E

ZASTOSOWANIE
Opaski zaciskowe OZ są przeznaczone do wiązania kabli w wiązki, mocowania ich do konstrukcji lub do powierzchni. Można je także stosować do mocowania opisów lub drobnego osprzętu.

APPLICATION
The OZ-TYPE cable ties are designed to bond cables in bundles, fix them to a construction or to a surface. It is also possible to apply them for fixing labels or light equipment.

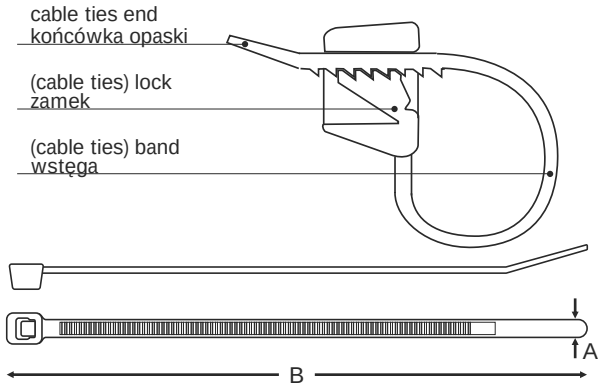

	Nr kat. Cat No.	Typ / Type	Wymiary / Dimensions		Max. średnica Max. diameter	Wytrz. na zerw. Tenacity
			A [mm]	B [mm]		
Typ / Type N neutral □	25.05	OZN 25-075	2,4	75	16 mm	80 N
	25.10	OZN 25-095	2,5	95	22 mm	80 N
	25.15	OZN 25-100	2,5	100	22 mm	80 N
	25.12	OZN 25-120	2,5	120	30 mm	80 N
	25.20	OZN 25-140	2,5	140	35 mm	80 N
	25.25	OZN 25-160	2,5	160	37 mm	80 N
	25.30	OZN 25-200	2,5	200	50 mm	80 N
	25.35	OZN 35-140	3,5	140	35 mm	180 N
	25.40	OZN 35-200	3,5	200	50 mm	180 N
	25.43	OZN 35-290	3,5	290	80 mm	180 N
	25.44	OZN 45-120	4,5	120	24 mm	220 N
	25.45	OZN 45-190	4,5	190	50 mm	220 N
	25.48	OZN 45-250	4,5	250	65 mm	220 N
	25.50	OZN 45-280	4,5	280	70 mm	220 N
	25.55	OZN 45-310	4,5	310	82 mm	220 N
	25.60	OZN 45-360	4,5	360	102 mm	220 N
	25.63	OZN 45-430	4,5	430	130 mm	220 N
	25.64	OZN 75-200	7,5	200	50 mm	540 N
	25.66	OZN 75-300	7,5	300	82 mm	540 N
	25.65	OZN 75-380	7,5	380	102 mm	540 N
	25.68	OZN 80-450	8,0	450	125 mm	790 N
	25.70	OZN 80-550	8,0	550	160 mm	790 N
	25.75	OZN 90-680	9,0	680	205 mm	790 N
	25.80	OZN 90-750	9,0	750	220 mm	790 N
	25.85	OZN 90-810	9,0	810	245 mm	790 N
Typ / Type UV black ■	25.075	OZC 25-075	2,5	75	16 mm	80 N
	25.100	OZC 25-100	2,5	100	22 mm	80 N
	25.102	OZC 25-120	2,5	120	30 mm	80 N
	25.105	OZC 25-160	2,5	160	37 mm	80 N
	25.110	OZC 25-200	2,5	200	50 mm	80 N
	25.115	OZC 35-140	3,5	140	35 mm	180 N
	25.120	OZC 35-200	3,5	200	50 mm	180 N
	25.123	OZC 35-290	3,5	290	80 mm	180 N
	25.124	OZC 45-120	4,5	120	24 mm	220 N
	25.125	OZC 45-190	4,5	190	50 mm	220 N
	25.127	OZC 45-250	4,5	250	65 mm	220 N
	25.130	OZC 45-280	4,5	280	70 mm	220 N
	25.133	OZC 45-310	4,5	310	82 mm	220 N
	25.135	OZC 45-360	4,5	360	102 mm	220 N
	25.140	OZC 75-380	7,5	380	102 mm	540 N
	25.143	OZC 80-450	8,0	450	125 mm	790 N
	25.145	OZC 80-550	8,0	550	160 mm	790 N
	25.150	OZC 90-680	9,0	680	205 mm	790 N
	25.155	OZC 90-750	9,0	750	220 mm	790 N
	25.160	OZC 90-810	9,0	810	245 mm	790 N

OPASKI IDENTYFIKACYJNE **OIN**
IDENTIFICATION CABLE TIES **OIN**

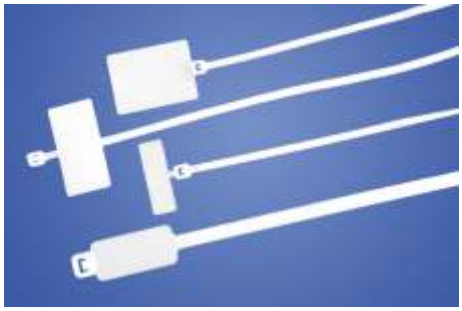

Opaski zaciskowe identyfikacyjne OIN pozwalają na identyfikację kabli, przewodów lub wiązek w instalacjach elektrycznych, energetycznych, telekomunikacyjnych i komputerowych.
OIN identification cable ties allow for the identification of cables, wires or bundles of electrical installations, energy, telecommunications and computer.
Opaski OIN są wykonane z poliamidu 6.6, który jest samogasnący i wolny od halogenów, związków fosforu oraz kadmu. Zaleca się stosowanie opasek identyfikacyjnych wewnątrz pomieszczeń.
OIN identification cable ties are made of polyamide 6.6, which is self-extinguishing and free of halogens, phosphorus, and cadmium. It is recommended that the use of identification bands inside the premises.

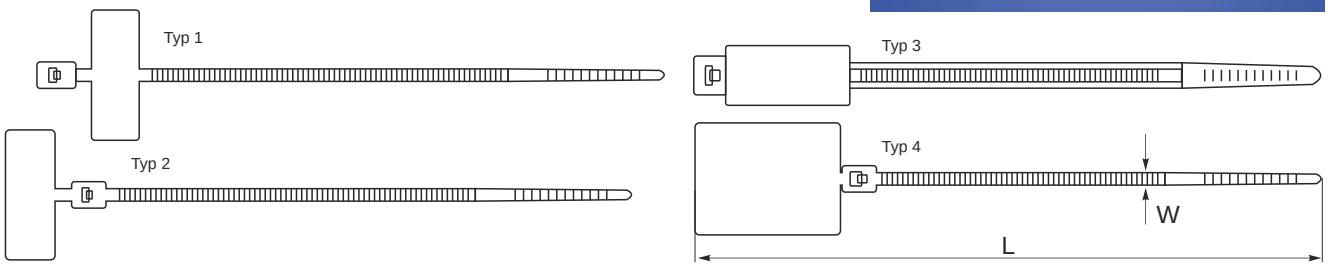

Nr kat. Cat No.	Nazwa / Name	Typ Type	Wymiary / Dimensions [mm]			
			W	L	Max wiązka Max. group of wires	Wymiary tabliczki Dimension plate
25.508	Opaska identyfikacyjna OIN 25x100	Typ 1	2,5	100	20	25 x 8
25.515	Opaska identyfikacyjna OIN 25x200	Typ 1	2,5	200	50	25 x 15
25.518	Opaska identyfikacyjna OIN 25x110	Typ 2	2,5	110	20	25 x 8
25.528	Opaska identyfikacyjna OIN 46x200	Typ 3	4,6	200	50	28 x 13
25.546	Opaska identyfikacyjna OIN 46x270	Typ 3	4,6	270	75	28 x 13
25.520	Opaska identyfikacyjna OIN 25x130	Typ 4	2,5	130	20	28 x 20

IDENTIFICATION CABLE TIES **OINK** OPASKI IDENTYFIKACYJNE **OINK** Z KIESZONKĄ



Posiadają specjalną kieszeń, w której umieszcza się etykietę opisaną ręcznie lub wydrukowaną w drukarce. Kieszeń zabezpiecza etykietę przed działaniem czynników zewnętrznych - kurzem, pyłem, zarysowaniem, zalaniem itp. Opaski OINK są wykonane z polietylenu.
They have a special pocket in which the label is placed as described by hand or printed on the printer. Pocket label protects against external factors - dust, powder, scratches, floods, etc. OINK identification cable ties are made of polyethylene.

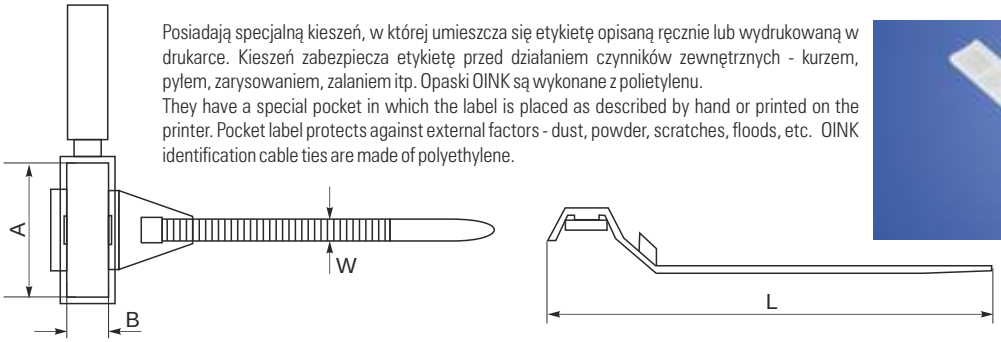

Nr kat. Cat No.	Nazwa / Name	Typ Type	Wymiary / Dimensions [mm]			
			W	L	Wymiary tabliczki / Dimension plate A	B
25.592	Opaska identyfikacyjna OINK 50x160	OINK	5,0	160	30	9,2

IDENTIFICATION CABLE TIES **OINT** OPASKI IDENTYFIKACYJNE **OINT**

Nr kat. Cat No.	Typ	Długość	Rozmiar tabliczki	Kolor
25.380	OINT	380 mm	85x32	niebieski
25.381	OICT	380 mm	85x32	czerwony



ZWIJAKI BĘBNOWE - PRZEDŁUŻACZE CABLE REELS



Zwijak bębnowy przystosowany jest do zwijania przewodów elektrycznych, węży ogrodniczych, lin itp... Występuje w pięciu rozmiarach. Budowa zwijaka charakteryzuje się solidnym metalowym statywem wykonanym z ocynkowanej rurki zakończonej wyprofilowaną rękojeścią oraz bębnem wykonywanym z wysokiej jakości tworzywa sztucznego. W korpusie bębna znajdują się komory pozwalające na zamocowanie tablicowych gniazd elektrycznych zarówno jednofazowych jak i trójfazowych w dowolnej konfiguracji wg indywidualnych potrzeb użytkownika. Bęben posiada odpowiedni przepust kablowy zakończony elastycznym dławikiem przewidziany do wprowadzenia przewodu elektrycznego. Ponadto komora wyposażona jest w zaciski blokujące przewód przed wyrwaniem a także odpowiednie użebrowania do łatwego zamocowania ewentualnych listew zaciskowych.

The universal cable reel is fit for rolling: electrical cables, ropes and garden hoses. There are five sizes of cable reels. The cable reels consit of solid metal stand made of galvanizing tube with profiled handle and with reel made of high quality plastic. In reel case there are chambers for mounting single - phase or three - phases electrical board sockets in all configurations according to individual user needs. The reels are also equipped with an instalation canal ended with flexible gland for electrical cable between take up reel and socket chambers. Furthermore the chamber is equipped with cable blocking clamp who protects against pulling out and also the chamber is specially ribbed for easy mounting of the terminal boards.









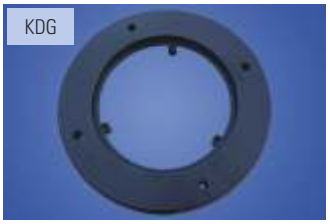







Przedłużacz bębnowy - zwijak bębnowy wyposażony w przewód elektryczny o różnych długościach od 15 do 50m w zależności od rozmiaru i rodzaju bębna.Wyposażony w cztery gniazda jednofazowe 230V posiadające zabezpieczenie termiczne stanowiące ochronę przed przeciążeniem. Przedłużacz bębnowy występuje też w wersji BIS. Wyposażony jest w dodatkową szpulę przeznaczoną do nawinięcia kilkumetrowego przewodu przyłączeniowego.

Cable reel extender is an cable reel equipped with electric wire in different length from 15 to 50 meters.Cable extender is also equipped in four fuse bases 230V with termical protection. The cable extender is also available as a cable extender BIS who is equipped with another spool for rolling several meters of wire.

ZWIJAKI BĘBNOWE - PRZEDŁUŻACZE CABLE REELS

Nr kat. Cat No.	Nazwa / Name	Rozmiar Size [Ø mm]	Wyposażenie / Equipment			
			Ilość gniazd Number of sockets	Termik Thermal switch	Długość przewodu Cable length [m]	Przekrój przew. Cable intersection [mm²]
30.0	Zwijak bębnowy uniwersalny / Universal cable reel **Z - M**	200	-	-	(max dł. dla Ø6 - 30 m)	-
30.1	Zwijak bębnowy uniwersalny / Universal cable reel **Z - L**	300	-	-	(max dł. dla Ø12 - 40 m)	-
30.2	Zwijak bębnowy uniwersalny / Universal cable reel **Z - XL**	370	-	-	(max dł. dla Ø14 - 50 m)	-
30.3	Zwijak bębnowy uniwersalny / Universal cable reel **Z - XXL**	420	-	-	(max dł. dla Ø14 - 90 m)	-
30.11	Zwijak bębnowy uniwersalny / Universal cable reel **Z - L - bis**	300	-	-	(max dł. dla Ø12 - 40 m)	-
30.21	Zwijak bębnowy uniwersalny / Universal cable reel **Z - XL - bis**	370	-	-	(max dł. dla Ø14 - 50 m)	-
32.02	Przedłużacz bębnowy / Cable reel extender **P - S - 15**	180	4x230V	tak/yes	15	OMY 3x1
32.04	Przedłużacz bębnowy / Cable reel extender **P - M - 25**	230	4x230V	tak/yes	25	OMY 3x1
32.30	Przedłużacz bębnowy / Cable reel extender **P - M - 30**	230	4x230V	tak/yes	30	OMY 3x1,5
32.32	Przedłużacz bębnowy / Cable reel extender **P - ML - 40**	275	4x230V	tak/yes	40	OMY 3x1,5
32.34	Przedłużacz bębnowy / Cable reel extender **P - ML - 50**	275	4x230V	tak/yes	50	OMY 3x1,5
32.18	Przedłużacz bębnowy **SCHUKO** / Cable reel extender SCHUKO **P - S - 15 / s**	180	4x230V	tak/yes	15	OMY 3x1
32.20	Przedłużacz bębnowy **SCHUKO** / Cable reel extender SCHUKO **P - M - 25 / s**	230	4x230V	tak/yes	25	OMY 3x1
32.22	Przedłużacz bębnowy **SCHUKO** / Cable reel extender SCHUKO **P - M - 30 / s**	230	4x230V	tak/yes	30	OMY 3x1,5
32.24	Przedłużacz bębnowy **SCHUKO** / Cable reel extender SCHUKO **P - ML - 40 / s**	275	4x230V	tak/yes	40	OMY 3x1,5
32.26	Przedłużacz bębnowy **SCHUKO** / Cable reel extender SCHUKO **P - ML - 50 / s**	275	4x230V	tak/yes	50	OMY 3x1,5

AKCESORIA DO ZWIJAKÓW / ACCESSORIES TO UNIVERSAL CABLE REEL

32.51	GDP	Gniazdo do przedłużacza 4x230V+Termik Extension cord socket 4x230V+thermal switch	-	4x230V	1xTermik	-	-
32.52	GDPS	Gniazdo do przedłużacza **SCHUKO** 4x230V+Termik Extension cord socket **SCHUKO** 4x230V+thermal switch	-	4x230V	1xTermik	-	-
32.53	KDG	Kołnierz do montażu gniazda 4x230V Flange to assemble socket in an extension cord	-	-	-	-	-
32.54	KG	Kołnierz z gniazdem 4x230V + Termik Flange with socket 4x230V + thermal switch	-	4x230V	1xTermik	-	-

TAŚMY OZNACZNIKOWE MARKING AND WARNING BANDS



Taśmy Oznacznikowe i Ostrzegawcze.
Taśmy stosowane w Energetyce do znakowania podziemnych sieci energetycznych produkowane są w kolorach niebieskim i czerwonym.
• NIEBIESKIM do kabli o napięciu znamionowym poniżej 1 kV,
• CZERWONYM do kabli o napięciu znamionowym powyżej 1 kV.
Oznakowanie podziemnych sieci energetycznych taśmami oznacznikowymi jest szczególnie ważne z powodu ogromnego zagrożenia dla życia ludzkiego w przypadku uszkodzenia kabla. Kolorystyka oraz grubość taśm stosowanych do oznaczenia sieci energetycznych zgodna jest z normami zależnymi od napięcia znamionowego sieci. Użyte do produkcji tych taśm surowce i materiały zapewniają ich najwyższą jakość i wytrzymałość. Taśmy ŻÓŁTE służą do oznakowania sieci gazowych. Taśma ostrzegawcza w kolorze BIAŁO-CZERWONYM, ŻÓŁTO - CZARNYM jest powszechnie stosowana do ogrodzenia niebezpiecznych miejsc oraz robót ziemnych. Taśma ostrzegawcza charakteryzuje się dużą trwałością i wytrzymałością mechaniczną.

Marking and Warning Bands.
Bands that are used in power engineering to label underground power networks are produced in blue and red.
• BLUE for cables of rated voltage below 1 kV,
• RED for cables of rated voltage above 1 kV
The marking of the underground power networks with marking bands is particularly important due to a huge threat to human life in case of damaged wires. Colour schemes as well as thickness of bands used to mark power networks comply with standards depending on rated voltage of the network. Raw products and materials used in manufacturing of these bands ensure their top quality and durability. YELLOW bands serve to mark gas nets.
The WHITE and RED or YELLOW and BLACK warning bands, are universally employed to mark dangerous spots as well as earth works. Warning bands are characterized by high solidity and mechanical durability.

Nr kat. Cat No.	Typ Type	Opis Description	Szerokość Width	Grubość Thickness	Długość Length	Szkic Sketch
18.1	TO - 1	żółta / yellow	150 mm	0,09 mm	100 m	
18.2	TO - 2	czerwona / red	200 mm	0,09 mm	100 m	
18.5	TO - 5	żółto-czarna / yellow&black	80 mm	0,05 mm	100 m	
18.6	TO - 6	biało-czerwona / white&red	80 mm	0,05 mm	100 m	
18.8	TO - 8	niebieska / blue	200 mm	0,09 mm	100 m	

Dławnice PG przeznaczone do uszczelniania przejść przewodów przez obudowy urządzeń elektrycznych. Wykonane z poliamidu 6.6, materiału odpornego na działanie czynników atmosferycznych - bardzo wytrzymałego, samogasnącego, wolnego od halogenów i fosforu. Nie zawierają dodatków silikonowych. Specjalna konstrukcja dławicy zapobiega skręceniu się kabla wewnątrz i zapewnia dużą wytrzymałość na zerwanie. Łatwe w montażu. Pozwalają na osiągnięcie stopnia ochrony IP 68 (klasa szczelności 10 bar wg. EN60529). Szeroki asortyment wielkości umożliwia mocowanie kabli o średnicy od 3mm do 44mm. Temperatura pracy: -40 st.C do +85 st.C (krótkotrwała do +120 st.C). Kolor szary (RAL 7035). Oferowane w komplecie z uszczelką i nakrętką.

Glands PG used to seal wire transitions through electric equipment casings. Made of polyamide 6.6; which is material resistant to atmospheric conditions highly resistant, self-extinguishing, free of halides and phosphorus. Do not contain silicone additives. Special design of a gland prevents wires from twisting inside and it ensures high resistance to ruptures. Easy to assemble. They allow to achieve IP 68 security level (leakproofness 10 bar as per EN60529). Wide variety of sizes gives the possibility to mount wires from 3 44 mm in diameter. Working temperature range: -40 °C to +85 °C (momentary up to +120 °C). Colour (grey (RAL 7035). Offered together with a seal and a nut.



Dławiki elastyczne przeznaczone do wprowadzania okrągłych przewodów do wnętrza urządzeń elektrycznych. Dławiki te są odporne na drgania uszczelnianego kabla lub rurki zapewniając ciągle pewne uszczelnienie.

Flexible glands used to inset round cables and wires into the inside of electrical devices. The glands are resistant to vibrations of sealed cable or tube thus providing continuously sure tightness.

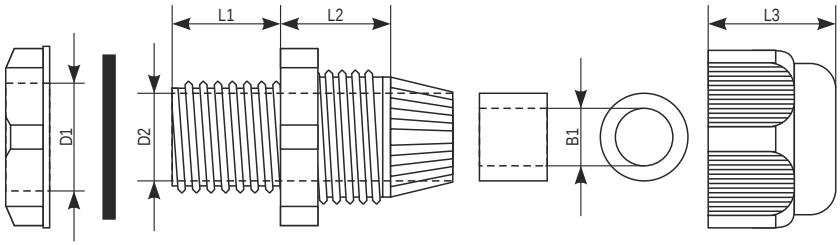

Nr kat. Cat No.	Nazwa Name	Ø montażu Ø of mounting [mm]	Wymiary / Dimensions						Ø przewodu Ø of wire
			D1[mm]	D2[mm]	B1[mm]	L1[mm]	L2[mm]	L3[mm]	
34.7	PG-7	12,6	12,2	8,0	6,0	8,0	12,8	13,4	3,5 - 6 mm
34.9	PG-9	14,8	15,0	9,9	7,0	8,1	13,9	15,2	4 - 8 mm
34.11	PG-11	18,8	18,2	13,2	9,6	8,2	15,4	18,3	5 - 10 mm
34.13	PG-13,5	20,4	20,0	15,2	11,7	8,9	15,8	18,9	6 - 12 mm
34.16	PG-16	22,6	22,2	17,2	12,9	8,9	17,3	19,7	10 - 14 mm
34.21	PG-21	28,0	28,1	22,4	16,5	10,8	18,6	23,9	13 - 18 mm
34.29	PG-29	36,7	36,7	30,6	23,3	10,9	20,5	27,4	18 - 25 mm
34.36	PG-36	47,2	46,8	35,2	33,3	14,4	24,4	30,5	22 - 32 mm
34.42	PG-42	52,7	53,8	39,3	39,6	14,6	25,4	31,6	30 - 38 mm
34.48	PG-48	58,1	58,8	45,4	45,1	15,8	25,2	31,3	34 - 44 mm
34.01	PE-19	23,0							4 - 19 mm
34.02	PE-25	28,5							4 - 25 mm
34.03	PE-34	37,0							12 - 34 mm
34.111	BDE-11	16,5							6 - 8 mm
34.131	BDE-13	21							9 - 12 mm
34.162	BDE-16	23							11 - 15 mm
34.212	BDE-21	29							14 - 18 mm
34.293	BDE-29	38							18 - 25 mm
34.364	BDE-36	48							24 - 34 mm
34.425	BDE-42	55							31 - 47 mm
34.486	BDE-48	65							40 - 57 mm
34.547	BDE-54	78							52 - 69 mm
34.679	BDE-67	90							66 - 83 mm

KOŁKI ROZPOROWE WALL PLUGS

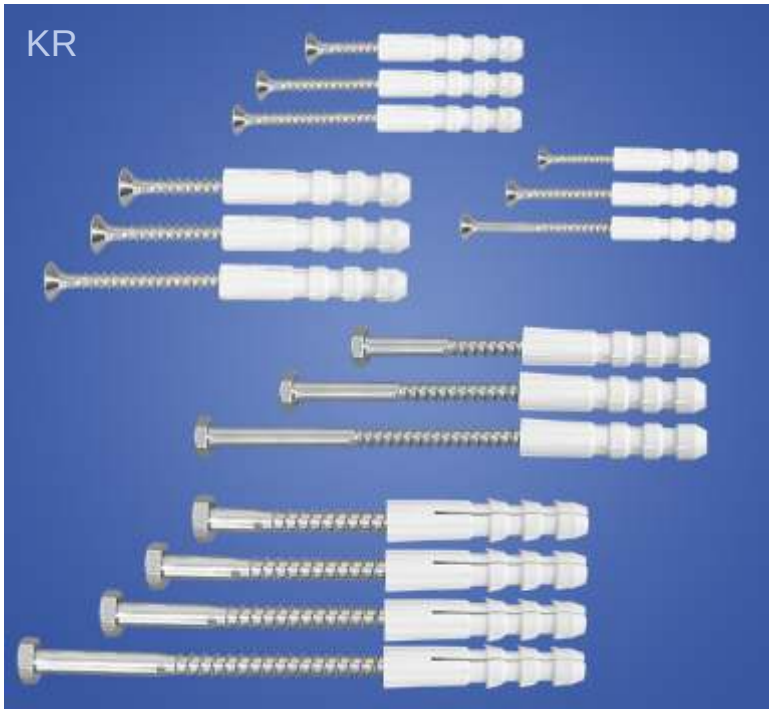

KOŁKI ROZPOROWE WALL PLUGS

Nr kat. Cat No.	Typ Type	Średnica / Wkręt Wire diam.
22.1	KR	Ø6 (3,5 x 30)
22.3	KR	Ø6 (3,5 x 40)
22.5	KR	Ø6 (3,5 x 50)
22.7	KR	Ø8 (4 x 45)
22.8	KR	Ø8 (4 x 50)
22.9	KR	Ø8 (4 x 60)
22.11	KR	Ø10 (5 x 60)
22.13	KR	Ø10 (6 x 60)
22.14	KR	Ø10 (6 x 80)
22.15	KR	Ø10 (6 x 60)
22.17	KR	Ø10 (6 x 80)
22.19	KR	Ø10 (6 x 100)
22.21	KR	Ø12 (8 x 60)
22.23	KR	Ø12 (8 x 80)
22.25	KR	Ø12 (8 x 100)
22.27	KR	Ø12 (8 x 120)

KOŁKI ROZPOROWE SZYBKIEGO MONTAŻU FAST ASSEMBLY WALL PLUGS



Nr kat. Cat No.	Typ Type	Średnica / Wkręt Wire diam.
22.30	KRSM	Ø6 x 40
22.32	KRSM	Ø6 x 60
22.34	KRSM	Ø6 x 80
22.36	KRSM	Ø8 x 60
22.38	KRSM	Ø8 x 80
22.40	KRSM	Ø8 x 100
22.42	KRSM	Ø10 x 100
22.44	KRSM	Ø10 x 120

KOŁKI ROZPOROWE Z HAKIEM KĄTOWYM ANGLE HOOK WALL PLUGS



Nr kat. Cat No.	Typ Type	Średnica / Wkręt Wire diam.
22.46	KRHK	Ø6
22.48	KRHK	Ø8
22.50	KRHK	Ø10
22.52	KRHK	Ø12



KOŁEK ROZPOROWY DO PŁYT KARTON GIPS
WALL PLUGS FOR CARDBOARD PANELS

Nr kat. Cat No.	Typ Type	Średnica/Wkręt Wire diam.
22.60	KGW	Ø10 (3,5 x 60)

PZO BOX FOR LIGHTNING PROTECTION SYSTEM

Puszka przeznaczona jest do zabudowy złącza kontrolnego instalacji odgromowej w elewacjach zewnętrznych budynku (tynki - ocieplenia do 12 cm grubości).
Zabezpiecza konserwację złącza przed działaniem warunków atmosferycznych. Możliwość zamocowania puszki bez demontażu złącza instalacji odgromowej poprzez zastosowanie "wsuwek" w ściankach puszki.
Estetyczna i matowa pokrywa puszki gwarantuje odpowiednie krycie farbą. Produkt wykonany jest z tworzyw sztucznych wysokiej wytrzymałości mechanicznej i elektrycznej.

Box is adjusted for lightning protection system outside elevation of buildings (roughcast to 12 cm of warming thickness). Protects conservation of regulation joint against weather conditions. Possibility of mounting without disassembly of joint through using special grooves in sides of the box. The neat and matt cover of the box ensures nice coverage of paint. The product is made of high mechanical and electrical durability plastics.









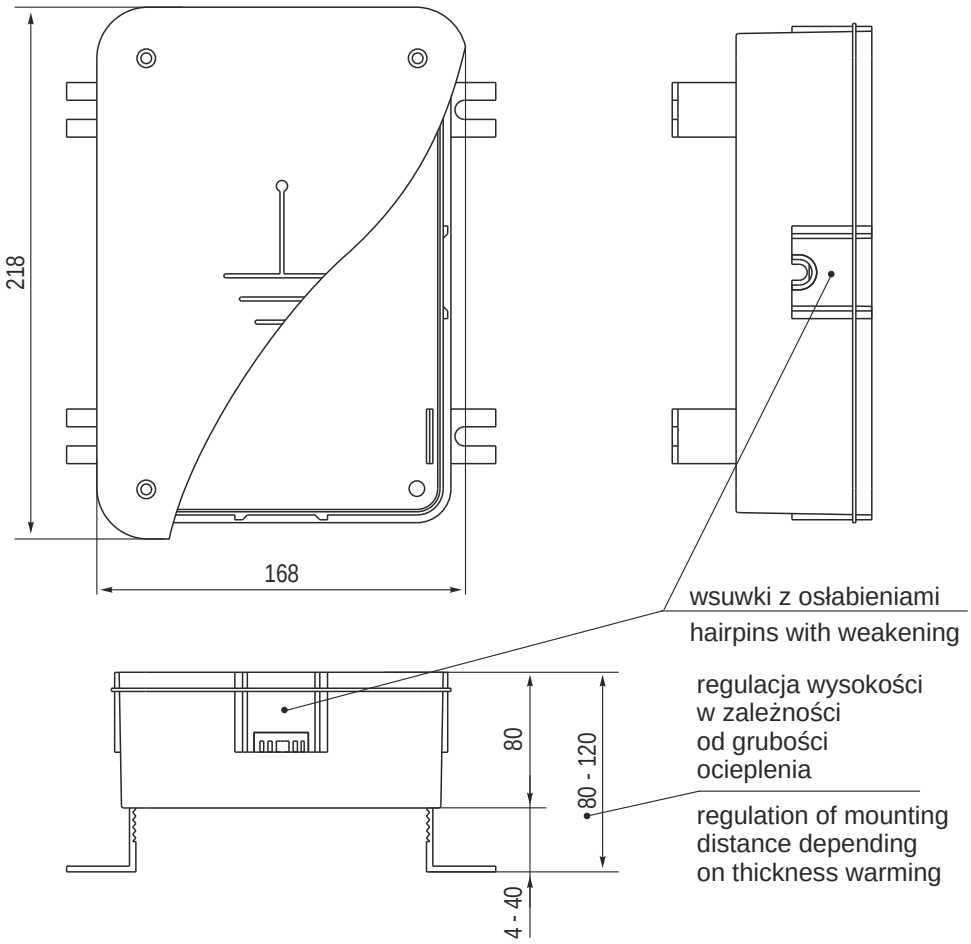

Nr kat. Cat No.	Typ Type	Opis Description
35.01	PZO	Puszka do złącza odgromowego

Spełnia normę / They meet the standard: PN-E 93208:1997

ZŁĄCZKI ELEKTROTECHNICZNE ELECTROTECHNICAL CONNECTORS



SZYBKOZŁĄCZKI FAST FIXING

Szybkozłączki typu PC służą do łączenia przewodów o średnicy od 1 do 2,5mm^2. Zastosowanie szybkozłączek eliminuje konieczność użycia dodatkowych narzędzi, lutowania, skręcania itp. przewodów, znacznie skraca również czas wykonania instalacji elektrycznej. Wykonane są ze przeźroczystego, samogasnącego tworzywa spełniającego normę(UL 94V-2) (zapewniającego bardzo dobrą widoczność miejsc styku).

Dostępne są następujące typy:

- PC252-CL - do połączenia dwóch przewodów (1-2,5mm^2)
- PC253-CL - do połączenia trzech przewodów (1-2,5mm^2)
- PC254-CL - do połączenia czterech przewodów (1-2,5mm^2)
- PC255-CL - do połączenia pięciu przewodów (1-2,5mm^2)
- PC258-CL - do połączenia ośmiu przewodów (1-2,5mm^2)

The following types are now available:

- PC252-CL to connect two wires (1-2,5mm^2)
- PC253-CL to connect three wires (1-2,5mm^2)
- PC254-CL to connect four wires (1-2,5mm^2)
- PC255-CL to connect five wires (1-2,5mm^2)
- PC258-CL to connect eight wires (1-2,5mm^2)

Fast fixing wire holders, PC type are used to join wires with 1 2,5 mm in diameter. The use of fast fixing wire holders eliminates the necessity of using additional tools, soldering, twisting etc. of wires, it also considerably reduces electric installation time. They are made of transparent, self- extinguishing plastic which meets the norm No. UL 94V-2 (ensures high visibility of connection places).

Zanim rozpoczniesz montaż instalacji odłącz zasilanie!!! Ściągnij izolację przewodu na długości około 11 mm. Włóż odizolowaną końcówkę przewodu w złączkę. Skontroluj połączenie poprzez port testera za pomoc próbnika fazowego.
Before you start installation disconnect power supply!!! Take off the insulation on the length of approximately 11 mm. Put the wire without insulation to the fast fixing wire holder. Check connection through tester's port by means of a phase winding probe.

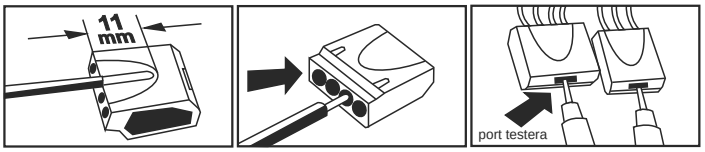

Nr kat. Cat No.	Typ Type	Przekrój znamionowy [mm^2] Rated intersection	Napięcie znamionowe [V] Rated voltage	Prąd znamionowy Rated current [A]	Ilość przyłączy No. of connect.
39.52	PC 252	1 - 2,5	450	24	2
39.53	PC 253	1 - 2,5	450	24	3
39.54	PC 254	1 - 2,5	450	24	4
39.55	PC 255	1 - 2,5	450	24	5
39.58	PC 258	1 - 2,5	450	24	8

Spełniają normy / They meet the standards: PN-EN 60998-1:2005; PN-EN 60998-2:2005

ZŁĄCZKI KABLOWE SP CABLE CONNECTOR SP



Złączki hermetyczne z zaciskami, jedno i wielotorowe przeznaczone do łączenia przewodów (np.uszkodzonych instalacji). Zastosowanie do przewodów okrągłych.
Hermetic cable connectors with terminals, one or multi circuts for connecting wires (such as defective wiring). Application for round cables.

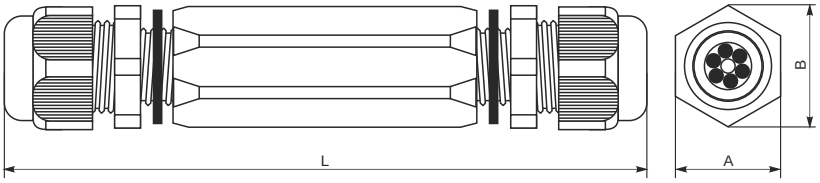

Nr kat. Cat No.	Typ type	Napięcie voltage	Przekrój mm^2 max. wire cross secti	Stopień ochrony Protection	max. prąd obciążenia max load current	Wymiary / Dimensions [mm]			Zakres dławienia Range glands
						A	B	L	
39.2	SP 2,5	400	1-2,5	IP 67	20	27	30	126	10-14 mm
39.6	SP 6	400	2,5-6	IP 67	35	32	36	125	13-18 mm
39.35	SP 35	400	35-25-16	IP 67		27	30	126	6,4-12 mm

PŁYTKI ODGAŁĘŹNE I LISTWY ZACISKOWE
JUNCTION BOARDS AND TERMINAL BLOCKS

Płytki odgałęźne ZO / Junction boards ZO

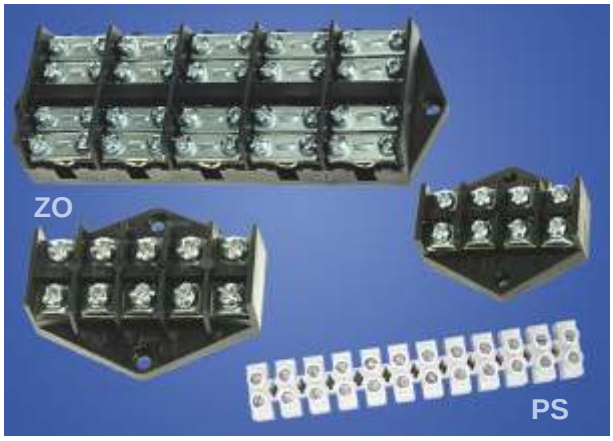

Płytki odgałęźne występują w odmianach 4 i 5 torowych w zakresach mocowania przewodów od 2,5 mm^2 do 35mm^2.
Płytka odgałęźna z naszej oferty w odróżnieniu od porównywalnych płytek innych producentów posiada bardzo mocne i stabilne mocowania przewodów po przez zastosowanie nakrętki stalowej wielokątnej , która w odróżnieniu od otworów gwintowanych (inne listwy mocujące) posiadają zdecydowanie większą wytrzymałość i moment skręcający połączenia gwintowego.
Junction boards are available with 4 and 5 channels within cable mounting ranges varying from 2,5 mm^2 to 35 mm^2. Branch plates on our offer, as opposed to other comparable branch plates of other manufacturers, have very strong and stable cables fastening, by using a polygonal steel nut which, unlike threaded holes (other clamping blocks), have much better resistance and torque of the threaded connection.

Listwa zaciskowa typ - 12 Torowa

Obudowa listwy zaciskowej jest wykonana z tworzywa sztucznego która umożliwia łatwe rozdzielanie torów za pomocą noża. Główny zakres wykorzystania listew jest w instalacjach przemysłowych oraz różnych urządzeniach przyłączanych w gospodarstwie domowym.
Listwy zaciskowe występują w 7 odmianach w zakresie mocowania przewodów od 1,5 mm^2 do 25 mm^2.

Terminal block type - 12 channels

Terminal blocks casing is made of plastic. The casing enables easy division of channels by means of a knife. Terminal blocks main use is for industrial installations and for various devices connected in households.
Terminal blocks are available in 7 types with cable mounting ranges from 1,5 mm^2 to 25 mm^2.

PŁYTKI ODGAŁĘŹNE / JUNCTION BOARDS

Nr kat. Cat No.	Symbol	Typ / Type	Rozstaw między otworami montażowymi [mm]	Długość [mm]	Szerokość [mm]
19.425	ZO-4/2,5	Płytka odgałęźna / Junction board 4x2,5 mm^2	40	54	45
19.525	ZO-5/2,5	Płytka odgałęźna / Junction board 5x2,5 mm^2	40	63	45
19.44	ZO-4/4	Płytka odgałęźna / Junction board 4x4 mm^2	40	45	47
19.54	ZO-5/4	Płytka odgałęźna / Junction board 5x4 mm^2	40	56	47
19.410	ZO-4/10	Płytka odgałęźna / Junction board 4x10 mm^2	45	65	57
19.510	ZO-5/10	Płytka odgałęźna / Junction board 5x10 mm^2	45	80	57
19.416	ZO-4/16	Płytka odgałęźna / Junction board 4x16 mm^2	65	100	77
19.516	ZO-5/16	Płytka odgałęźna / Junction board 5x16 mm^2	65	125	77
19.435	ZO-4/35	Płytka odgałęźna / Junction board 4x35 mm^2	118	123	55
19.535	ZO-5/35	Płytka odgałęźna / Junction board 5x35 mm^2	145	157	55
19.436	ZO-4/35B*	Płytka odgałęźna / Junction board 4x35 mm^2	56	113	55
19.536	ZO-5/35B*	Płytka odgałęźna / Junction board 5x35 mm^2	82	140	55

B*- otwory montażowe w środku płytki

LISTWY ZACISKOWE / TERMINAL BLOCKS

Nr kat. Cat No.	Typ / Type	Symbol
19.1	Listwa zaciskowa 12 x 1,5 / Junction board 12 x 1,5	PS - 1,5
19.2	Listwa zaciskowa 12 x 2,5 / Junction board 12 x 2,5	PS - 2,5
19.3	Listwa zaciskowa 12 x 4 / Junction board 12 x 4	PS - 4
19.4	Listwa zaciskowa 12 x 6 / Junction board 12 x 6	PS - 6
19.5	Listwa zaciskowa 12 x 10 / Junction board 12 x 10	PS - 10
19.6	Listwa zaciskowa 12 x 16 / Junction board 12 x 16	PS - 16
19.7	Listwa zaciskowa 12 x 25 / Junction board 12 x 25	PS - 25

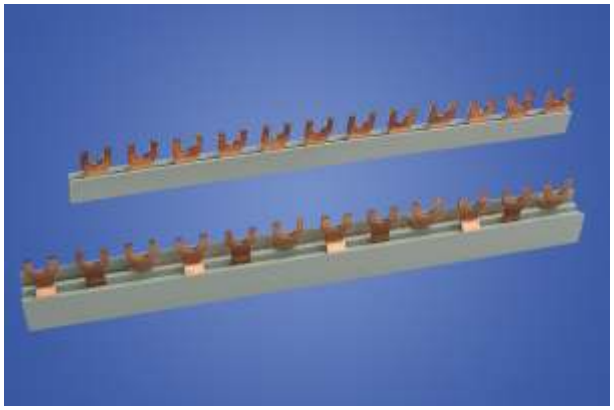

SZYNY PRĄDOWE

CURRENT TERMINAL STRIP

Szyny prądowe jedno i trójtorowe

Current terminal strip one and three circuts

Wygodne do montażu izolowane miedziane szyny prądowe przystosowane są do łączenia wyłączników i aparatów elektrycznych typu "S".
Convenient for instalation, insulated copper current terminal strip are suitable for connecting switches and electrical apparatus "S" type.

Spełnia normę / They meet the standard: PN-EN 60947-7-1

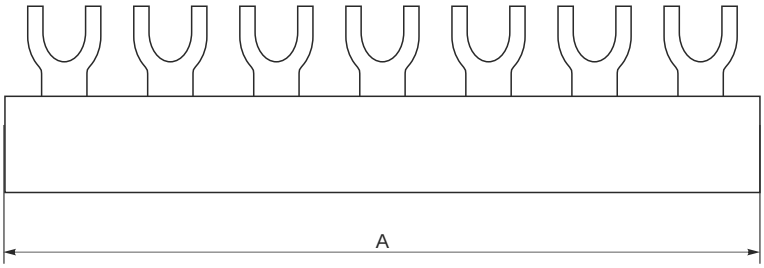

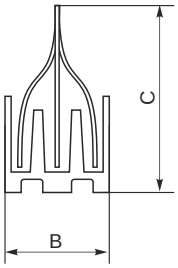

Nr kat. Cat No.	Typ Type	Ilość torów Way quantity	Prąd "A" current	Wymiary [mm] Dimension A/B/C	Przekrój toru Way cross-section
45.110	S-54 1F-10	1F	63 A	968 / 5 / 29	10 mm2
45.310	S-54 3F-10	3F	63 A	965 / 16 / 31	10 mm2
45.112	S-54 1F-12	1F	63 A	955 / 5 / 26	12 mm2
45.312	S-54 3F-12	3F	63 A	955 / 15 / 31	12 mm2
45.116	S-54 1F-16	1F	80 A	968 / 5 / 29	16 mm2
45.316	S-54 3F-16	3F	80 A	965 / 17 / 31	16 mm2

LISTWY ZACISKOWE CONNECTOR STRIPS

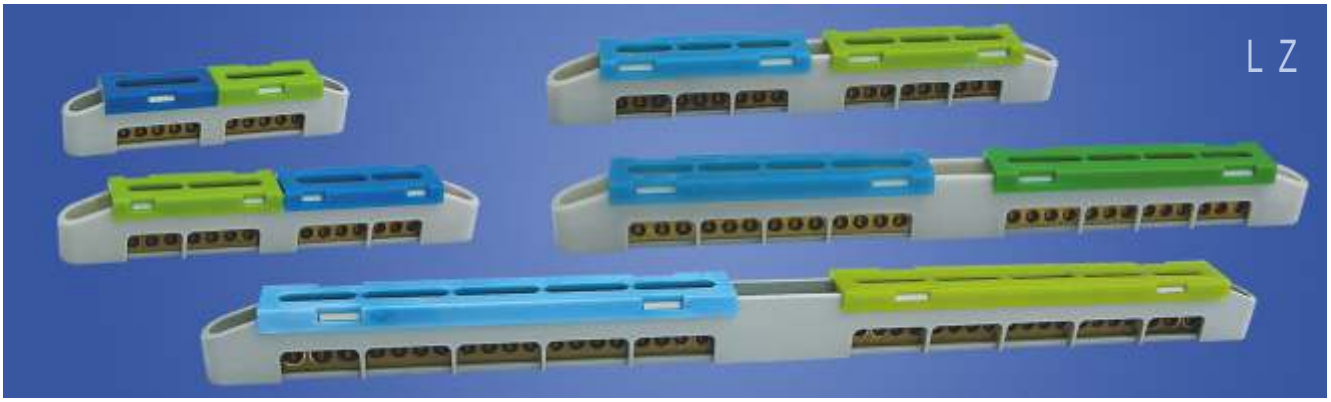

Nr kat. Cat No.	Nazwa Name	Zaciski / Connectors [mm²]	Rozstaw otworów montażowych Distance of the asssembly - holes	Uni	Unr	In
47.114	LZ-4	5x(1,5-16)	95	500 V	230/400 V	100 A
47.116	LZ-6	7x(1,5-16)	135	500 V	230/400 V	100 A
47.108	LZ-8	9x(1,5-16)	170	500 V	230/400 V	100 A
47.112	LZ-12	13x(1,5-16)	240	500 V	230/400 V	100 A
47.118	LZ-18	16x(1,5-16)+3x(6-25)	354	500 V	230/400 V	100 A

ODGAŁĘŹNIKI INSTALACYJNE INSTALLATIONS CONNECTORS

Nr kat. Cat No.	Kolor Colour	Nazwa name	Opis / description	Foto
46.130 46.131		LZ-1*35/16 wyk. 11	Zaciski/connectors: 1x35 mm2/ 4x16 mm2 Mocowanie/ Mounting: do podłoża. Ilość x przekrój otworów / quantity x cross section: DRUT: 1 x (6-35 mm2); 4 x (2,5-16 mm2) LINKA: 1 x (6-25 mm2); 4 x (2,5-10 mm2)	
46.132 46.133		LZ-1*35/16 wyk. 21	Zacisk/ connectors: 1x35 mm2 /4x16 mm2 Mocowanie/ Mounting: do szyny TS 35 i TS 32. Ilość x przekrój otworów / quantity x cross section: DRUT: 1 x (6-35 mm2); 4 x (2,5-16 mm2) LINKA: 1 x (6-25 mm2); 4 x (2,5-10 mm2)	
46.171 46.172 46.174		LZ-1*70/16 P	Zaciski/ connectors: 1x70 mm2 / 4x16 mm2 Wersja/Version: z pokrywą. Mocowanie / Mounting; do podłoża i na szynę. Ilość x przekrój otworów/quantityxcross section: DRUT: 1 x (16-70 mm2); 4 x (6-16 mm2) LINKA: 1 x (16-50 mm2); 4x (6-10 mm2)	
46.195 46.196 46.198		LZ-1*95/35 P	Zaciski/ connectors: 1x95 mm2 / 4x35 mm2 Mocowanie/ Mounting: do podłoża i na szynę. Wersja z pokrywą. Ilość x przekrój otworów / quantity x cross section: DRUT: 1 x (25-95 mm2); 4 x (4-35 mm2) LINKA: 1 x (25-95 mm2); 4 x (4-35 mm2)	
46.425		LZ-4*25/6	Zaciski/ connectors: 4x25 mm2 / 4x4x6 mm2 Mocowanie/ Mounting: do podłoża i na szynę. Ilość x przekrój otworów / quantity x cross section: DRUT: 1 x (6-25 mm2); 4 x (0,75-10 mm2) LINKA: 1 x (6-16 mm2); 4 x (0,75-6 mm2)	
46.426		LZ-4*25/6 P	Zaciski/ connectors: 4x25 mm2 / 4x4x6 mm2 Wersja/Version z pokrywą. Mocowanie / Mounting: do podłoża. Ilość x przekrój otworów / quantity x cross section: DRUT: 1 x (6-25 mm2); 4 x (0,75-10 mm2) LINKA: 1 x (6-16 mm2); 4 x (0,75-6 mm2)	
46.470		LZ-4*70/16	Zaciski/ connectors: 4x70 mm2 / 4x4x16 mm2 Mocowanie/ Mounting: do podłoża. Ilość x przekrój otworów / quantity x cross section: DRUT: 1 x (16-70 mm2); 4 x (6-16 mm2) LINKA: 1 x (16-50 mm2); 4 x (6-10 mm2)	
46.351 46.352 46.353		LZ-1*35/16/16	Zaciski/ connectors: 1x35 mm2 / 2x16 mm2 Mocowanie/ Mounting: na szynę TS 35. Ilość x przekrój otworów / quantity x cross section: DRUT: 1 x (6-35mm2); 2 x (2,5-16mm2) LINKA: 1 x (6-25mm2); 2 x (2,5-10mm2)	

ODGAŁĘŹNIKI INSTALACYJNE INSTALLATIONS CONNECTORS

Foto	Nr kat. Cat No.	Kolor Colour	Nazwa name	Opis / description
	46.135 46.136 46.137		LZ-1*35/35	Zaciski/ connectors: 2x35 mm2 Mocowanie / Mounting: na szyne TS 35. Ilość x przekrój otworów / quantity x cross section: DRUT: 2 x (6-35mm2); LINKA: 2 x (6-25mm2);
	46.161 46.162 46.163		LZ-1*16/16/16	Zaciski/ connectors: 3x16 mm2 Mocowanie / Mounting: na szynę TS 35. Ilość x przekrój otworów / quantity x cross section: DRUT: 3 x (2,5-16mm2) LINKA: 3 x (2,5-10mm2)
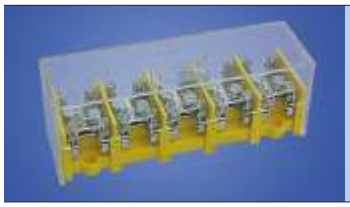	46.525		LZ 5*25/10 P wyk. 11	Zaciski/ connectors: 5x25 mm2/ 5x4x10 mm2 Wersja/Version z pokrywą. Mocowanie/ Mounting: do podłoża. Ilość x przekrój otworów / quantity x cross section: DRUT: 1 x (6-25 mm2); 4 x (0,75-10 mm2) LINKA: 1 x (6-16 mm2); 4 x (0,75-6 mm2)
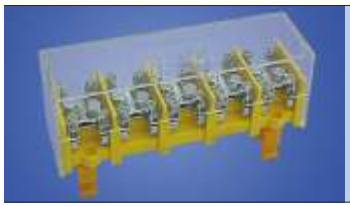	46.526		LZ 5*25/10 P wyk. 21	Zaciski/ connectors: 5x25 mm2/ 5x4x10 mm2 Mocowanie / Mounting: do szyny TS 35 i 32 + pokrywa. Przekrój znamionowy przewodów: DRUT: 1 x (6-25 mm2); 4 x (0,75-10 mm2) LINKA: 1 x (6-16 mm2); 4 x (0,75-6 mm2)
	46.535		LZ 5*35/16 P wyk. 11	Zaciski/ connectors: 5x35 mm2 / 5x4x16 mm2 Mocowanie/ Mounting: do podłoża. Wersja z pokrywą. Ilość x przekrój otworów / quantity x cross section: DRUT: 1 x (6-35 mm2); 4 x (2,5-16 mm2) LINKA: 1 x (6-25 mm2); 4 x (2,5-10 mm2)
	46.536		LZ 5*35/16 P wyk. 21	Zaciski/ connectors: 5x35 mm2 / 5x4x16 mm2 Mocowanie/ Mounting: do szyny TS 35 i 32 + pokrywa. Ilość x przekrój otworów / quantity x cross section: DRUT: 1 x (6-35 mm2); 4 x (2,5-16 mm2) LINKA: 1 x (6-25 mm2); 4 x (2,5-10 mm2)
	46.251 46.351 46.701		P 25/10 P 35/16 P 70/16	Pokrywa / Cover
	46.3501 46.3502 46.3503 46.3504		SMTH 1 SMTH 2 SMTH 3 SMTH 4	Stopka montażowa do TH 35 Shoe mounting

ZACISKI INSTALACYJNE TERMINALS INSTALLATIONS

Nr kat. Cat No.	Kolor Colour	Nazwa name	Opis / description	Foto
46.11 46.13 46.14		Z - 0001/A	Zaciski / Terminals 2x35 mm2 Istnieje możliwość montażu do podłoża lub na szynie TS 35.	
46.21 46.23 46.24		Z - 0001/A wyk. 2	Zaciski / Terminals 2x35 mm2 Istnieje możliwość montażu do podłoża lub na szynie TS 35. Dla przewodów zakończonych końcówkami oczkowymi.	
46.31 46.33 46.34		Z - 0001/B	Otwory / hole 1x 25 mm2 , 8 x10 mm2 Istnieje możliwość montażu do podłoża lub na szynie TS 35.	
46.1 46.2 46.3		PZZ	Pokrywa zacisków / Cower Umożliwia podłączenie przewodów w układzie fazowym	

WSPORNIKI MONTAŻOWE TH 35/7,5 (Euroszyna) THE TH 35/7.5 (Eurobus) BRACKETS

Nr kat. / Cat No.	Nazwa / Name	Długość Length [mm]	Rozstaw otworów mont. [mm] distance of the assembly-holes
33.90	WTH 1	90	74
33.98	WTH 2	98	46
33.112	WTH 3	112	80/99
33.122	WTH 4	122	106
33.124	WTH 5	124	87
33.140	WTH 6	140	118
33.156	WTH 7	156	142
33.163	WTH 8	163	134
33.164	WTH 9	164	131/152
33.170	WTH 10	174	143/163
33.180	WTH 11	180	127
33.185	WTH 12	185	166
33.199	WTH 13	199	168/186
33.228	WTH 14	228	213
33.230	WTH 15	230	178
33.244	WTH 16	244	211/230
33.266	WTH 17	266	235/254
33.333	WTH 18	333	318
33.350	WTH 19	350	316/336
33.372	WTH 20	372	320/262
33.995	WTH 21	1000	995
33.998	WTH 22	1000	perforowana



Opcjonalnie możemy wykonać szyny TH 35 dowolnej długości z zakresu od 80 do 372 mm.

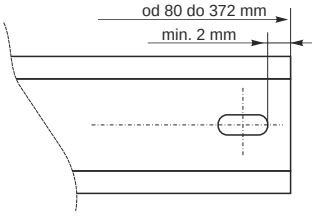

OSPRZĘT SIŁOWY POWER EQUIPMENT

PRZEMYSŁOWY OSPRZĘT SIŁOWY INDUSTRIAL POWER SOCKET AND PLUGS

Gniazda I wtyki moga być stosowane w nst. Zakresie/Socket and plugs they can be practical in range
- prąd nominalny / nominal current do 125A
- napięcie nominalne / nominal voltage do 500V

Częstotliwość nominalna / nominal frequency 50- 60 Hz
Temperatura / temperature -25 °C do +40 °C
Zgodność z normami / They meet the standards: STN EN 60309 -1, -2; EN 60309, IEC 60309-1,-2

Foto	Nr kat. Cat No.	Symbol	Nazwa name	Typ type	Stopień ochrony protection class	Napięcie voltage
	50.11	IVN 1643	Wtyk siłowy 16A/4P / plug	16A/4P	IP 44	400V
	50.12	IVN 1653	Wtyk siłowy 16A/5P / plug	16A/5P	IP 44	400V
	50.13	IVN 3243	Wtyk siłowy 32A/4P / plug	32A/4P	IP 44	400V
	50.14	IVN 3253	Wtyk siłowy 32A/5P / plug	32A/5P	IP 44	400V
	50.21	ISN 1643	Gniazdo siłowe przenośne 16A/4P / socket	16A/4P	IP 44	400V
	50.22	ISN 1653	Gniazdo siłowe przenośne 16A/5P / socket	16A/5P	IP 44	400V
	50.23	ISN 3243	Gniazdo siłowe przenośne 32A/4P / socket	32A/4P	IP 44	400V
	50.24	ISN 3253	Gniazdo siłowe przenośne 32A/5P / socket	32A/5P	IP 44	400V

PRZEMYSŁOWY OSPRZĘT SIŁOWY INDUSTRIAL POWER SOCKET AND PLUGS

Nr kat. Cat No.	Symbol	Nazwa name	Typ type	Stopień ochrony protection class	Napięcie voltage	Foto
50.31	IZN 1643	Gniazdo siłowe stałe 16A/4P / socket	16A/4P	IP 44	400V	
50.32	IZN 1653	Gniazdo siłowe stałe 16A/5P / socket	16A/5P	IP 44	400V	
50.33	IZN 3243	Gniazdo siłowe stałe 32A/4P / socket	32A/4P	IP 44	400V	
50.34	IZN 3253	Gniazdo siłowe stałe 32A/5P / socket	32A/5P	IP 44	400V	
50.41	IEN 1643	Gniazdo siłowe tablicowe 16A/4P / socket	16A/4P	IP 44	400V	
50.42	IEN 1653	Gniazdo siłowe tablicowe 16A/5P / socket	16A/5P	IP 44	400V	
50.43	IEN 3243	Gniazdo siłowe tablicowe 32A/4P / socket	32A/4P	IP 44	400V	
50.44	IEN 3253	Gniazdo siłowe tablicowe 32A/5P / socket	32A/5P	IP 44	400V	
50.51	VZ 16	Gniazdo tablicowe 16A/250V / socket	16A/250V	IP 54	250V	
50.52	VZ 16S	Gniazdo tablic. 16A/250V SCHUKO/ socket	16A/250V	IP 54	250V	

WTYCZKI I GNIAZDA 250V PLUGS AND SOCKETS

Foto	Nr kat./kol Cat No./col	Symbol	Opis / description
	☐ 51.10 ■ 51.11	AWA-5	Wtyczka rozbieralna / Angle plug / kątowa, dwubiegunowa, z podwójnym układem styków ochronnych do odbiorników kl I (2P+Z), 16A250V
	☐ 51.15 ■ 51.16	AWA-Ł	Wtyczka rozbieralna / Angle plug / z włącznikiem, kątowa, dwubiegunowa z podwójnym układem styków ochronnych do odbiorników klasy I (2P+Z), 16A250V
	☐ 51.20 ■ 51.21 ☒ 51.22	AWA-ŁK	Wtyczka rozbieralna / Angle plug / z włącznikiem i kontrolą załączania, kątowa, dwubiegunowa, z podwójnym układem styków ochronnych do odbiorników kl. I (2P+Z), 16A250V
	☐ 51.25 ■ 51.26 ▢ 51.27	AWA-ŁKB	Wtyczka rozbieralna / Angle plug / z włącznikiem i kontrolą załączania bryzgoszczelna, kątowa, dwubiegunowa z podwójnym układem styków ochronnych do odbiorników kl I (2P+Z), 16A250V, IP-44 B (IP40 VDE)
	☐ 51.30	AWA-WG	Wtyczka gniazdo / Portable angle plug- socket / o stopniu ochrony IP 20, rozbieralna, prądu przemiennego z podwójnym układem styków ochronnych, do odbiorników kl. I (2P+Z) 16A250V
	☐ 51.35	AWA-WGB	Wtyczka gniazdo / Portable angle plug- socket / bryzgoszczelna o stopniu ochrony IP 44, rozbieralna, prądu przemiennego z podwójnym układem styków ochronnych do odbiorników kl I (2P+Z), 16A/250V
	☐ 51.40	AWA-GK	Gniazdo wtyczkowe / Portable socket / o stopniu ochrony IP20, przenośne, rozbieralne, prądu przemiennego, z zaciskami gwintowanymi, ze stykiem ochronnym (2P+Z), 16A/250V
	☐ 51.45	AWA-GKB	Gniazdo wtyczkowe / Covered socket / z pokrywą o stopniu ochrony IP20, przenośne, rozbieralne, prądu przemiennego, z zaciskami gwintowanymi, ze stykiem ochronnym, (2P+Z), 16A/250V
	☐ 51.46 ■ 51.47 ☒ 51.48	AWA-WK	Wtyczka kątowa rozbieralna z uchwytem / angular plug / Kątowa, dwubiegunowa, ze stykiem ochronnym do odbiorników kl. I (2P+Z) 16A250V
	☐ 51.50 ■ 51.51	AWA-WS	Wtyczka kątowa / angular plug / rozbieralna, z uchwytem,dwubiegunowa, z układem ochronnym typu unischuko, do odbiorników kl. I (2P+Z), 16A250V
	☐ 51.55	AWA-WN	Wtyczka rozbieralna z uchwytem, kątowa, / angular plug / dwubiegunowa, z układem ochronnym typu schuko, do odbiorników kl I (2P+Z), 16A250V
	☐ 51.60	AWA-W1	Wtyczka prosta / plug / rozbieralna z zawieszką, dwubiegunowa, ze stykiem ochronnym do odbiorników kl I, (2P+Z), 16A/250V
	☐ 51.65	AWA-G1	Gniazdo wtyczkowe proste /socket / z zawieszką, rozbieralne, prądu przemiennego z zaciskami gwintowanymi, ze stykiem ochronnym (2P+Z), 16A/250V

WTYCZKI I GNIAZDA 250V PLUGS AND SOCKETS

Nr kat./kol Cat No./col	Symbol	Opis / description	Foto
■ 51.70	AWA-GO	Gniazdo wtyczkowe proste / socket-plug / rozbieralne, prądu przemiennego, z zaciskami gwintowanymi, ze stykiem ochronnym, o stopniu ochrony IP 44, (2P+Z), 16A250V	
■ 51.75	AWA-WO	Wtyczka prosta /plug / rozbieralna,dwubiegunowa, ze stykiem ochronnym do odbiorników kl I, o stopniu ochrony IP44, (2P+Z) 16A/250V	
■ 51.80	AWA-WOGO	Wtyczka AWA-WO z gniazdem AWA-GO / plug socket / komplet	
◧ 51.85 ◫ 51.86	AWA-GP	Zespół wtyczka-gniazdo do urządzeń klasy I, nierozbieralny, / combination socket-plug / z wtyczką z podwójnym układem styków ochronnych, z gniazdem bryzgoszczelnym z klapką, z przewodem: 3x1,5 mm2 / 1,5m.	
◧ 51.90	AWA-GP10	Przewód przyłączeniowy (do komputerów i telewizorów), / combination socket -plug / zespół wtyczka-gniazdo do urządzeń klasy I, nierozbieralny, z wtyczką z podwójnym układem styków ochronnych, z gniazdem bryzgoszczelnym z klapką, z przewodem 3x0,75 mm2, z nasadką 10 A	
□ 51.220	FWB	Wtyczka płaska biała, 16A250V / Plug	
■ 51.222	FWC	Wtyczka płaska czarna, 16A250V / Plug	
■ 51.224	FWG	Wtyczka gumowa, IP44, 16A250V / Plug	
■ 51.226	FGG	Gniazdo gumowe, IP44, 16A250V / Socket	
□ 51.228	FWKB	Wtyczka kątowa biała uniwersalna, 16A250V / Plug	
■ 51.230	FWKC	Wtyczka kątowa czarna uniwersalna, 16A250V / Plug	
■ 51.233	FRG	Rozgałęźnik trójnik gumowy, IP44, 16A250 / Branch socket	
□ 51.250	AWA-LW	Lampka LED z wtyczką i przełącznikiem / LED lamp with plug and switch 250 V / 50 Hz, LED 1 W max 6 W, GU 10	

AKCESORIA ACCESSORIES



TAŚMY ELEKTROIZOLACYJNE ELECTRICAL TAPES

Nr kat. Cat No.	Nazwa / Name	Kolor Colour	W opak. Per pack
41.1	Taśma/Tape 15x10m (0,15) CZ	czarna/black	10
41.3	Taśma/Tape 15x10m (0,15) BI	biała/white	10
41.4	Taśma/Tape 15x10m (0,15) ZZ	żółto-zielona/yellow-green	10
41.6	Taśma/Tape 15x10m (0,15) MIX	MIX	8
41.10	Taśma/Tape 19x20m (0,15) CZ	czarna/black	10
41.12	Taśma/Tape 19x20m (0,15) BI	biała/white	10
41.14	Taśma/Tape 19x20m (0,15) ZZ	żółto-zielona/yellow-green	10
41.16	Taśma/Tape 19x20m (0,15) MIX	MIX	8

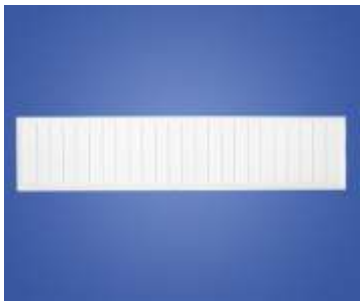

MASKOWNICA MODUŁÓW ROZDZIELNICY
JUNCTION BOX MASKING FRAME

Maskownice z tworzywa sztucznego stosuje się do zaślepiania niewykorzystanych segmentów (modułów) w rozdzielnicy. Posiada osłabienia pozwalające dzielić maskownice na pojedyńcze moduły w zakresie od 1 do 12.

Masking frames made of plastic are used to blank unused segments (modules) in a junction box. It has a weakening which helps to divide masking frames into single modules within the range of 1 to 12.

Nr kat. / Cat No.	Nazwa / Name	Zakres modułów Modules range	Kolor Colour
40.12	MMR-12	1 - 12	biały/white



PŁYTY MONTAŻOWE ASSEMBLY PLATES

Przeznaczone są do montażu aparatów elektrycznych nie posiadających standardowych zamocowań.Zastosowanie: obudowy OH, puszki PH.

They are fit for easy mounting of electrical aparatuses (casings OH, boxes PH).

Nr kat. / Cat No.	Nazwa / Name	Wymiary Dimensions	Zastosowanie/Application
33.10	PM 1	96 x 96 mm	Puszki/boxes PH-1 ...
33.20	PM 2	106 x 146 mm	Puszki/boxes PH-2 ...
33.30	PM 3	136 x 186 mm	Puszki/boxes PH-3 ...
33.40	PM 4	186 x 236 mm	Puszki/boxes PH-4 ...

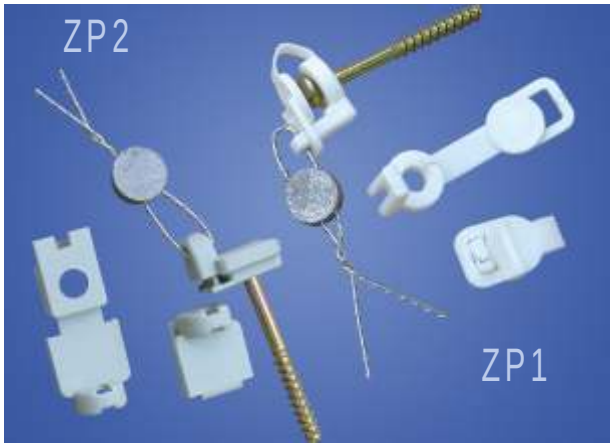

ZAŚLEPKA DO PLOMBOWANIA
PLUG FOR SEALING

Zaślepka do plombowania wykonana jest z tworzywa sztucznego. Służy do zamocowania plomb na śrubach i wkrętach. Zabezpiecza łeb śruby uniemożliwiając jej wykręcenie przed wcześniejszym usunięciem plomby. Plug for sealing is made of plastic. It is used to attach the seal on the bolts and screws. It protects screw head against unscrewing it before the earlier removal of the seals.

Nr kat. Cat No.	Nazwa Name	Zastosowanie / Application
40.48	ZP1	Ø 4,8 M5
40.50	ZP2	Ø 5 M5



ZAŚLEPKA MASZTOWA - GSO MAST PLUG GSO

Zaślepka masztowa chroni przewody u wejścia do masztu. Zapewnia ochronę przed otarciami izolacji, uszkodzeniami zmęczeniowymi i warunkami atmosferycznymi
Mast plug protects wires in mast input. Also protects against abrasion of insullation, damage fatigues and weather conditions

Nr kat. Cat No.	Nazwa Name	Ø zaślepki Ø plug	Ø masztu Ø mast	Max. średnica przew. Max. wires diameter
20.1	GSO	95 mm	47 - 55 mm	9 mm



Nasze produkty eksportujemy do 16 krajów. We export our products to 16 countries.

Regiony Sprzedaży - kontakt z przedstawicielami handlowymi

REGION 1
+48 668 358 458
region1@elektro-plast.pl

REGION 2
+48 668 234 941
region2@elektro-plast.pl

REGION 3
+48 600 070 407
region3@elektro-plast.pl

REGION 4
+48 600 070 408
region4@elektro-plast.pl



Our address:
62-860 Opatówek, Rogatka Street 14, POLAND
Telephone (+48) 62 76 70 376, Tel. mobile (+48) 600 070 411
biuro@elektro-plast.pl, www.elektro-plast.eu
GPS: N51° 44' 33.28" E18° 10' 36.19"










ELEKTRO-PLAST

POLSKA, 62-860 Opatówek
ul. Rogatka 14
tel.: +48 62 767 06 73
tel./fax: +48 62 767 03 76
mobile: +48 600 070 411
biuro@elektro-plast.pl
www.elektro-plast.pl

Zakład produkcyjny
POLSKA, 62-820 Stawiszyn
ul. Szosa Konińska 4

PROGRAM REGIONALNY
NARODOWA STRATEGIA SPÓJNOŚCI

WOJEWÓDZTWO WIELKOPOLSKIE

UNIA EUROPEJSKA
EUROPEJSKI FUNDUSZ ROZWOJU REGIONALNEGO

PROJEKT WSPÓŁFINANSOWANY PRZEZ UNIĘ EUROPEJSKĄ Z EUROPEJSKIEGO FUNDUSZU ROZWOJU REGIONALNEGO W RAMACH WIELKOPOLSKIEGO REGIONALNEGO PROGRAMU OPERACYJNEGO NA LATA 2007-2013

FUNDUSZE EUROPEJSKIE - DLA ROZWOJU INNOWACYJNEJ WIELKOPOLSKI