ELEKTRO-PLAST™
NASIELSK



PRODUKT POLSKI

ODPORNE NA UV

Gniazda i łączniki o podwyższonym stopniu odporności na wnikanie kurzu i wody

aquant

osprzęt hermetyczny IP 55



Nowość!

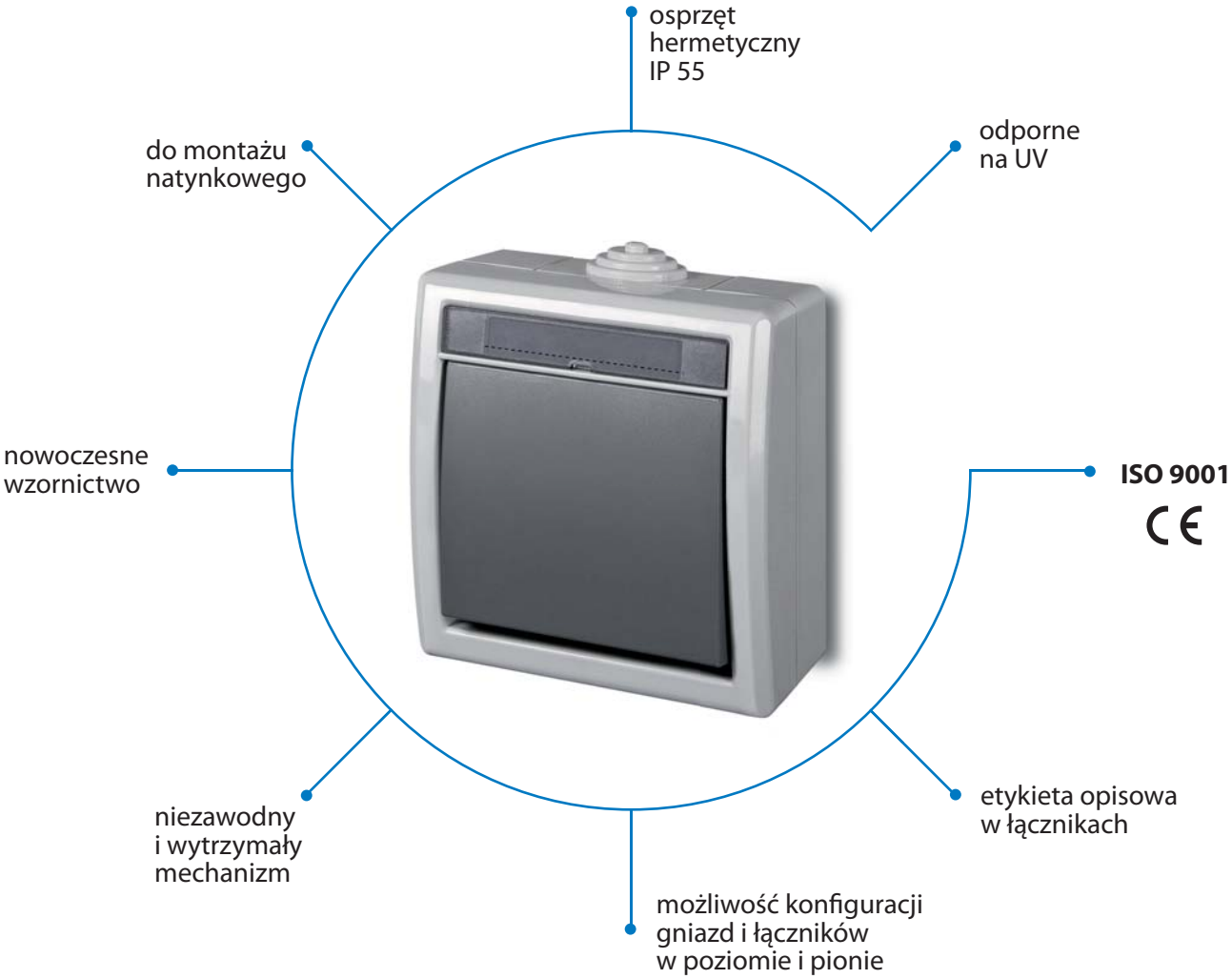

AQUANT™ - IP55 to nowa seria natynkowego osprzętu hermetycznego.

To pierwsza na rynku seria osprzętu natynkowego polskiej produkcji, wykorzystująca technologię wtrysku dwukomponentowego. Wyjątkowa odporność produktów serii AQUANT™ IP55 na wodę i pył oraz nowoczesne wzornictwo pozycjonuje ją jako linię produktów spełniających najwyższe wymagania klientów. Osprzęt AQUANT™ oferowany jest standardowo w kolorze szarym (RAL 7035+7034). Obudowy gniazd i łączników wykonane są z materiałów odpornych na promieniowanie UV, co zapewnia stabilność wyglądu w warunkach zewnętrznych.



ZASTOSOWANIE

Hale parkingowe



Zakłady przemysłowe



Myjnie samochodowe



- Norma
  - łączniki PN-EN-60669-1
  - gniazda PN-IEC-60884-1
- Stopień ochrony IP 55
- IK 07
- materiał ABS+TPE/PA
- odporne na UV
- kolor obudowy szary RAL 7035
- kolor klawisza/klapki szary RAL 7034
- temperatura pracy -25°C do +70°C
- wprowadzenie przewodów do ø 13,5 mm
- wprowadzenie przewodów w rurce do ø 16 mm

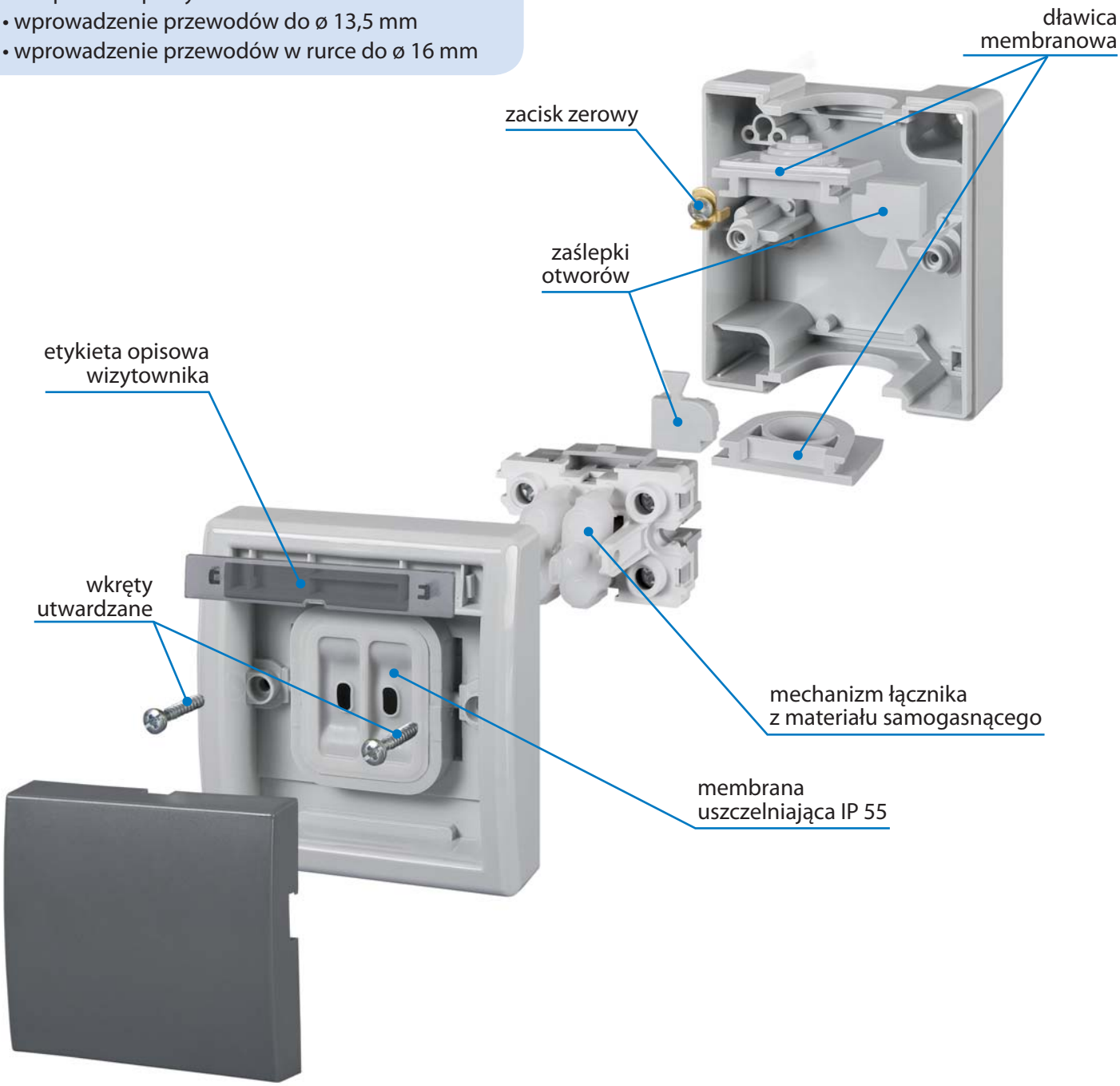

aquant
osprzęt hermetyczny IP 55

Łączniki hermetyczne natynkowe **aquant**
Hermetic switches o/w **aquant**
Łączniki: 10A/250V~ Zaciski gwintowane
Stopień ochrony: IP 55 - IK 07

	Opis Description	Typ Type	Indeks Cat. No.	Ilość szt. w opak. Packing
	Łącznik 1-biegunowy (schodowy) Single pole (stairs switch)	ŁNT-1	1201-10	10
	Łącznik świecznikowy Candlestick switch	ŁNT-5	1202-10	10
	Łącznik 2-biegunowy Two pole switch	ŁNT-2	1203-10	10
	Łącznik zwierny "światło" Light switch	ŁNT-1S	1204-10	10
	Łącznik zwierny "dzwonek" Doorbell switch	ŁNT-1D	1205-10	10
	Łącznik krzyżowy Crossed switch	ŁNT-7	1206-10	10
	Łącznik żaluzjowy Curtain switch	ŁNT-8	1208-10	10

Gniazda hermetyczne natynkowe **aquant**
Hermetic sockets o/w **aquant**
Gniazda: 16A/250V~ Zaciski gwintowane
Stopień ochrony: IP 55 - IK 07









Opis Description	Typ Type	Indeks Cat. No.	Ilość szt. w opak. Packing
Gniazdo 2P+Z z przesłoną Socket 2P+Z	GNT-2P+Z	1241-10	10
Gniazdo 2P+Z „schuko" z przesłoną* Socket 2P+Z „schuko"	GNT-2P+Z „schuko"	1244-10	10
Gniazdo 2x2P+Z w pionie z przesłoną Socket 2x2P+Z vertical	GNT-2x2P+Z	1252-10	10
Gniazdo 2x2P+Z „schuko" w pionie z przesłoną* Socket 2x2P+Z „schuko" vertical	GNT-2x2P+Z „schuko"	1254-10	10
Gniazdo 2x2P+Z w poziomie z przesłoną Socket 2x2P+Z horizontal	GNT-2x2P+Z	1242-10	10
Gniazdo 2x2P+Z „schuko" w poziomie z przesłoną* Socket 2x2P+Z „schuko" horizontal	GNT-2x2P+Z „schuko"	1245-10	10
Gniazdo 3x2P+Z z przesłoną w poziomie Socket 3x2P+Z horizontal	GNT-3x2P+Z	1243-10	4
Gniazdo 3x2P+Z „schuko" w poziomie z przesłoną* Socket 3x2P+Z „schuko" horizontal	GNT-3x2P+Z „schuko"	1246-10	4

*Dostępność - maj 2010 r.

aquant
osprzęt hermetyczny IP 55









Opis Description	Typ Type	Indeks Cat. No.	Ilość szt. w opak. Packing
Łącznik 1-biegunowy (schodowy) + gniazdo 2P+Z w pionie Single pole (stairs switch) + Socket 2P+Z vertical	ŁNT-1+ GNT-2P+Z	1256-10	10
Łącznik 1-biegunowy (schodowy) + gniazdo 2P+Z „schuko" w pionie* Single pole (stairs switch) + Socket 2P+Z „schuko" vertical	ŁNT-1+ GNT-2P+Z „schuko"	1257-10	10
Łącznik 1-biegunowy (schodowy) + gniazdo 2P+Z w poziomie Single pole (stairs switch) + Socket 2P+Z horizontal	ŁNT-1+ GNT-2P+Z	1247-10	10
Łącznik 1-biegunowy (schodowy) + gniazdo 2P+Z „schuko" w poziomie* Single pole (stairs switch) + Socket 2P+Z „schuko" horizontal	ŁNT-1+ GNT-2P+Z „schuko"	1248-10	10
Łącznik 1-biegunowy (schodowy) + gniazdo 2x2P+Z w pionie Single pole (stairs switch) + Socket 2x2P+Z vertical	ŁNT-1+ GNT-2x2P+Z	1262-10	4
Łącznik 1-biegunowy (schodowy) + gniazdo 2x2P+Z „schuko" w pionie* Single pole (stairs switch) + Socket 2x2P+Z „schuko" vertical	ŁNT-1+ GNT-2x2P+Z „schuko"	1264-10	4
Łącznik 1-biegunowy (schodowy) + gniazdo 2x2P+Z w poziomie Single pole (stairs switch) + Socket 2x2P+Z horizontal	ŁNT-1+ GNT-2x2P+Z	1249-10	4
Łącznik 1-biegunowy (schodowy) + gniazdo 2x2P+Z „schuko" w poziomie* Single pole (stairs switch) + Socket 2x2P+Z „schuko" horizontal	ŁNT-1+ GNT-2x2P+Z „schuko"	1250-10	4

*Dostępność - maj 2010 r.





Opis Description	Indeks Cat. No.	Ilość szt. w opak. Packing
Adapter do pionowego łączenia gniazd i łączników ø16 Coupling gland for vertical connections of sockets and switches ø16	1280-10	5
Dławica membranowa do wprowadzania przewodów ø16 Flat Gland for wires ø16	1281-10	10



1242-10

Indeks Cat.No.	Wymiary gabarytowe [mm] Dimensions [mm]		
	A	B	C
1201-10	76	81	56
1202-10	76	81	56
1203-10	76	81	56
1204-10	76	81	56
1205-10	76	81	56
1206-10	76	81	56
1208-10	76	81	56
1241-10	76	81	56
1242-10	153	81	56
1243-10	230	81	56
1244-10	76	81	56
1245-10	153	81	56
1246-10	230	81	56
1247-10	153	81	56
1248-10	153	81	56
1249-10	230	81	56
1250-10	230	81	56
1252-10	76	164	56
1254-10	76	164	56
1256-10	76	164	56
1257-10	76	164	56
1262-10	76	246	56
1264-10	76	246	56

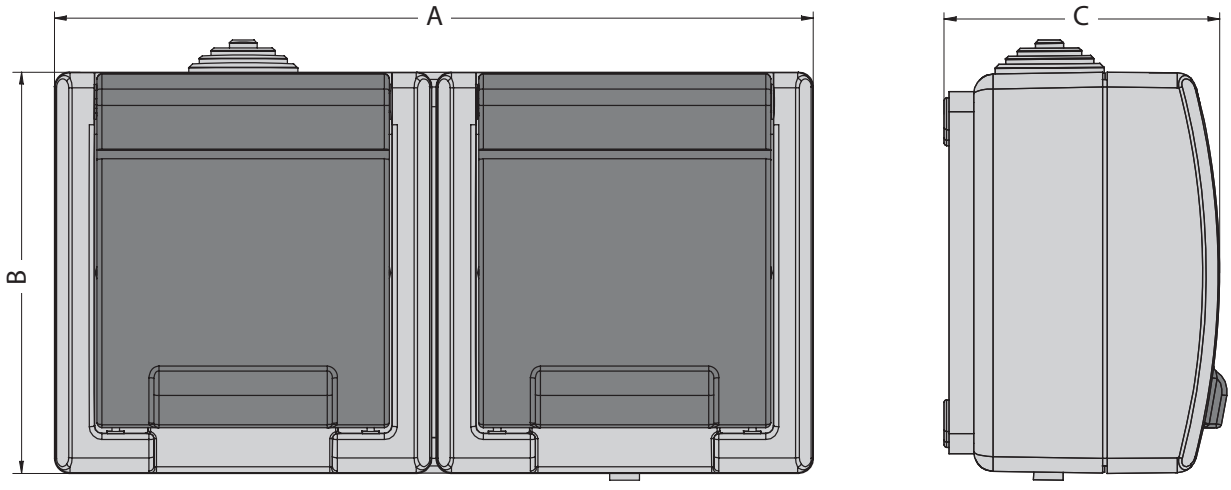

ELEKTRO-PLAST™
NASIELSK

ELEKTRO-PLAST
05-190 Nasielsk, ul. Płońska 18
tel. +48 23 693 39 00
fax +48 23 693 39 02

Dział handlowy
tel. +48 23 693 39 20
tel. +48 23 693 39 21
fax +48 23 693 39 22

www.elektro-plast.com.pl
info@elektro-plast.com.pl



ELEKTRO-PLAST zastrzega sobie prawo do dokonywania zmian technicznych bądź modyfikacji zawartości niniejszego dokumentu bez uprzedniego powiadomienia. © Copyright 2010 ELEKTRO-PLAST. Wszelkie prawa oraz wybrane wzory zastrzeżone. **Wydanie 02.2010**