xEnergy

www.moeller.pl

Katalog produktu 2008/2009

xEnergy

System montażu drobnych odpływów



EATON

Powering Business Worldwide

MOELLER

An Eaton Brand

Spis treści - Informacje na temat zamawiania akcesoriów

Stacjonarny system montażu drobnych odpływów zgodny z **XBoard+**	strona 3
System montażu drobnych odpływów z wyjmowanym wkładem montażowym zgodny z **XBoard+**	strona 7
System montażu drobnych odpływów oparty o nowe elementy **xEnergy**	strona 9

Akcesoria do systemu rozdzielnic xEnergy

Ramy montażowe xEnergy dla drobnych odpływów

- Stacjonarne ramy montażowe - **X*Board+***
- Wyjmowane ramy montażowe - **X*Board+***
- Stacjonarne ramy montażowe - **X*Energy***
- Zaprojektowane dla aparatury rozdzielczej Moeller
- Przeznaczone dla rozdzielnic xEnergy z szynami głównymi mocowanymi z tyłu
- Stopień ochrony IP 30 (z drzwiami IP31/55)
- Kolor RAL 7035

VT05906, VT06906, VT07006, VT07206



Akcesoria do systemu rozdzielnic xEnergy

Stacjonarny system montażu drobnych odpływów zgodny z XBoard+

VT06906, VT07006

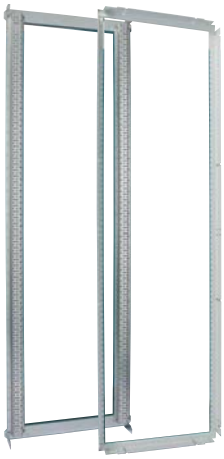

VT06806, VT06906



- Bez XSMIB20

Wysokość pola (mm)	Szerokość pola (mm)	Oznaczenie typu	Nr artykułu	Ilość sztuk w opakowaniu
Stacjonarne ramy montażowe, XSMEF				
600	425	XSMEF0604	106414	1
	600	XSMEF0606	106415	1
	800	XSMEF0608	106416	1
	1000	XSMEF0610	106417	1
1000	425	XSMEF1004	106418	1
	600	XSMEF1006	106419	1
	800	XSMEF1008	106530	1
	1000	XSMEF1010	106531	1
1400	425	XSMEF1404	106532	1
	600	XSMEF1406	106533	1
	800	XSMEF1408	106534	1
	1000	XSMEF1410	106535	1
2000	425	XSMEF2004	106536	1
	600	XSMEF2006	106537	1
	800	XSMEF2008	106538	1
	1000	XSMEF2010	106539	1

Akcesoria do systemu rozdzielnic xEnergy

Akcesoria do stacjonarnego systemu montażu drobnych odpływów zgodnego z XBoard+

VT07205



VT07305



Szerokość (mm) / MU	Oznaczenie typu	Nr artykułu	Ilość szt. w opakowaniu
Zestaw szyny DIN, BPZ-DINR			
• Zestaw zawierający szynę nośną i elementy mocujące			
Szyny nośne z regulacją głębokości zabudowy			
425 / 13	BPZ-DINR13-400-T	286751	10
600 / 24	BPZ-DINR24-600-T	286753	10
800 / 35	BPZ-DINR35-800-T	286755	10
1000 / 46	BPZ-DINR46-1000-T	293590	10
Szyny nośne montowane na stałe			
425 / 13	BPZ-DINR13-400-B	286752	10
600 / 24	BPZ-DINR24-600-B	286754	10
800 / 35	BPZ-DINR35-800-B	286756	10
1000 / 46	BPZ-DINR46-1000-B	293591	10

VT07705, VT07605



Opis	Oznaczenie typu	Nr artykułu	Ilość szt. w opakowaniu
Elementy mocujące, BPZ-T			
stacjonarne	BPZ-TF	100043	1
z regulowaną głębokością	BPZ-TA	100042	1

9603414



Opis	Oznaczenie typu	Nr artykułu	Ilość szt. w opakowaniu
Elementy mocujące, BEL			
• 2 sztuki w komplecie			
biały	BEL12	275199	1
zielony	BEL01	275200	1
Izolujący - z możliwością rozdzielenia śruby i podkładki	BEL12A	275201	1

VT07405



Szerokość (mm) / MU	Oznaczenie typu	Nr artykułu	Ilość szt. w opakowaniu
Szyna DIN, BPZ-DINR			
425 / 13	BPZ-DINR13-400	293594	1
600 / 24	BPZ-DINR24-600	293595	1
800 / 35	BPZ-DINR35-800	293596	1
1000 / 46	BPZ-DINR46-1000	293597	1

3895



	Oznaczenie typu	Nr artykułu	Ilość szt. w opakowaniu
Wspornik prowadzenia przewodów, KKW			
	KKW-40	275242	1
	KKW-DIN	275243	1

Akcesoria do systemu rozdzielnic xEnergy

Akcesoria do stacjonarnego systemu montażu drobnych odpływów zgodnego z XBoard+

VT00305



Szerokość (mm) / MU	Oznaczenie typu	Nr artykułu	Ilość szt. w opakowaniu
Osłony frontowe bez wycięć, BPZ-FP-..-BL			
425 / 50	BPZ-FP-400/050-BL	286675	1
425 / 100	BPZ-FP-400/100-BL	286676	1
425 / 150	BPZ-FP-400/150-BL	286677	1
425 / 200	BPZ-FP-400/200-BL	286679	1
600 / 50	BPZ-FP-600/050-BL	286681	1
600 /100	BPZ-FP-600/100-BL	286682	1
600 /150	BPZ-FP-600/150-BL	286683	1
600 /200	BPZ-FP-600/200-BL	286685	1
800 / 50	BPZ-FP-800/050-BL	286687	1
800 / 100	BPZ-FP-800/100-BL	286688	1
800 / 150	BPZ-FP-800/150-BL	286689	1
800 / 200	BPZ-FP-800/200-BL	286691	1
1000 / 50	BPZ-FP-1000/050-BL	293526	1
1000 / 100	BPZ-FP-1000/100-BL	293528	1
1000 / 150	BPZ-FP-1000/150-BL	293530	1
1000 / 200	BPZ-FP-1000/200-BL	293534	1

VT00405



Szer.(mm) / Wys. (mm) / MU	Oznaczenie typu	Nr artykułu	Ilość szt. w opakowaniu
Osłony frontowe z wycięciem 45 mm, BOZ-FP-..-45			
425 / 150 / 13	BPZ-FP-400/150-45	286678	1
425 / 200 / 13	BPZ-FP-400/200-45	286680	1
600 / 150 / 24	BPZ-FP-600/150-45	286684	1
600 / 200 / 24	BPZ-FP-600/200-45	286686	1
800 / 150 / 35	BPZ-FP-800/150-45	286690	1
800 / 200 / 35	BPZ-FP-800/200-45	286692	1
1000 / 150 / 46	BPZ-FP-1000/150-45	293532	1
1000 / 200 / 46	BPZ-FP-1000/200-45	293536	1

10194



Opis	Oznaczenie typu	Nr artykułu	Ilość szt. w opakowaniu
Zaślepki do osłon frontowych			
Plastik. płyta osłon. 45 mm	AM-45	275409	10 modułów
Plastik. płyta osłon. 45 mm	AP-45	275410	2 moduły + 4 kliny
Plastikowa elastyczna płyta osłonowa z możliwością skrócenia 45 mm (6 modułów)	AP-45-W	275411	1 sztuka
Opisy do osłon frontowych	BZST-1000	275412	1 m
Listwa osłonowa szara - 1 m	NBP-1000	275413	1 sztuka

VT00805



Szerokość (mm) / Wysokość (mm)	Oznaczenie typu	Nr artykułu	Ilość szt. w opakowaniu
Uniwersalna płyta montażowa, BPZ-MPL			
• zawiera śruby			
425 / 30	BPZ-MPL30-400	104316	1
600 / 30	BPZ-MPL30-600	104317	1
800 / 30	BPZ-MPL30-800	104318	1
1000 / 30	BPZ-MPL30-1000	104319	1
425 / 80	BPZ-MPL80-400	286765	1
600 / 80	BPZ-MPL80-600	286766	1
800 / 80	BPZ-MPL80-800	286767	1
1000 / 80	BPZ-MPL80-1000	293609	1
425 / 180	BPZ-MPL180-400	102472	1
600 / 180	BPZ-MPL180-600	102473	1
800 / 180	BPZ-MPL180-800	102474	1
1000 / 180	BPZ-MPL180-1000	102475	1

Akcesoria do systemu rozdzielnic xEnergy

Akcesoria do stacjonarnego systemu montażu drobnych odpływów zgodnego z XBoard+

VT01005, VT00905

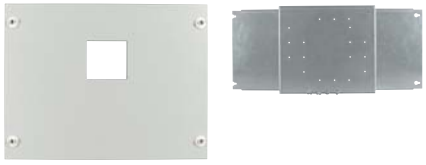

Szerokość (mm) / Wysokość (mm)	Oznaczenie typu	Nr artykułu	Ilość szt. w opakowaniu
Płyta montażowa, BPZ-NZM			
• Zestawy do NZM1, 2 i 3 (poziome lub pionowe), wraz z osłoną frontową i wkrętami			
Pionowe			
425 / 300	BPZ-NZM1-400-MV	286757	1
425 / 400	BPZ-NZM2-400-MV	286758	1
425 / 500	BPZ-NZM3-400-MV	286759	1
600 / 300	BPZ-NZM1-600-MV	286762	1
600 / 400	BPZ-NZM2-600-MV	286763	1
600 / 500	BPZ-NZM3-600-MV	286764	1
800 / 300	BPZ-NZM1-800-MV	293603	1
800 / 400	BPZ-NZM2-800-MV	293605	1
800 / 500	BPZ-NZM3-800-MV	293607	1
Poziome			
600 / 250	BPZ-NZM1-600-MH	286760	1
600 / 300	BPZ-NZM2-600-MH	286761	1
800 / 250	BPZ-NZM1-800-MH	293599	1
800 / 300	BPZ-NZM2-800-MH	293601	1

VT28304



Wysokość x Grubość x Długość (mm)	Oznaczenie typu	Nr artykułu	Ilość szt. w opakowaniu
Szyny zbiorcze z otworami, BPZ-BB/T			
15 x 5 x 1000, M6, 218 A	BPZ-BB/T-15/5/1000	289861	4
20 x 5 x 1000, M6, 274 A	BPZ-BB/T-20/5/1000	289862	4
32 x 5 x 1000, M6, 400 A	BPZ-BB/T-32/5/1000	289863	4
15 x 5 x 2000, M6, 218 A	BPZ-BB/T-15/5/2000	289864	4
20 x 5 x 2000, M6, 274 A	BPZ-BB/T-20/5/2000	289865	4
20 x 10 x 1000, M8, 427 A	BPZ-BB/T-20/10/1000	289866	4
30 x 10 x 1000, M8, 573 A	BPZ-BB/T-30/10/1000	289867	4

Wysokość x Grubość x Długość (mm)	Oznaczenie typu	Nr artykułu	Ilość szt. w opakowaniu
Osłona ochronna, BPZ-BBS/PC-1000/250/3			
1000 x 250 x 3	BPZ-BBS/PC-1000/250/3	289942	1

VT28404, VT28204

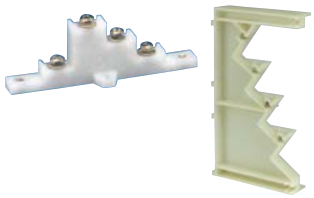

Prąd znam./Przekrój szyny (mm)	Oznaczenie typu	Nr artykułu	Ilość szt. w opakowaniu
Izolator szyn zbiorczych - 4 bieg., BPZ-BBS4			
160-400 A / 15x5 i 20x5	BPZ-BBS-4/400	289868	10
160-630 A / 15x5 do 30x10	BPZ-BBS-4/630	289869	2

VT07905



Elementy mocujące do izolatorów 630 A, BPZ-BR/BBS630/V			
• 2 sztuki w komplecie			
	BPZ-BR/BBS630/V	104331	1

Akcesoria do systemu rozdzielnic xEnergy

System montażu drobnych odpływów z wyjmowanym wkładem montażowym zgodny z XBoard+

VT07206



VT06706



- Bez XSMIB20

Wysokość pola (mm)	Szerokość pola (mm)	Oznaczenie typu	Nr artykułu	Ilość sztuk w opakowaniu
Wyjmowane ramy montażowe, XSMEH				
600	425	XSMEH0604	106540	1
	600	XSMEH0606	106541	1
	800	XSMEH0608	106542	1
	1000	XSMEH0610	106543	1
1000	425	XSMEH1004	106544	1
	600	XSMEH1006	106545	1
	800	XSMEH1008	106546	1
	1000	XSMEH1010	106547	1
1400	425	XSMEH1404	106548	1
	600	XSMEH1406	106549	1
	800	XSMEH1408	106550	1
	1000	XSMEH1410	106551	1
2000	425	XSMEH2004	106552	1
	600	XSMEH2006	106553	1
	800	XSMEH2008	106554	1
	1000	XSMEH2010	106555	1

Akcesoria do systemu rozdzielnic xEnergy

Akcesoria do systemu montażu drobnych odpływów z wyjmowanym wkładem montażowym zgodny z XBoard+

VT09306



Zestaw szyny DIN, XMMH..M

• Zestaw zawierający elementy mocujące BEL01

Szerokość (mm) / MU	Oznaczenie typu	Nr artykułu	Ilość szt. w opakowaniu
425 / 11	XMMH04M	106564	1
600 / 22	XMMH06M	106565	1
800 / 33	XMMH08M	106566	1
1000 / 44	XMMH10M	106567	1

3895



Wspornik prowadzenia przewodów, KKW

Oznaczenie typu	Nr artykułu	Ilość szt. w opakowaniu
KKW-40	275242	1
KKW-DIN	275243	1

VT00305



Osłony frontowe bez wycięć, XMEH...C

Szerokość (mm) / Wysokość (mm)	Oznaczenie typu	Nr artykułu	Ilość szt. w opakowaniu
425 / 50	XMEH0204C	106568	1
425 / 100	XMEH0404C	106569	1
425 / 150	XMEH0604C	106570	1
425 / 200	XMEH0804C	106571	1
425 / 400	XMEH1604C	106572	1
600 / 50	XMEH0206C	106573	1
600 /100	XMEH0406C	106574	1
600 /150	XMEH0606C	106575	1
600 /200	XMEH0806C	106576	1
600 / 400	XMEH1606C	106577	1
800 / 50	XMEH0208C	106578	1
800 / 100	XMEH0408C	106579	1
800 / 150	XMEH0608C	106580	1
800 / 200	XMEH0808C	106581	1
800 / 400	XMEH1608C	106582	1
1000 / 50	XMEH0210C	106583	1
1000 / 100	XMEH0410C	106584	1
1000 / 150	XMEH0610C	106585	1
1000 / 200	XMEH0810C	106586	1
1000 / 400	XMEH1610C	106587	1

VT00405



Osłony frontowe z wycięciem 45 mm, XMMH....C

Szer. (mm) / Wys. (mm) / MU	Oznaczenie typu	Nr artykułu	Ilość szt. w opakowaniu
425 / 150 / 12	XMMH0604C	106588	1
425 / 200 / 12	XMMH0804C	106589	1
600 / 150 / 22	XMMH0606C	106590	1
600 / 200 / 22	XMMH0806C	106591	1
800 / 150 / 33	XMMH0608C	106592	1
800 / 200 / 33	XMMH0808C	106593	1
1000 / 150 / 44	XMMH0610C	106594	1
1000 / 200 / 44	XMMH0810C	106595	1

10194



Zaślepki do osłon frontowych

Opis	Oznaczenie typu	Nr artykułu	Ilość szt. w opakowaniu
Plastik. płyta osłon. 45 mm	AM-45	275409	10 modułów
Plastik. płyta osłon. 45 mm	AP-45	275410	2 moduły + 4 kliny
Plastikowa elastyczna płyta osłonowa z możliwością skrócenia 45 mm (6 modułów)	AP-45-W	275411	1 sztuka
Opisy do osłon frontowych	BZST-1000	275412	1 m
Listwa osłonowa szara - 1 m	NBP-1000	275413	1 sztuka

Akcesoria do systemu rozdzielnic xEnergy

System montażu drobnych odpływów oparty o nowe elementy *xEnergy*

VT07306



- **Do XSMIB20**

Wysokość pola (mm)	Szerokość pola (mm)	Oznaczenie typu	Nr artykułu	Ilość sztuk w opakowaniu
Stacjonarne ramy montażowe, XSMEX				
600	425	XSMEX0604	106556	1
	600	XSMEX0606	106557	1
	800	XSMEX0608	106558	1
	1000	XSMEX0610	106559	1
2000	425	XSMEX2004	106560	1
	600	XSMEX2006	106561	1
	800	XSMEX2008	106562	1
	1000	XSMEX2010	106563	1

Akcesoria do systemu rozdzielnic xEnergy

Akcesoria do systemu montażu drobnych odpływów opartego o nowe elementy *xEnergy*

VT09206



Płyta montażowa, XMMC....M

• Zestaw zawierający szynę DIN i kątowniki mocujące

Szer. (mm) / Wys. (mm) / MU	Oznaczenie typu	Nr artykułu	Ilość szt. w opakowaniu
425 / 150 / 1x12	XMMC0604M	283980	1
425 / 200 / 1x12	XMMC0804M	283984	1
425 / 300 / 2x12	XMMC1204M	283988	1
425 / 400 / 2x12	XMMC1604M	283992	1
600 / 150 / 1x24	XMMC0606M	283982	1
600 / 200 / 1x24	XMMC0806M	283986	1
600 / 300 / 2x24	XMMC1206M	283990	1
600 / 400 / 2x24	XMMC1606M	283994	1
800 / 150 / 1x35	XMMC0608M	106736	1
800 / 200 / 1x35	XMMC0808M	106737	1
1000 / 150 / 1x46	XMMC0610M	106738	1
1000 / 200 / 1x46	XMMC0810M	106739	1

VT08806



Osłony frontowe bez wycięć, XME....C

Szerokość (mm) / Wysokość (mm)	Oznaczenie typu	Nr artykułu	Ilość szt. w opakowaniu
425 / 50	XME0204C	283922	1
425 / 100	XME0404C	283926	1
425 / 150	XME0604C	283934	1
425 / 200	XME0804C	283939	1
425 / 400	XME1604C	283948	1
600 / 50	XME0206C	283924	1
600 / 100	XME0406C	283930	1
600 / 150	XME0606C	283936	1
600 / 200	XME0806C	283942	1
600 / 400	XME1606C	283950	1
800 / 150	XME0608C	106712	1
800 / 200	XME0808C	106713	1
1000 / 150	XME0610C	106714	1
1000 / 200	XME0810C	106715	1

VT08906



Osłony frontowe z wycięciem 45 mm, XMMC....C

Szer. (mm) / Wys. (mm) / MU	Oznaczenie typu	Nr artykułu	Ilość szt. w opakowaniu
425 / 150 / 1x12	XMMC0604C	283979	1
425 / 200 / 1x12	XMMC0804C	283983	1
425 / 300 / 2x12	XMMC1204C	283987	1
425 / 400 / 2x12	XMMC1604C	283991	1
600 / 150 / 1x24	XMMC0606C	283981	1
600 / 200 / 1x24	XMMC0806C	283985	1
600 / 300 / 2x24	XMMC1206C	283989	1
600 / 400 / 2x24	XMMC1606C	283993	1
800 / 150 / 1x35	XMMC0608C	106718	1
800 / 200 / 1x35	XMMC0808C	106730	1
1000 / 150 / 1x46	XMMC0610C	106719	1
1000 / 200 / 1x46	XMMC0810C	106731	1

VT09106, VT08706



Płyta montażowa i osłona frontowa

Szczegóły w katalogu ***xEnergy***, strony 3/3 i 3/4

10194



Zaślepki do osłon frontowych

Opis	Oznaczenie typu	Nr artykułu	Ilość szt. w opakowaniu
Plastik. płyta osłon. 45 mm	AM-45	275409	10 modułów
Plastik. płyta osłon. 45 mm	AP-45	275410	2 moduły + 4 kliny
Plastikowa elastyczna płyta osłonowa z możliwością skrócenia 45 mm (6 modułów)	AP-45-W	275411	1 sztuka
Opisy do osłon frontowych	BZST-1000	275412	1 m
Listwa osłonowa szara - 1 m	NBP-1000	275413	1 sztuka

Spis treści - Dane techniczne akcesoriów do systemu rozdzielnic xEnergy

Stacjonarny system montażu drobnych odpływów zgodny z XBoard+	strona 12
System montażu drobnych odpływów z wyjmowanym wkładem montażowym zgodny z XBoard+	strona 16
Połączenie stacjonarnego i wyjmowanego systemu montażu drobnych odpływów XBoard+	strona 18
System montażu drobnych odpływów oparty o nowe elementy xEnergy	strona 19

Akcesoria do systemu rozdzielnic xEnergy

Stacjonarny system montażu drobnych odpływów zgodny z XBoard+

Cechy:

- Stopień ochrony IP30
- Zawiera ramę do pokryw
- Z dostępem bezpośrednim (bez drzwi) lub po otwarciu drzwi
- Rama i zestaw montażowy z możliwością regulacji głębokości zabudowy
- EN 60439-3

XSMEF

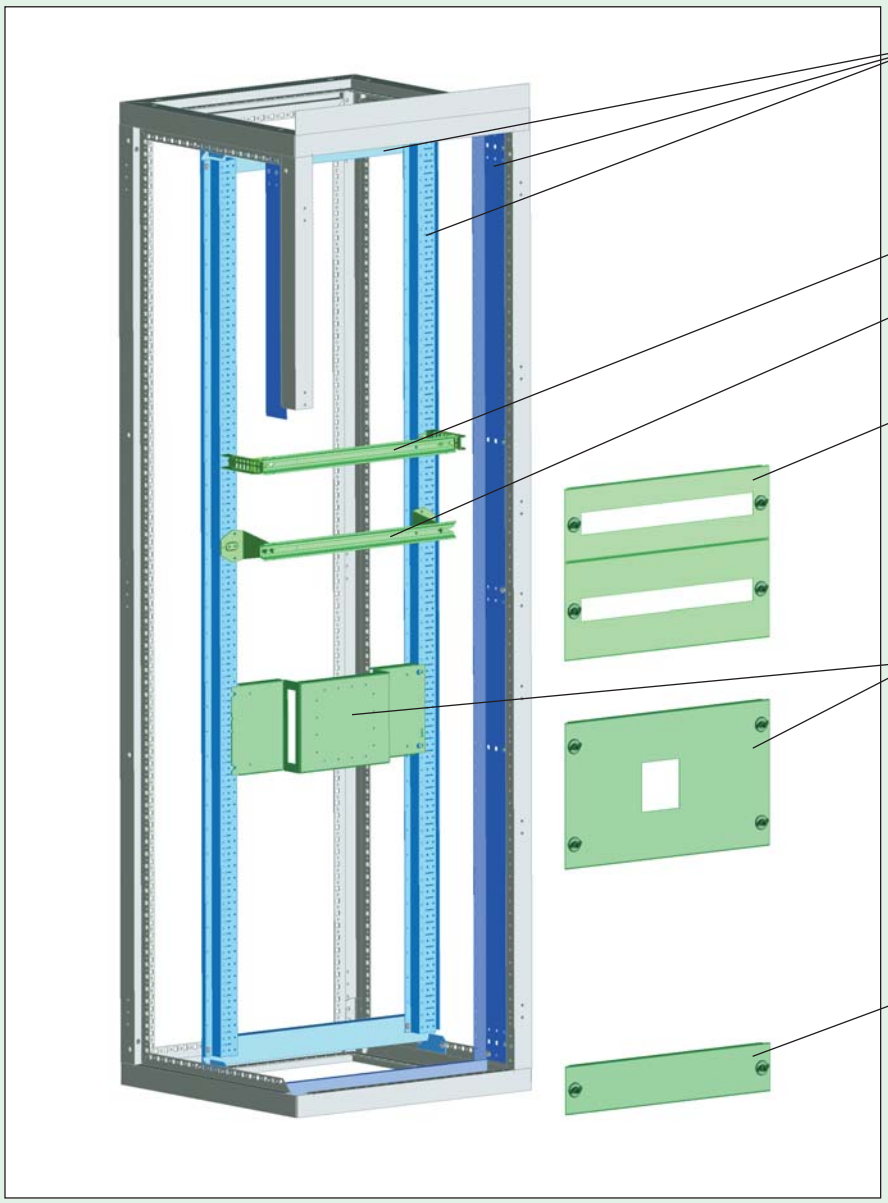

Poziomy montażu

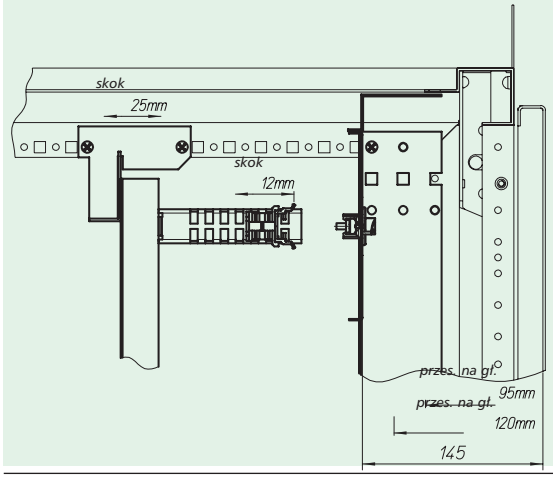

Wysokość zabudowy

Oznaczenie typu	Wysokość pola	Wysokość modułu (mm) (Wysokość płyt przednich w mm)
XSMEF06..	600	600
XSMEF10..	1000	950
XSMEF14..	1400	1300
XSMEF20..	2000	1900

Akcesoria do systemu rozdzielnic xEnergy

Akcesoria do stacjonarnego systemu montażu drobnych odpływów zgodnego z XBoard+

Zestaw szyny DIN, BPZ-DINR

- Używane do montowania aparatury

Szyny nośne z regulowaną głębokością zabudowy

- Zakres dostawy: szyna DIN, 2 elementy mocujące z regulacją głębokości, 2 elementy mocujące BEL01, elementy do skręcenia

Szyny nośne montowane na stałe

- Zakres dostawy: szyna DIN, 2 elementy mocujące, elementy do skręcenia

Elementy mocujące, BPZ-T

- Stosowany do mocowania szyn DIN

Elementy mocujące z regulowaną głębokością

- Zakres dostawy: 1 element mocujący z regulacją głębokości, elementy do skręcenia

Elementy stacjonarne

- Zakres dostawy: 1 element stacjonarny, elementy do skręcenia

Elementy mocujące, BEL

- Stosowane do mocowania szyn DIN na wieżach z regulacją wysokości lub na ściennych panelach montażowych
- Biały - nie uziemiony
- Zielony - uziemiony
- Izolujący - z możliwością rozdzielenia śruby i podkładki
- Zakres dostawy: 2 elementy mocujące

Szyna DIN, BPZ-DINR

- Stosowana do mocowania aparatury rozdzielczej
- Materiał: Aluminium
- Zakres dostawy: 1 szyna DIN
- Wymiary (mm)

	A		
	Zewn. wys.	Zewn. szer.	Zewn. głęb.
BPZ-DINR24-600	35	488	15
BPZ-DINR35-800	35	688	15
BPZ-DINR46-1000	35	888	15

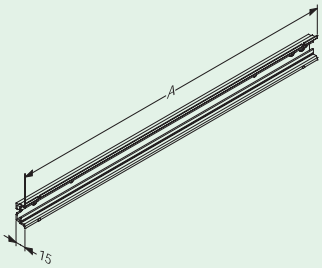

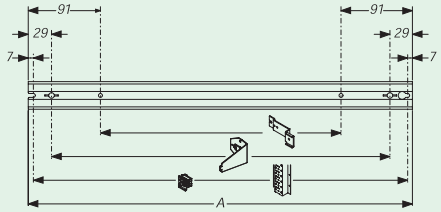

Wspornik prowadzenia przewodów, KKW

- Stosowane do mocowania kanałów przewodów o głębokości 60 mm (KKW-DIN) lub 80 mm (KKW-40)
- Materiał: Cynkowana blacha stalowa
- Zakres dostawy: 1 Wspornik prowadzenia przewodów

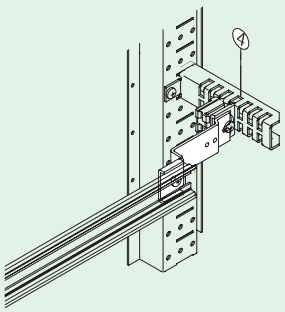

Osłony frontowe bez wycięć, BPZ-FP-..-BL

- Stosowane do osłonięcia przestrzeni rezerwowych i zabudowanych aparaturą
- Materiał: Blacha stalowa, malowana proszkowo, kolor RAL 7035
- Metalowe osłony frontowe stykające się z obudową
- Zakres dostawy: 1 Osłona frontowa
- Wymiary (mm)

	A
	Zewn. szer.
BPZ-FP-400/..-BL	320
BPZ-FP-600/..-BL	520
BPZ-FP-800/..-BL	720
BPZ-FP-1000/..-BL	920

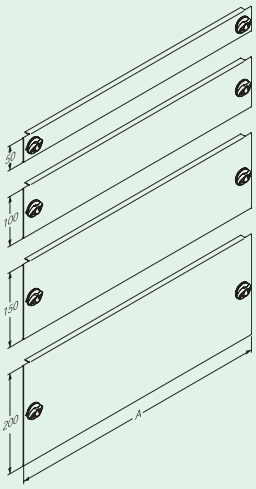

Akcesoria do systemu rozdzielnic xEnergy

Osłony frontowe z wycięciem 45 mm, BOZ-FP-..-45

- Stosowany do osłonięcia przestrzeni zabudowanych aparaturą modułową
- Materiał: Blacha stalowa, malowana proszkowo, kolor RAL 7035
- Metalowe osłony frontowe stykające się z obudową
- Zakres dostawy: 1 Osłona frontowa
- Wymiary (mm)

	A Zewn. szer.	a Wewn. szer.	MU
BPZ-FP-400/..-45	320	238	13
BPZ-FP-600/..-45	520	438	24
BPZ-FP-800/..-45	720	638	35
BPZ-FP-1000/..-45	920	838	46

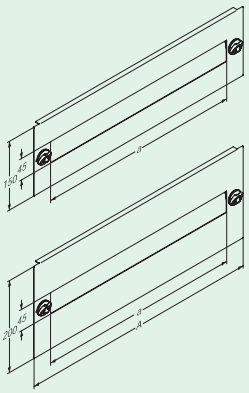

Uniwersalna płyta montażowa, BPZ-MPL

- Do mocowania izolatorów szyn zbiorczych i szerokiej gamy innych urządzeń
- Materiał: Cynkowana blacha stalowa
- Zakres dostawy: 1 Uniwersalna płyta montażowa, materiał mocujący
- Wymiary (mm)

	A Zewn. szer.	B Zewn. wys.	a Odległość	b Odległość	c Odległość
BPZ-MPL30-400	288	30	49	190	20
BPZ-MPL30-600	488	30	44	190	20
BPZ-MPL30-800	688	30	46.5	185	20
BPZ-MPL30-1000	888	30	44	185	20
BPZ-MPL80-400	288	80	49	190	20
BPZ-MPL80-600	488	80	44	190	20
BPZ-MPL80-800	688	80	46.5	185	20
BPZ-MPL80-1000	888	80	44	185	20
BPZ-MPL180-400	288	180	49	190	20
BPZ-MPL180-600	488	180	44	190	20
BPZ-MPL180-800	688	180	46.5	185	20
BPZ-MPL180-1000	888	180	44	185	20

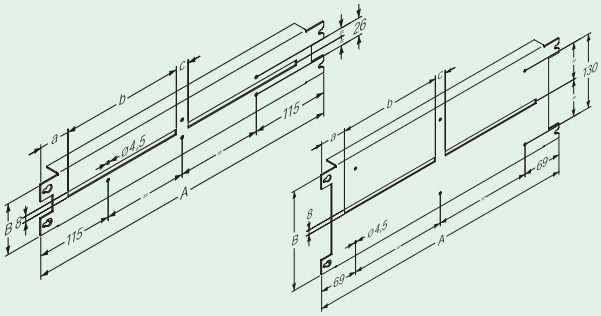

Płyta montażowa, BPZ-NZM

- Stosowana do mocowania wyłączników kompaktowych NZM1-3
- Materiał płyty przedniej: Blacha stalowa, malowana proszkowo, kolor RAL 7035. Płyta montażowa: Cynkowana blacha stalowa
- Metalowe osłony frontowe stykające się z obudową
- Zakres dostawy: 1 Płyta montażowa, 1 osłona frontowa, materiał mocujący

- Wymiary (mm)

	Osłona frontowa		Płyta montażowa				
	A Zewn. szer.	B Zewn. wys.	A Zewn. szer.	B Zewn. wys.	a Odległ.	b Odległ.	c Odległ.
BPZ-NZM1-400-MV	320	299	292	179	174	61	89,5
BPZ-NZM2-400-MV	320	399	292	179	230	33	54,5
BPZ-NZM3-400-MV	320	499	292	279	244	26	37
BPZ-NZM1-600-MV	520	299	492	179	174	161	89,5
BPZ-NZM2-600-MV	520	399	492	179	230	133	54,5
BPZ-NZM3-600-MV	520	499	492	279	244	126	37
BPZ-NZM1-800-MV	720	299	692	179	174	261	89,5
BPZ-NZM2-800-MV	720	399	692	179	230	233	54,5
BPZ-NZM3-800-MV	720	499	692	279	244	226	37
BPZ-NZM1-600-MH	520	249	492	179	174	161	89,5
BPZ-NZM2-600-MH	520	299	492	179	230	133	54,5
BPZ-NZM1-800-MH	720	249	692	179	174	261	89,5
BPZ-NZM2-800-MH	720	299	692	179	230	233	54,5
BPZ-NZM1-400-MV-RH	320	299	292	179	174	61	54,5
BPZ-NZM2-400-MV-RH	320	399	292	179	230	33	19,5
BPZ-NZM3-400-MV-RH	320	499	292	279	244	26	0
BPZ-NZM1-600-MV-RH	520	299	492	179	174	161	54,5
BPZ-NZM2-600-MV-RH	520	399	492	179	230	133	19,5
BPZ-NZM1-800-MV-RH	720	299	692	179	174	261	54,5
BPZ-NZM2-800-MV-RH	720	399	692	179	230	233	19,5
BPZ-NZM1-600-MH-RH	520	249	492	179	174	161	54,5
BPZ-NZM2-600-MH-RH	520	299	492	179	230	133	19,5
BPZ-NZM1-800-MH-RH	720	249	692	179	174	261	54,5
BPZ-NZM2-800-MH-RH	720	299	692	179	230	233	19,5

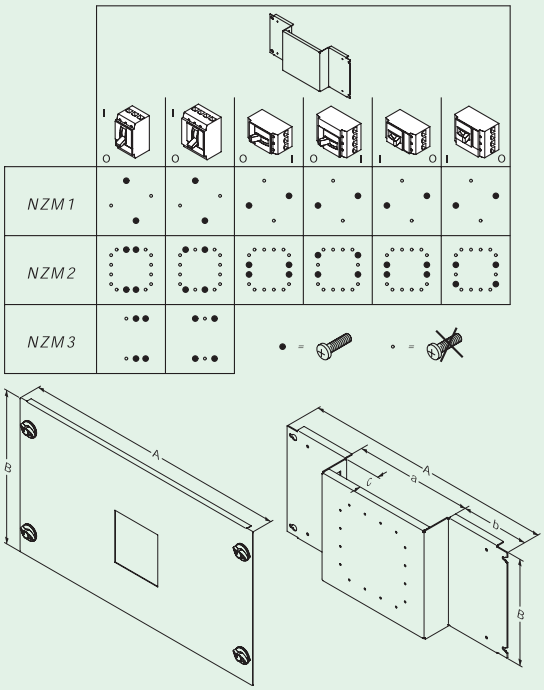

Akcesoria do systemu rozdzielnic xEnergy

Szyny zbiorcze z otworami, BPZ-BB/T

- Wymiary (mm)

	A	E	P	ØD	ØM	Prąd znamionowy (A) (Temperatura szyny 65°C)
BPZ-BB/T-15/5/1000	15	5	25	8x12	M6	218
BPZ-BB/T-20/5/1000	20	5	25	10x14	M6	274
BPZ-BB/T-32/5/1000	32	5	25	12x16	M6	400
BPZ-BB/T-15/5/2000	15	5	17,5	8x12	M6	218
BPZ-BB/T-20/5/2000	20	5	25	10x14	M6	274
BPZ-BB/T-20/10/1000	20	10	25	10	M8	427
BPZ-BB/T-30/10/1000	30	10	25	10	M8	573

- Zakres dostawy: 1 szyna zbiorcza

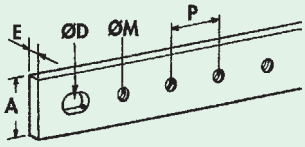

Pokrywa ochronna, BPZ-BBS/PC-1000/250/3

Stosowana do przykrywania i ochrony wykorzystywanych przestrzeni

- Materiał: PCV
- Wymiary (mm): 1000 x 250 x 3 (WxHxL)
- Zakres dostawy: 1 Pokrywa ochronna

Izolator szyn zbiorczych, 4-bieg., BPZ-BBS-4

BPZ-BBS-4/400

- Prąd znamionowy 160-400 A
- Dla szyn zbiorczych z otworami M6, 15 x 5 i 20 x 5 mm
- Kompaktowa konstrukcja
- Otwory do mocowania za pomocą śrub M6
- Umożliwia dodatkowe mocowanie pokryw ochronnych
- Nie zawiera halogenu (NFF 16-101-F2)
- Maksymalna odległość pomiędzy izolatorami w mm, z jedną szyną na fazę

IPK kA	11	14	24
Icc rms kA, 1s	6,5	8	12
15 x 5	550	447	253
20 x 5	635	516	261

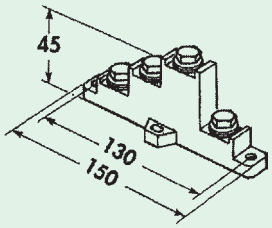

BPZ-BBS-4/630

- Prąd znamionowy 160-630 A
- Dla szyn miedzianych o wymiarach 15 x 5, 20 x 5, 32 x 5, 20 x 10, 30 x 10 mm
- Łatwy do zamocowania na szynie DIN lub na płycie montażowej
- Zapewnia ochronę styków poprzez element z tworzywa sztucznego z regulacją wysokości
- Nie zawiera halogenu (NFF 16-101-F2)
- Maksymalna odległość pomiędzy izolatorami w mm, z jedną szyną na fazę

IPK kA	11	14	24	48
Icc rms kA, 1s	6,5	8	12	23
15 x 5	696	565	320	102
20 x 5	804	653	370	102
32 x 5	1000	826	418	102
20 x 10	1000	1000	418	102
30 x 10	1000	1000	418	102

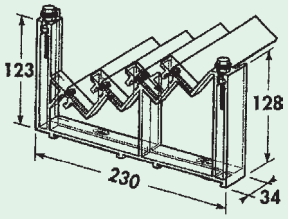

Element mocujący dla izolatora szyn zbiorczych 630 A, BPZ-BR/BBS630/V

- Dla mocowania pionowego BPZ-BBS-4/630/V izolatora szyn zbiorczych, do profili dolnej płyty obudowy o szerokości 400 mm
- Materiał: Cynkowana blacha stalowa
- Zakres dostawy: 2 Elementy montażowe, materiał mocujący



Akcesoria do systemu rozdzielnic xEnergy

System montażu drobnych odpływów z wyjmowanym wkładem montażowym zgodny XBoard+

Cechy:

- Stopień ochrony IP30
- Zawiera ramę do pokryw
- Z dostępem bezpośrednim (bez drzwi) lub po otwarciu drzwi
- Rama i zestaw montażowy z możliwością regulacji głębokości zabudowy
- Rama montażowa wyjmowana; wstępny montaż i okablowanie zestawów montażowych można wykonać na zewnątrz pola
- EN 60439-3

XSMEH

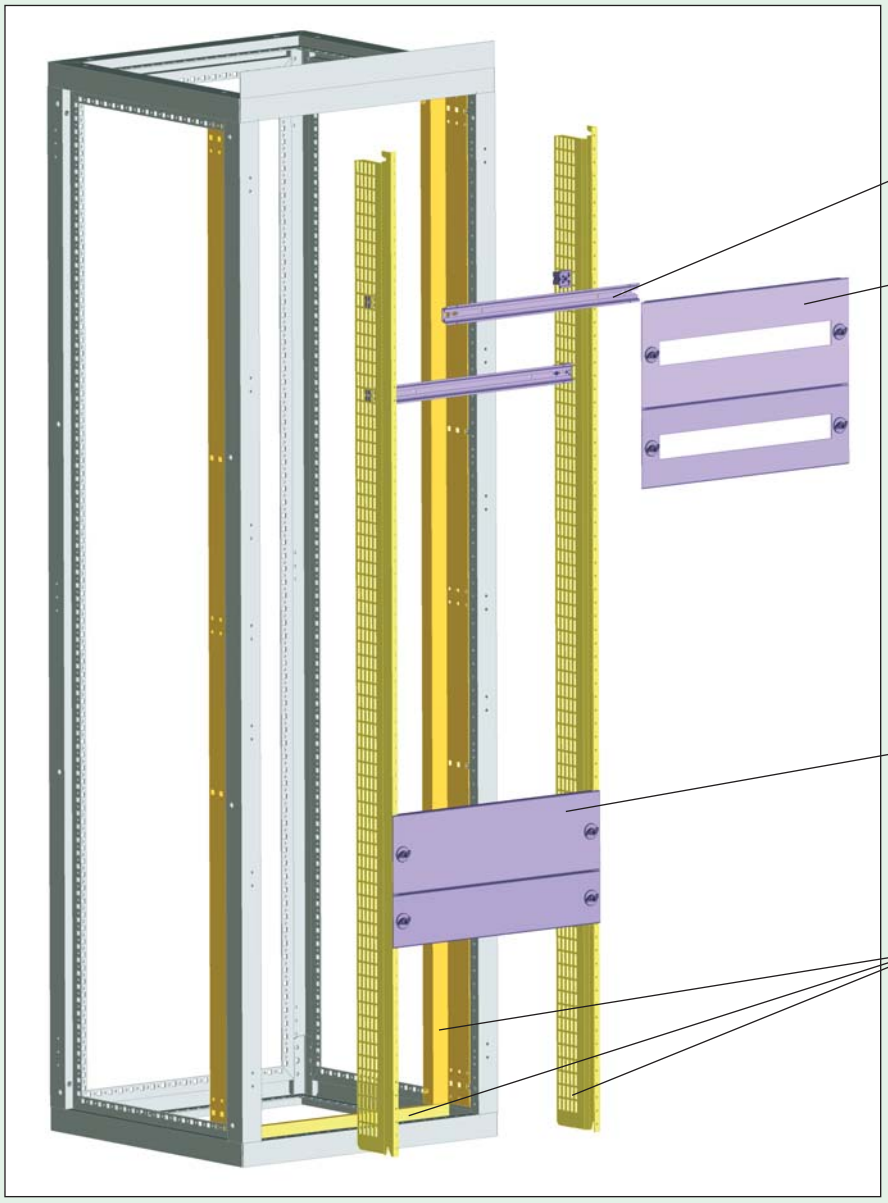

Poziomy montażu

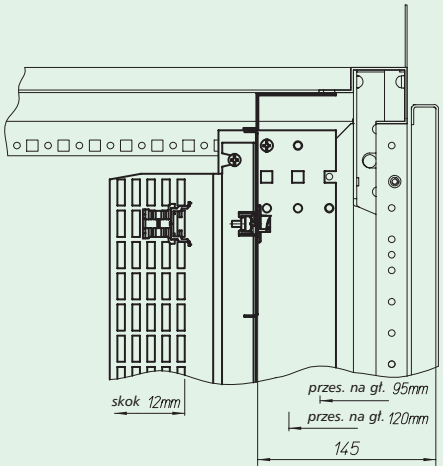

Wysokość zabudowy

Oznaczenie typu	Wysokość pola	Wysokość modułu (mm) (Wysokość płyt przednich w mm)
XSMEH06..	600	600
XSMEH10..	1000	950
XSMEH14..	1400	1300
XSMEH20..	2000	1900

Akcesoria do systemu rozdzielnic xEnergy

Akcesoria do systemu montażu drobnych odpływów z wyjmowanym wkładem montaż. zgodnym z XBoard+

Zestaw szyny DIN, XMMH..M

- Stosowany do mocowania aparatury rozdzielczej
- Materiał: Aluminium
- Zakres dostawy: 1 szyna DIN
- Wymiary (mm)

		A	
	Zewn. wys.	Zewn. szer.	Zewn. głęb.
XMMH04M	35	277,5	15
XMMH06M	35	452,5	15
XMMH08M	35	652,5	15
XMMH10M	35	852,5	15

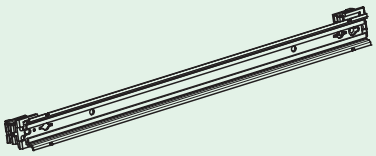

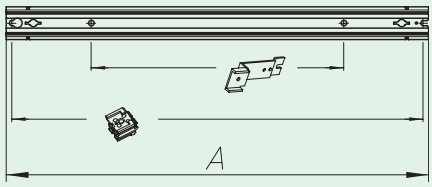

Wspornik prowadzenia przewodów, KKW

- Stosowany do mocowania kanałów przewodów o głębokości 60 mm (KKW-DIN) lub 80 mm (KKW-40)
- Materiał: Cynkowana blacha stalowa
- Zakres dostawy: 1 Wspornik prowadzenia przewodów

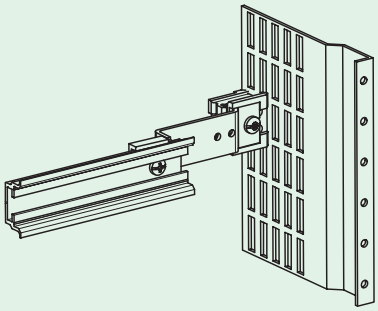

Osłony frontowe bez wycięć, XMEH...C

- Stosowane do osłonięcia przestrzeni rezerwowych i zabudowanych aparaturą
- Materiał: Blacha stalowa, malowana proszkowo, kolor RAL 7035
- Metalowe osłony frontowe stykające się z obudową
- Zakres dostawy: 1 Osłona frontowa
- Wymiary (mm)

	A
	Zewn. szer.
XMEH..04C	311
XMEH..06C	486
XMEH..08C	686
XMEH..10C	886

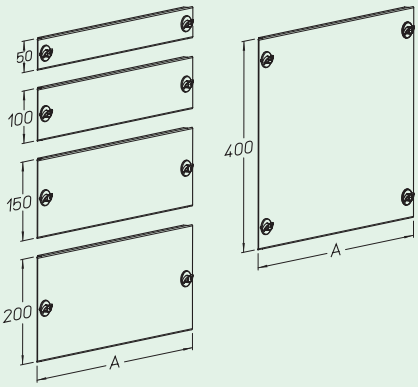

Osłony frontowe z wycięciem 45 mm, XMMH....C

- Stosowany do osłonięcia przestrzeni zabudowanych aparaturą modułową
- Materiał: Blacha stalowa, malowana proszkowo, kolor RAL 7035
- Metalowe osłony frontowe stykające się z obudową
- Zakres dostawy: 1 Osłona frontowa
- Wymiary (mm)

	A	a	MU
	Zewn. szer.	Wewn. szer.	
XMMH..04C	311	229	12
XMMH..06C	486	404	22
XMMH..08C	686	604	33
XMMH..10C	886	804	34

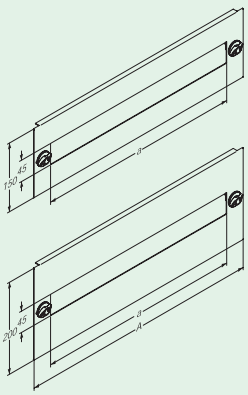

Akcesoria do systemu rozdzielnic xEnergy

Połączenie stacjonarnego i wyjmowanego systemu montażu drobnych odpływów XBoard+

Cechy:

- Stopień ochrony IP30
- Zawiera ramę do pokryw
- Z dostępem bezpośrednim (bez drzwi) lub po otwarciu drzwi
- Rama i zestaw montażowy z możliwością regulacji głębokości zabudowy
- EN 60439-3

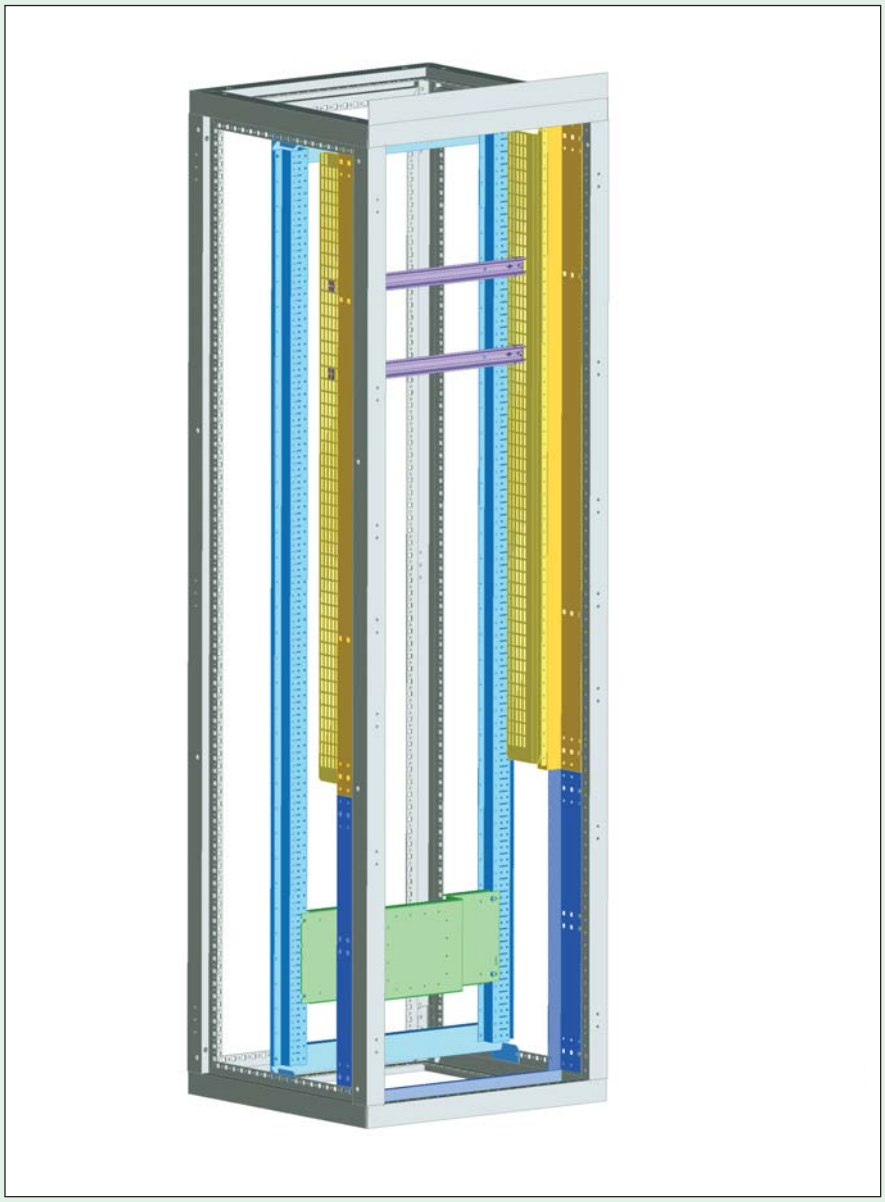

Opcje łączenia

Stacjonarna rama montażowa	Wyjmowana rama montażowa
600	1400
1000	1000
1400	600

Akcesoria do systemu rozdzielnic xEnergy

System montażu drobnych odpływów oparty o nowe elementy *xEnergy*

Cechy:

- Stopień ochrony IP31
- Zawiera ramę do pokryw
- Z dostępem bezpośrednim (bez drzwi) lub po otwarciu drzwi
- Rama i zestaw montażowy z możliwością regulacji głębokości zabudowy

XSMEX

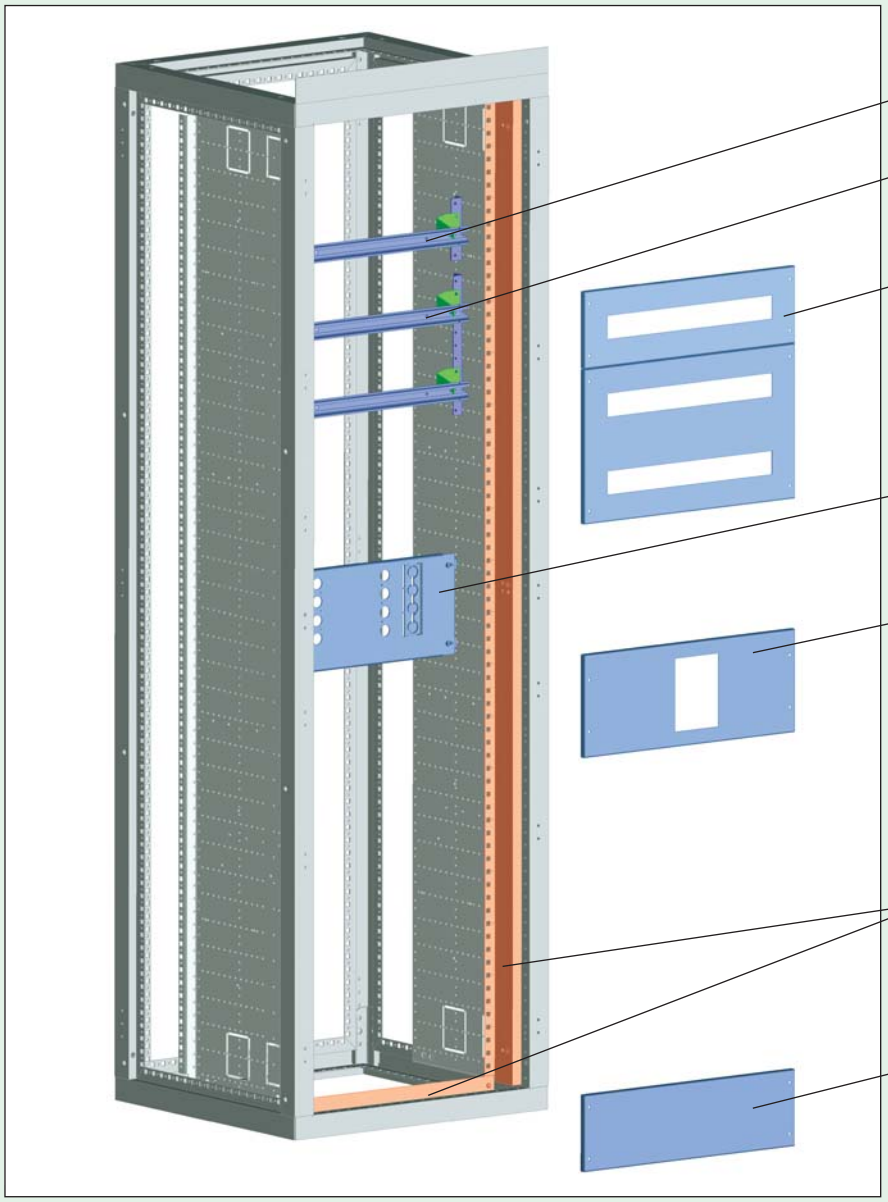

Poziom montażu

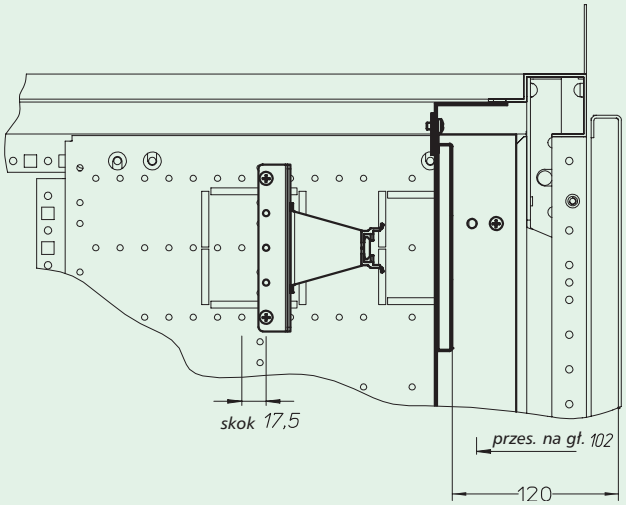

Wysokość zabudowy

Oznaczenie typu	Wysokość pola	Wysokość modułu (mm) (Wysokość płyt przednich w mm)
XSMEX06..	600	600
XSMEX20..	2000	1900

Akcesoria do systemu rozdzielnic xEnergy

Akcesoria do system montażu drobnych odpływów opartego o nowe elementy *xEnergy*

Płyta montażowa, XMMC....M

- Stosowany do mocowania aparatury rozdzielczej
- Materiał: Aluminium
- Zakres dostawy: szyna DIN i kątowniki mocujące
- Wymiary (mm)

	A Zewn. szer.	H1 Zewn. wys.	H2
XMMC0604M	335	120	–
XMMC0804M	335	170	–
XMMC1204M	335	–	270
XMMC1604M	335	–	370
XMMC0606M	510	120	–
XMMC0806M	510	170	–
XMMC1206M	510	–	270
XMMC1606M	510	–	370
XMMC0608M	710	120	–
XMMC0808M	710	170	–
XMMC0610M	910	120	–
XMMC0810M	910	170	–

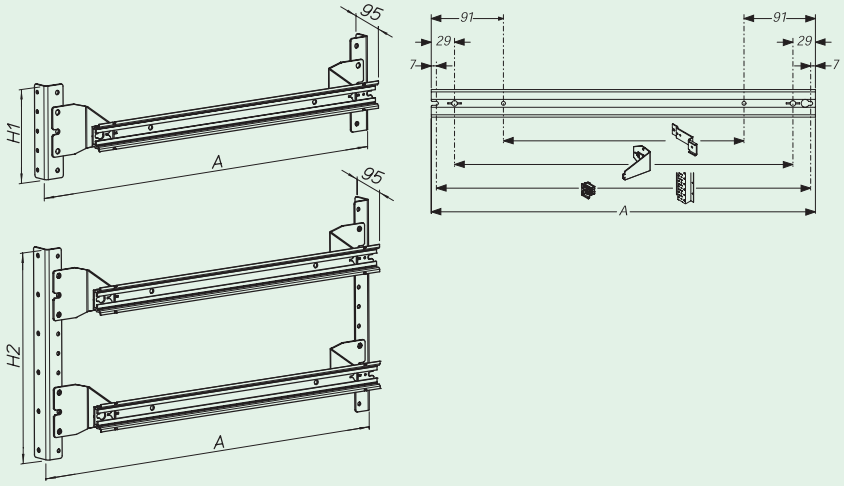

Osłony frontowe bez wycięć, XME....C

- Stosowane do osłonięcia przestrzeni rezerwowych i zabudowanych aparaturą
- Materiał: Blacha stalowa, malowana proszkowo, kolor RAL 7035
- Zakres dostawy: 1 Osłona frontowa
- Wymiary (mm)

	A Zewn. szer.
XME..04C	325
XME..06C	500
XME..08C	700
XME..10C	900

* niedostępne w szerokościach 700 i 900

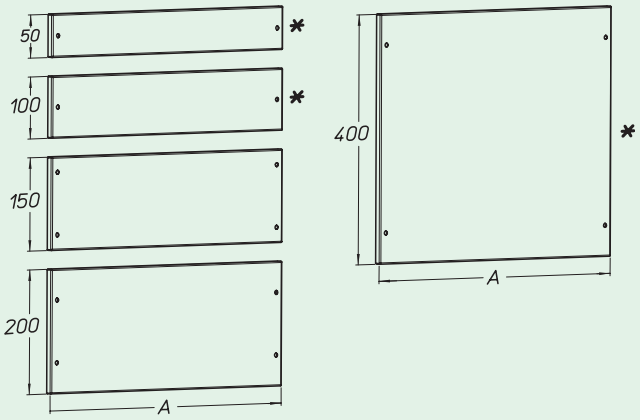

Osłony frontowe z wycięciem 45 mm, XMMC....

- Stosowany do osłonięcia przestrzeni zabudowanych aparaturą modułową
- Materiał: Blacha stalowa, malowana proszkowo, kolor RAL 7035
- Zakres dostawy: 1 Osłona frontowa
- Wymiary (mm)

	A Zewn. szer.	H Zewn. wys.	a Długość wycięcia	MU
XMMC0604C	325	150	1 x 215	1x12
XMMC0804C	325	200	1 x 215	1x12
XMMC1204C	325	300	2 x 215	2x12
XMMC1604C	325	400	2 x 215	2x12
XMMC0606C	500	150	1 x 432	1x24
XMMC0806C	500	200	1 x 432	1x24
XMMC1206C	500	300	2 x 432	2x24
XMMC1606C	500	400	2 x 432	2x24
XMMC0608C	700	150	1 x 648	1x36
XMMC0808C	700	200	1 x 648	1x36
XMMC0610C	900	150	1 x 764	1x48
XMMC0810C	900	200	1 x 764	1x48

* niedostępne w szerokościach 300 i 400

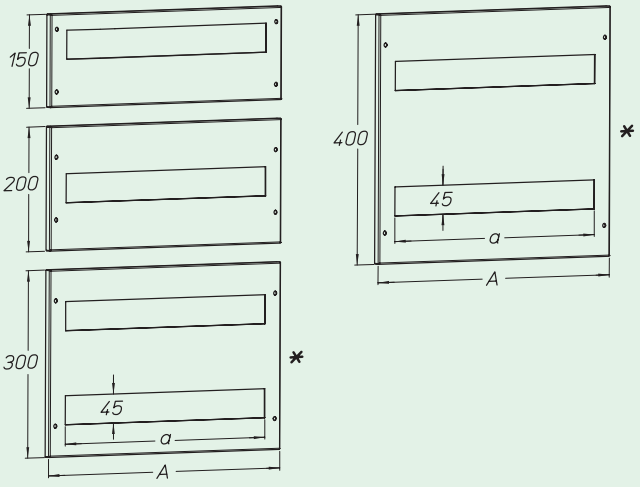

Internet: www.moeller.pl

Biura:

Eaton Electric Sp. z o.o.
80-299 Gdańsk, ul. Galaktyczna 30
tel.: (0-58) 554 79 00, 10
fax: (0-58) 554 79 09, 19
e-mail: pl-gdansk@eaton.com

Biuro Katowice
40-203 Katowice, ul. Roździeńskiego 188b
tel.: (0-32) 258 02 90
fax: (0-32) 258 01 98
e-mail: pl-katowice@eaton.com

Biuro Poznań
60-171 Poznań, ul. Żmigrodzka 41/49
tel. (0-61) 863 83 55
tel./fax (0-61) 867 75 44
e-mail: pl-poznan@eaton.com

Biuro Warszawa
02-146 Warszawa, ul. 17 Stycznia 45a
tel. (0-22) 320 50 50
fax (0-22) 320 50 51
e-mail: pl-warszawa@eaton.com

Przedtsawiciele handlowi

Białystok
694 430 995

Lublin
694 430 996
694 430 969

Łódź
694 430 955
694 430 979

Kraków
694 428 503

Rzeszów
694 428 517

Szczecin
694 428 518
694 430 927

Toruń
694 430 933

Wrocław
694 430 941
694 430 944

Eaton Corporation jest działającym globalnie koncernem przemysłowym z takimi segmentami działalności jak Electrical, Fluid Power, Truck i Automotive.

Dział urządzeń elektrycznych (Electrical) firmy Eaton to światowy lider w dziedzinie produktów i usług związanych z systemami kontroli i dystrybucji mocy, zasilaniem awaryjnym oraz automatyką przemysłową. Urządzenia elektryczne firmy Eaton, oferowane pod znanymi na świecie markami, takimi jak Cutler-Hammer®, MGE Office Protection Systems™, Powerware®, Holec®, MEM®, Santak® i Moeller®.

Więcej informacji znajduje się na
www.eaton.com

Eaton Electric Sp. z o.o.
80-299 Gdańsk, ul. Galaktyczna 30
tel.: (0-58) 554 79 00, 10
fax: (0-58) 554 79 09, 19
e-mail: pl-gdansk@eaton.com

© 2010 by Eaton Electric

Ponieważ nasze produkty są stale udoskonalane, zastrzegamy sobie prawo do wprowadzenia zmian w wyglądzie i danych technicznych bez wcześniejszego uprzedzenia. Dane zawarte w niniejszej publikacji służą jedynie celom informacyjnym i nie mogą być podstawą roszczeń prawnych.

www.moeller.pl

Powering Business Worldwide

An Eaton Brand