

Kontaktelement 1 Öffner, Frontbefestigung, Schraubanschluss, selbstüberwachend

Typ	**M22-K01SMC10**
Art.-Nr.	**121472**
Katalog Nr.	**M22-K01SMC10Q**

Lieferprogramm

Einzelgerät/Komplettgerät	Baustein
Anschlusstechnik	Schraubklemmen
Befestigung	Frontbefestigung
Beschreibung	Der Schließer wird bei der Montage am Taster betätigt.
Kontaktbestückung	
S = Schließer	1 S
Ö = Öffner	1 Ö
Hinweis	= Sicherheitsfunktion, durch Zwangsöffnung nach IEC/EN 60947-5-1
Schaltzeichen	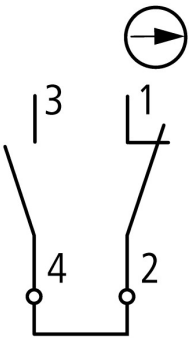
Wegediagramm, Hub in Verbindung mit Frontelement	
Belegung	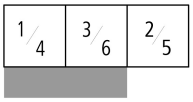
Schutzart	IP20
Anbindung an SmartWire-DT	nein

Approbationen

North America Certification	Request filed for UL and CSA
Degree of Protection	UL/CSA Type: -

Allgemeines

Normen und Bestimmungen			IEC/EN 60947 VDE 0660
Betätigungsfrequenz	Schaltspiele/h		3600
Betätigungskraft		N	5
Betätigungsdrehmoment (Schraubklemmen)		Nm	0.8
Schutzart			IP20
Klimafestigkeit			Feuchte Wärme, konstant, nach IEC 60068-2-78 Feuchte Wärme, zyklisch, nach IEC 60068-2-30
Umgebungstemperatur		°C	
offen		°C	- 25 - + 70
Einbaulage			beliebig
Schockfestigkeit		g	30 Schockdauer 11 ms Halbsinus gemäß IEC 60068-2-27
Anschlussquerschnitte		mm^2	
eindrähtig		mm^2	0.75 - 2.5
mehrdrähtig		mm^2	0.5 - 2.5
feindrähtig mit Aderendhülse		mm^2	0.5 - 1.5

Strombahnen

Bemessungsstoßspannungsfestigkeit	U_{imp}	V AC	6000
Bemessungsisolationsspannung	U_i	V	500
Überspannungskategorie/Verschmutzungsgrad			III/3
max. Kurzschlussschutzeinrichtung			
schmelzsicherungslos		Typ	PKZM0-10/FAZ-B6/1
Schmelzsicherung	gG/gL	A	10

Schaltvermögen

Bemessungsbetriebsstrom	I_e	A	
AC-15			
115 V	I_e	A	6
220 V 230 V 240 V	I_e	A	6
380 V 400 V 415 V	I_e	A	4
500 V	I_e	A	2
DC-13			
24 V	I_e	A	3
42 V	I_e	A	1.7
60 V	I_e	A	1.2
110 V	I_e	A	0.6
220 V	I_e	A	0.3

Technische Daten nach ETIM 5.0

Niederspannungsschaltgeräte (EG000017) / Hilfsschalterblock (EC000041)

Elektro-, Automatisierungs- und Prozessleittechnik / Niederspannungs-Schalttechnik / Komponente für Niederspannungs-Schalttechnik / Hilfsschalterblock (ecl@ss8-27-37-13-02 [AKN342009])

Anzahl der Kontakte als Wechsler			0
Anzahl der Kontakte als Schließer			0
Anzahl der Kontakte als Öffner			1
Bemessungsbetriebsstrom Ie bei AC-15, 230 V		A	6
Ausführung des elektrischen Anschlusses			Schraubanschluss
Montageart			Frontbefestigung

Abmessungen

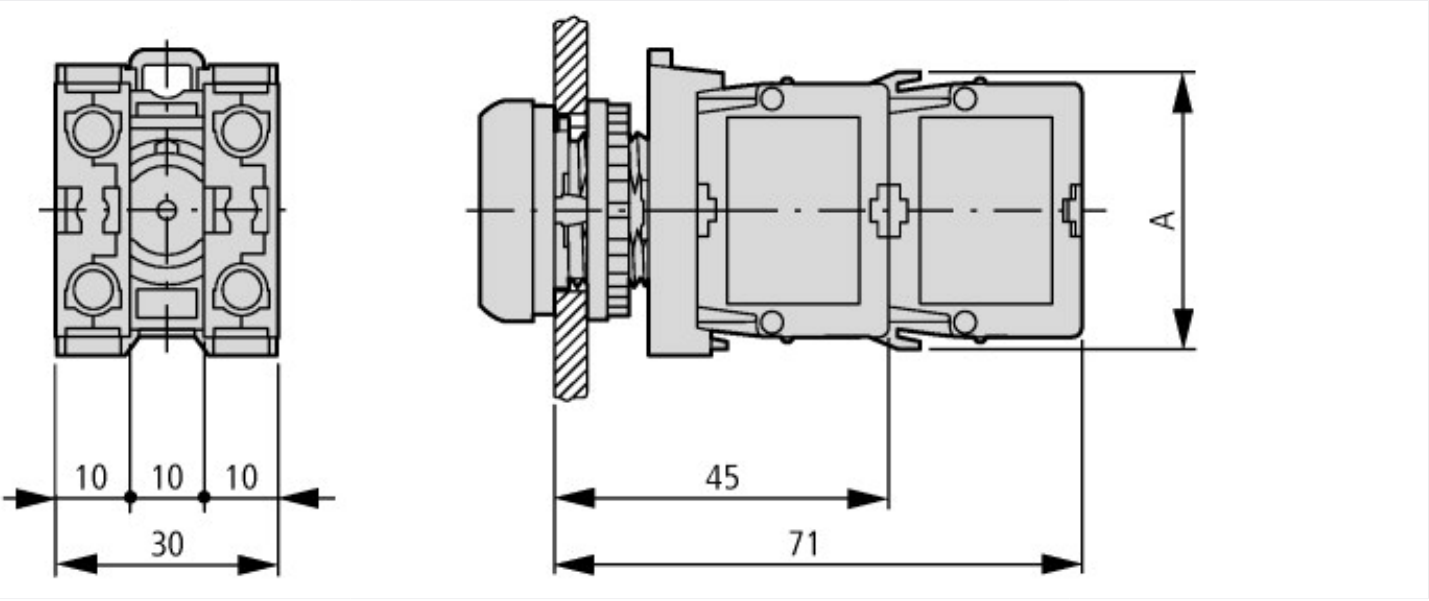

© 09/2014 by Eaton Industries GmbH