Przyciski niepodświetlane ST22

Sygnalizator dźwiękowy ST22-SD



Opis produktu

Sygnalizator dźwiękowy jest uzupełnieniem do produkowanych przez nas przycisków sterowniczych i lampek sygnalizacyjnych ST22.
Zastosowanie: głównie w układach sygnalizacji.

Dane techniczne

Stopień ochrony	IP20
Przekrój przewodów przyłączeniowych (Listwa PS10)	2x 1...2,5 mm^2 (jednodrutowych) 2x 0,75...1,5 mm^2 (linek)
Częstotliwość nośna	4...5 kHz
Zasilanie AC	24; 230 V
Zasilanie DC	9...12; 24 V
Efekt dźwiękowy: sygnał ciągły	80 dB
Pobór prądu	3 mA (12DC) 6 mA (24DC) 7,5 mA (24AC) 11,5 mA (230AC)

Budowa symbolu zamówieniowego

ST22-SD- ☐

Zasilanie

12DC	12V prądu stałego
24DC	24V prądu stałego
24AC	24V prądu zmiennego
230AC	230V prądu zmiennego

Wymiary

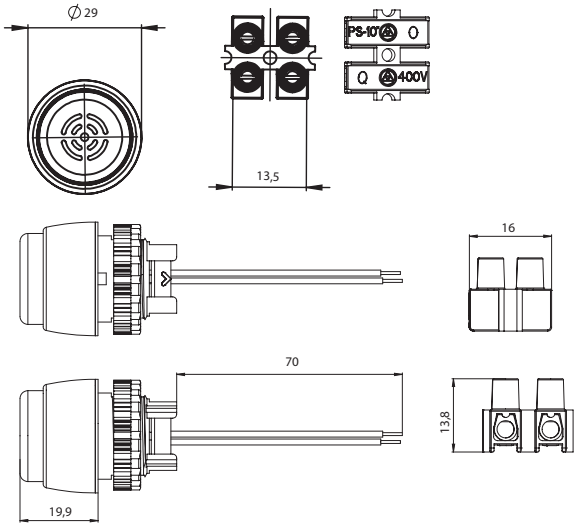

Sygnalizator dźwiękowy ST22-SDU

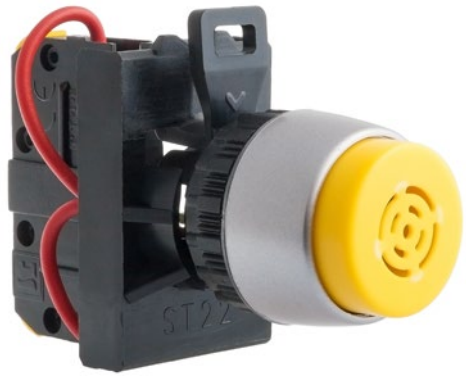

Opis produktu

Sygnalizator dźwiękowy jest uzupełnieniem do produkowanych przez nas przycisków sterowniczych i lampek sygnalizacyjnych ST22.
Zastosowanie: głównie w układach sygnalizacji.

Dane techniczne

Stopień ochrony	IP20
Przekrój przewodów przyłączeniowych	2× 1...2,5 mm^2 (jednodrutowych) 2× 0,75...1,5 mm^2 (linek)
Częstotliwość nośna	4...5 kHz
Zasilanie AC	24; 230 V
Zasilanie DC	9...12; 24 V
Efekt dźwiękowy: sygnał ciągły	80 dB
Pobór prądu	3 mA (12DC) 6 mA (24DC) 7,5 mA (24AC) 11,5 mA (230AC)

Budowa symbolu zamówieniowego

ST22-SDU- ☐

Zasilanie

12DC	12V prądu stałego
24DC	24V prądu stałego
24AC	24V prądu zmiennego
230AC	230V prądu zmiennego

Wymiary

