Wysoka odporność na wyrwanie
Oszczędność miejsca
Ochrona przed wibracjami
Uniwersalne zastosowanie



RoHS

Maksymalna ochrona przed wibracjami

Wymagana przestrzeń

Wytrzymała budowa

Odporny na temperaturę

Zakres zastosowania

W połączeniu z peszlem ochronnym
SILVYN® FPS/FD-PU
SILVYN®AS/EDU-AS/EMC AS-CU/AS-P
Budowa maszyn
Budowa instalacji przemysłowych

Budowa produktu

Przyłączeniowy gwint metryczny
kołnierz sześciokątny
Tuleja wewnętrzna nie znajduje się w zestawie
Element uszczelniający
Nakrętka zaciskowa

Uwaga

Brak w komplecie niezbędnych tulejek:
SILVYN® EE-K
SILVYN® US-AS/US-EDU-AS
Należy zamawiać je oddzielnie w zależności od wybranego węża

Cechy produktu

Kompaktowa budowa
Dzięki zastosowaniu kołnierza mosiężnego SILVYN® US-MS-DR powstaje złączka EMC

Wskazówka

Fotografie nie mogą być używane do wymiarowania oraz nie stanowią szczegółowego odwzorowania przedstawionych produktów.

PN 0486/01_03.10
©2012 Lapp Group - Zmiany techniczne zastrzeżone
Fotografie nie mogą być używane do wymiarowania oraz nie stanowią szczegółowego odwzorowania przedstawionych produktów.

Dane techniczne

Materiał:	Korpus: mosiądz niklowany Uszczelnienie: TPE
Stopień ochrony:	IP 40 (z SILVYN® AS, EDU-AS i EMC AS-CU) IP 54 (z SILVYN® FPS i FD-PU IP 66 (z SILVYN® AS-P)
Zakres temperatury:	Od -40 °C do +125 °C

PN 0486/01_03.10
©2012 Lapp Group - Zmiany techniczne zastrzeżone
Fotografie nie mogą być używane do wymiarowania oraz nie stanowią szczegółowego odwzorowania przedstawionych produktów.

Numer artykułu	Rozmiar M	Rozmiar klucza SW1 / SW2 [mm]	C mm	D [mm]	Pasuje do SILVYN® FD-PU/FPS	Pasuje do SILVYN® AS	Pasuje do SILVYN® EDU-AS/AS-P/EMC AS-CU	Liczba sztuk w opakowaniu
SILVYN® US-M								
55501500	10 x 1,0	15 / 17	31	10	7 x 10	8 x 10	7 x 10	50
55501510	12 x 1,5	19 / 21	33	10	10 x 14	11 x 14	10 x 14	50
55501520	16 x 1,5	23 / 25	33	10	13 x 17	14 x 17	13 x 17	50
55501530	20 x 1,5	27 / 29	33	10	16 x 21	18 x 21	17 x 21	50
55501540	25 x 1,5	34 / 36	41	11	22 x 27	23 x 27	22 x 27	25
55501550	32 x 1,5	43 / 45	43	13	29 x 36	31 x 36	29 x 36	25
55501560	40 x 1,5	52 / 54	43	13	38 x 45	40 x 45	38 x 44	20
55501570	50 x 1,5	63 / 66	49	14	48 x 56	51 x 56	49 x 56	10

PN 0486/01_03.10 ©2012 Lapp Group - Zmiany techniczne zastrzeżone
Fotografie nie mogą być używane do wymiarowania oraz nie stanowią szczegółowego odwzorowania przedstawionych produktów.



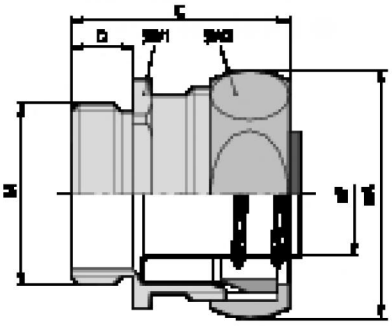

PN 0486/01_03.10
©2012 Lapp Group - Zmiany techniczne zastrzeżone
Fotografie nie mogą być używane do wymiarowania oraz nie stanowią szczegółowego odwzorowania przedstawionych produktów.