Rozłączniki izolacyjne RSI

Rozłącznik izolacyjny RSI 80


W01


W02

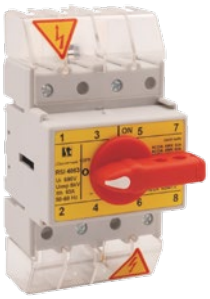
W03

Dane techniczne (praca ciągła)

Napięcie znamionowe izolacji U_i	690 V
Napięcie znamionowe udarowe wytrzymywalne U_{imp}	8 kV
Prąd cieplny umowny w powietrzu I_{th}	80 A
Prąd znamieniowy łączeniowy I_e w kat. AC-21A, AC-22A	80 A (690 V)
Prąd znamionowy łączeniowy I_e w kat. AC-23A	70 A (400 V) 55 A (500 V) 32 A (690 V)
Moc znamionowa AC-23A dla trójfazowych standardowych silników asynchronicznych	35 kW (400 V) 35 kW (500 V) 30 kW (690 V)
Prąd znamionowy łączeniowy I_e w kat. DC-21A	80 A (220 V)
Prąd znamionowy łączeniowy I_e w kat. DC-22A	50 A (220 V)
Prąd znamionowy łączeniowy I_e w kat. DC-23A	40 A (220 V)
Prąd znamionowy krótkotrwały wytrzymywalny I_{cw}(1s)	1,8 kA
Prąd znamionowy załączalny zwarciowy I_{cm}	6 kA
Prąd znamionowy zwarciowy umowny	15 kA (wkładka bezpiecznikowa gL/gG 80 A)
Trwałość mechaniczna	10000 (cykli)
Trwałość łączeniowa	1500 (cykli)
Przekrój przewodów przyłączeniowych	10...25 mm^2 (sztywnych)
Masa	0,3...0,32 kg
Moment dokręcania zacisków	2 Nm
Odporność na wibrację (wg IEC 60068-2-6)	2...100 Hz (częstotliwość) ± 1 mm (amplituda) ± 0,7 g (przyspieszenie)
Odporność na udary (wg IEC 60068-2-27)	15 g (przyspieszenie szczytowe) 11 ms (czas trwania impulsu)
Odporność na wilgotne gorąco cykliczne (IEC 60068-2-30)	55°C (temperatura otoczenia) 95% (wilgotność względna)
Odporność na mgłę solną cykliczną (wg IEC 60068-2-52)	ostrość próby 1

Budowa symbolu zamówieniowego

RSI- ☐ \ ☐

Pokrętło rozłącznika
- **W01** do pokrętła zewnętrznego
- **W02** z pokrętłem na rozłączniku czarnym
- **W03** z pokrętłem na rozłączniku czerwonym

Bieguny rozłącznika
- **3080** 3 bieguny
- **3080N** 3 bieguny + N nierozłączny
- **4080** 4 bieguny
- **6080** 6 biegunów
- **6080N** 6 biegunów + 2×N nierozłączny
- **8080** 8 biegunów

Bieguny rozłączników



3 bieguny

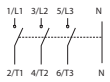

3 bieguny + N nierozłączny

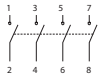

4 bieguny



6 biegunów

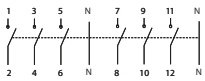

6 biegunów + 2×N nierozłączny



8 biegunów

Akcesoria

Styk pomocniczy SP80 (dedykowany do RSI, PRZK 63/80)
Pokrętło PR 30 (dedykowane do RSI)
Oś z ryglem RSI 160-1919 (dedykowane do RSI, PRZK)
Zestaw do mocowania zatablicowego RSI 80-1203 dla wykonania W01 (dedykowany do RSI 63/80)

Rozłączniki izolacyjne RSI

Wymiary

Rozłącznik 3 i 4-torowy

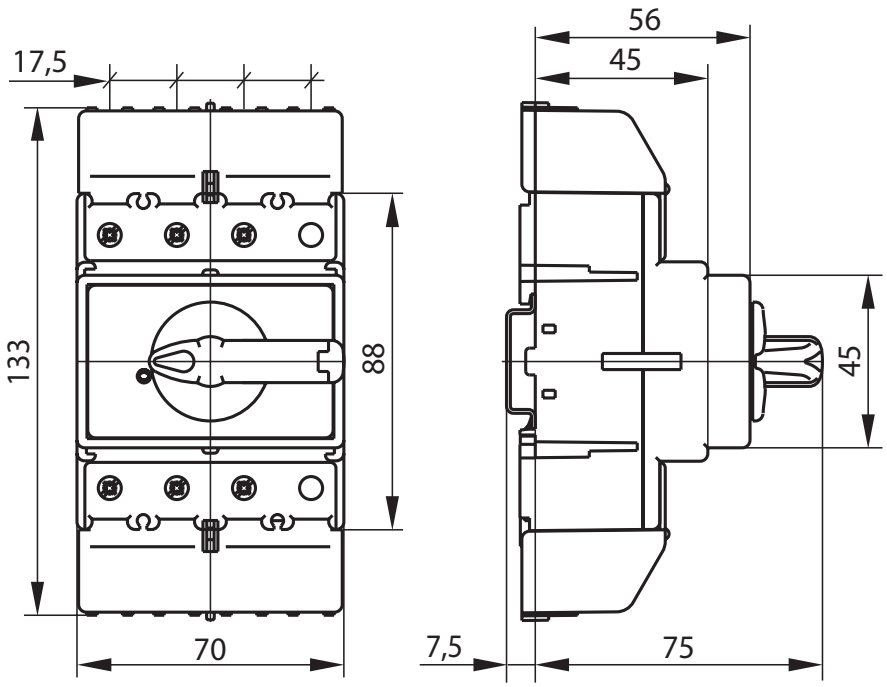

Rozłącznik 6 i 8-torowy

