www.eaton.com

Rozłączniki bezpiecznikowe QSA i rozłączniki izolacyjne Dumeco

katalog 2012



Powering Business Worldwide



Rozłączniki izolacyjne Duco i Dumeco z widoczną przerwą izolacyjną

Rozłączniki izolacyjne Duco i Dumeco z widoczną przerwą izolacyjną o prądach znamionowych od 160 do 2000 A występują w wykonaniach 3-biegunowych, 3-biegunowych z nierozłączanym biegunem N lub 4-biegunowych. Cechują się dużą uniwersalnością, obsługując różne kategorie łączenia AC: 21, 22 i 23 oraz napięcia z zakresu 230 – 690 V. Wszystkie wykonania posiadają widoczną przerwę izolacyjną, całkowicie zamkniętą kompaktową budową oraz zbudowane są z nieprzewodzącego żaroodpornego materiału izolacyjnego. Rozłączniki te charakteryzują się doskonałymi parametrami pracy dzięki zastosowaniu specjalnej konstrukcji systemu równolegle prowadzonych torów głównych dwuprzerwowych, które pozwalają na pewne i bezpieczne łączenie nawet dużych prądów zwarciowych. Wszystkie te cechy rozłączników Dumeco sprawiają, że sprawdzają się one w różnych aplikacjach. Z powodzeniem mogą być instalowane w systemach kontroli (rozłącznik główny) i sterowania maszyn (przełączniki pracy, przełączniki wielopołożeniowe). Równie dobrze sprawują się w rozdzielnicach, spełniając rolę rozłączników serwisowo-remontowych. Do rozłączników oferowane są rozmaite przedłużenia osi napędów o różnych długościach i średnicach przekrojów, styki pomocnicze dobudowywane do aparatu podstawowego, napędy o różnych kształtach i rozmiarach w postaci pokręteł i dźwigni (również z możliwością zabudowy rozłącznej na drzwiach rozdzielnicy i opcją blokowania przy pomocy kłódki lub zamka cylindrycznego). Dźwignie i pokrętła mogą występować w kolorach czerwonym, niebieskim oraz czerwono-żółtym Każdy aparat może być wyposażony w osłonę zacisków, która zabezpiecza przed przypadkowym dotykiem. Do montażu na szynę TH dostępne są także rozłączniki Duco z widoczną przerwą izolacyjną w wersji 40 A i 63 A.

Więcej na str. 4-8











Rozłączniki izolacyjne DCM i DMM

Aparaty te cechują się bardzo dobrymi parametrami pracy oraz wysokiej jakości wykonaniem. Występują w wykonaniu 40 i 63 A (DCM) oraz DMM (40, 63 i 125 A) w wykonaniu 3-biegunowym z nierozłączanym biegunem N oraz 4-biegunowym. Kategoria łączenia AC-21 A i AC-22 A (dla DCM) i AC23 A (dla DMM) pozwala na zapewnienie dużej uniwersalności i umożliwia np. stosowanie ich w rozłączaniu silników i innych urządzeń o wysokiej indukcyjności. Ponadto aparaty te charakteryzuje prosta instalacja na szynie DIN (TH35) oraz możliwość użycia dźwigni napędowej blokowanej na kłódkę w pozycji OFF (maks. 3 kłódki).

Więcej na str. 9-10



Rozłączniki bezpiecznikowe QSA

Rozłączniki bezpiecznikowe QSA na wkładki topikowe mocy NH występują w wykonaniu o prądach znamionowych od 40 do 800 A w wersjach 3-biegunowych z możliwością dobudowania bieguna neutralnego rozłączalnego lub nierozłączalnego. Stosowane są do rozdziału energii elektrycznej i do zabezpieczenia urządzeń elektrycznych przed skutkami zwarć i przeciążeń. Montuje się je najczęściej w szafkach kablowych rozdzielczych nn, rozdzielnicach przemysłowych i energetycznych nn oraz w tablicach rozdzielczych.

Po wyjęciu wkładek bezpiecznikowych rozłącznik spełnia wymagania odłącznika izolacyjnego z widoczną przerwą. Szeroki asortyment, w skład którego wchodzą m.in. dźwignie napędowe, przedłużenia osi, styki pomocnicze umożliwia wykorzystanie rozłączników QSA w różnych aplikacjach.

Więcej na str. 13-16



Notatki

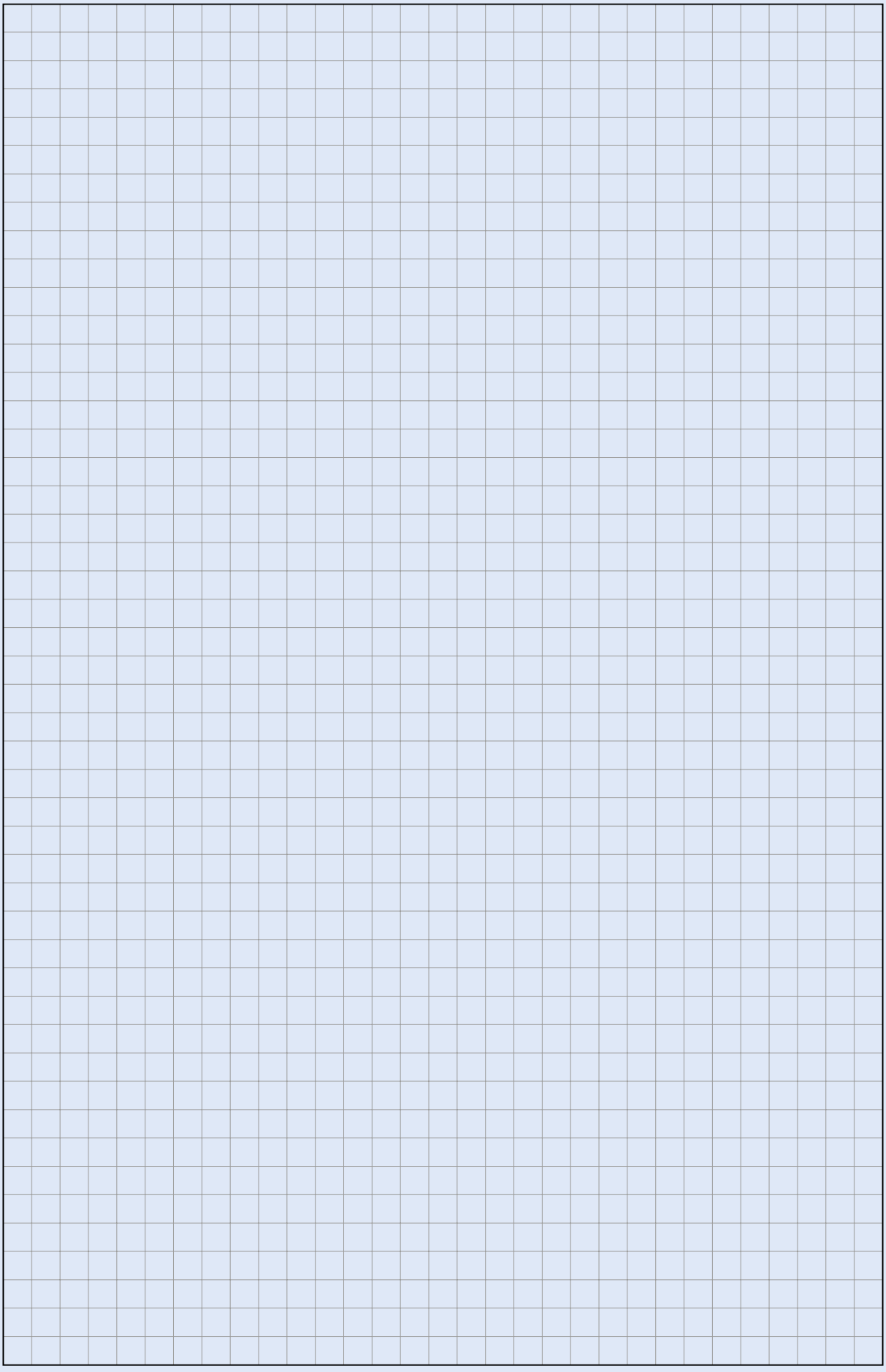

Rozłączniki izolacyjne Duco i Dumeco DMV z widoczną przerwą izolacyjną

- Prąd znamionowy do 2000 A
- Kategoria pracy AC23
- Szeroka gama przedłużeń osi oraz dźwigni napędów (również drzwiowych) z możliwością zamknięcia na kłódkę lub zamek cylindryczny
- System styków dwuprzerwowych
- Prosta instalacja i podłączenie w dowolnej pozycji

Informacje techniczne str. 24-32



EATON
Powering Business Worldwide

Rozłączniki izolacyjne Duco i Dumeco DMV

Rozłączniki izolacyjne Dumeco DMV z widoczną przerwą – akcesoria

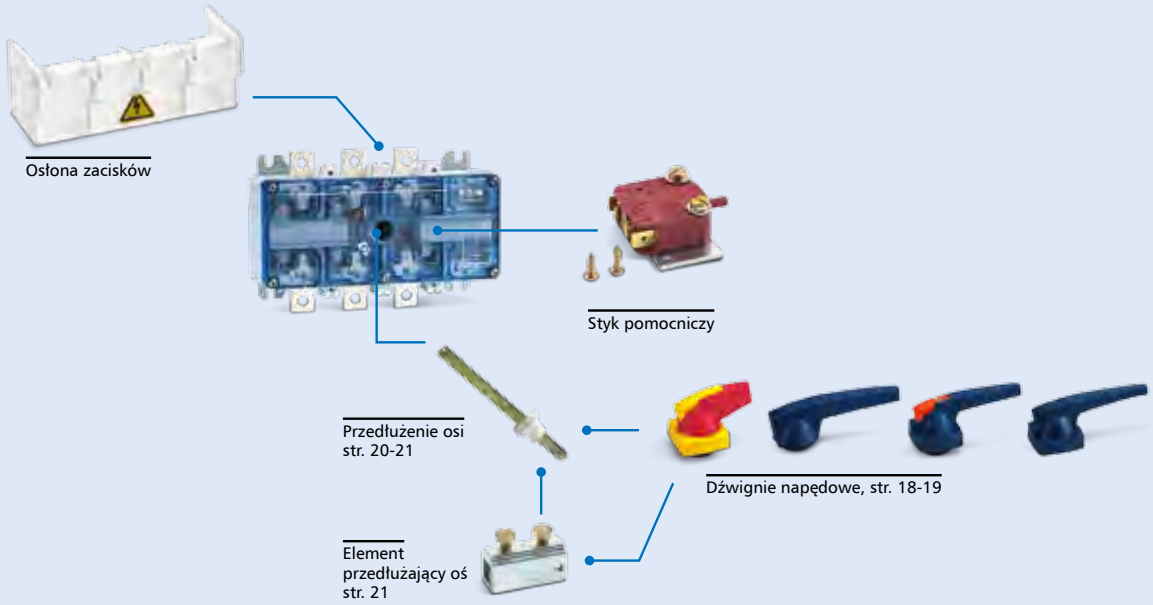

Informacje techniczne str. 24, 25



1713124

Rozłączniki izolacyjne Duco DMV z widoczną przerwą

- W komplecie z dźwignią napędu
- Montaż na szynie TH

Opis	Prąd znamionowy	Wykonanie	Typ	Opak.	Nr kat.
Rozłącznik izolacyjny Duco	40 A	2-bieg.	DMV 40/2	1	**1713121**
Rozłącznik izolacyjny Duco	40 A	3-bieg.	DMV 40/3	1	**1713123**
Rozłącznik izolacyjny Duco	40 A	3-bieg. z nierozł. N	DMV 40/1	1	**1713124**
Rozłącznik izolacyjny Duco	40 A	4-bieg.	DMV 40/4	1	**1713125**
Rozłącznik izolacyjny Duco	63 A	2-bieg.	DMV 63/2	1	**1713170**
Rozłącznik izolacyjny Duco	63 A	3-bieg.	DMV 63/3	1	**1713171**
Rozłącznik izolacyjny Duco	63 A	3-bieg. z nierozł. N	DMV 63/1	1	**1713172**
Rozłącznik izolacyjny Duco	63 A	4-bieg.	DMV 63/4	1	**1713173**

Informacje techniczne str. 25-29



1814408

Rozłączniki izolacyjne Dumeco DMV z widoczną przerwą, bez dźwigni napędu, 3-biegunowe

- W komplecie z zestawem śrub montażowych

Opis	Prąd znamionowy	Wykonanie	Typ	Opak.	Nr kat.
Rozłącznik izolacyjny Dumeco	160 A	3-bieg.	DMV 160N/3	1	**1814178**
Rozłącznik izolacyjny Dumeco	250 A	3-bieg.	DMV 250N/3	1	**1814408**
Rozłącznik izolacyjny Dumeco	400 A	3-bieg.	DMV 400N/3	1	**1814411**
Rozłącznik izolacyjny Dumeco	630 A	3-bieg.	DMV 630N/3	1	**1814442**
Rozłącznik izolacyjny Dumeco	1000 A	3-bieg.	DMV 1000N/3	1	**1814445**
Rozłącznik izolacyjny Dumeco	1250 A	3-bieg.	DMV 1250N/3	1	**1814590**
Rozłącznik izolacyjny Dumeco	1600 A	3-bieg.	DMV 1600N/3	1	**1814595**
Rozłącznik izolacyjny Dumeco	2000 A	3-bieg.	DMV 2000N/3	1	**1814065**

EATON
Powering Business Worldwide

Rozłączniki izolacyjne Duco i Dumeco DMV

Informacje techniczne str. 25-29



1814409

Rozłączniki izolacyjne Dumeco DMV z widoczną przerwą, bez dźwigni napędu, 4-biegunowe z nierozłączanym biegunem N

- W komplecie z zestawem śrub montażowych

Opis	Prąd znamionowy	Wykonanie	Typ	Opak.	Nr kat.
Rozłącznik izolacyjny Dumeco	160 A	3-bieg. + stał. N	DMV 160N/1	1	**1814177**
Rozłącznik izolacyjny Dumeco	250 A	3-bieg. + stał. N	DMV 250N/1	1	**1814409**
Rozłącznik izolacyjny Dumeco	400 A	3-bieg. + stał. N	DMV 400N/1	1	**1814412**
Rozłącznik izolacyjny Dumeco	630 A	3-bieg. + stał. N	DMV 630N/1	1	**1814443**
Rozłącznik izolacyjny Dumeco	1000 A	3-bieg. + stał. N	DMV 1000N/1	1	**1814446**
Rozłącznik izolacyjny Dumeco	1250 A	3-bieg. + stał. N	DMV 1250N/1	1	**1814591**
Rozłącznik izolacyjny Dumeco	1600 A	3-bieg. + stał. N	DMV 1600N/1	1	**1814596**

Informacje techniczne str. 25-29



1814410

Rozłączniki izolacyjne Dumeco DMV z widoczną przerwą, bez dźwigni napędu, 4-biegunowe

- W komplecie z zestawem śrub montażowych

Opis	Prąd znamionowy	Wykonanie	Typ	Opak.	Nr kat.
Rozłącznik izolacyjny Dumeco	160 A	4-bieg.	DMV 160N/4	1	**1814179**
Rozłącznik izolacyjny Dumeco	250 A	4-bieg.	DMV 250N/4	1	**1814410**
Rozłącznik izolacyjny Dumeco	400 A	4-bieg.	DMV 400N/4	1	**1814413**
Rozłącznik izolacyjny Dumeco	630 A	4-bieg.	DMV 630N/4	1	**1814444**
Rozłącznik izolacyjny Dumeco	1000 A	4-bieg.	DMV 1000N/4	1	**1814447**
Rozłącznik izolacyjny Dumeco	1250 A	4-bieg.	DMV 1250N/4	1	**1814592**
Rozłącznik izolacyjny Dumeco	1600 A	4-bieg.	DMV 1600N/4	1	**1814597**



1713203

Osłony zacisków (przezroczyste) do Duco DMV

- Osłony zacisków zabezpieczają przed przypadkowym dotknięciem
- W opakowaniu znajduje się jedna osłona do montażu z góry lub z dołu

Opis	Wykonanie	Typ	Opak.	Nr kat.
Osłony zacisków	2-bieg.	CoverDUCO2P.	1	**1713202***
Osłony zacisków	3-bieg.	CoverDUCO3P	1	**1713203**

*) 4-bieg. = 2 x 2-bieg.



1314230

Osłony zacisków (przezroczyste) do Dumeco DMV

- Osłony zacisków zabezpieczają przed przypadkowym dotknięciem
- W opakowaniu znajduje się jedna osłona do montażu z góry lub z dołu

Opis	Stosowane do	Typ	Opak.	Nr kat.
Osłony zacisków	DMV 160N	COVERDMV160N	1	**1314230**
Osłony zacisków	DMV 250N i DMV 400N	COVERDMV250N/400N	1	**1314735**
Osłony zacisków	DMV 630N i DMV 1000N	COVERDMV630N/1000N	1	**1314830**



1314398

Styki pomocnicze do DMV 160N

- Możliwość montażu maksymalnie 2 styków pomocniczych do rozłącznika

Opis	Prąd znamionowy	Styki	Typ	Opak.	Nr kat.
Styki pomocnicze	16 A, 380 V_{ac}	1zw.+1rozw.	AUX1NO+1NCDMV160N	1	**1314398**



1314736

Styki pomocnicze do DMV 250N-2000N

- Możliwość montażu maksymalnie 2 styków pomocniczych do rozłącznika

Opis	Prąd znamionowy	Styki	Typ	Opak.	Nr kat.
Styki pomocnicze	16 A, 380 V_{ac}	1zw.+1rozw.	AUX1NO+1NCDMV250N-2000N	1	**1314736**

Powering Business Worldwide

Osprzęt do rozłączników izolacyjnych Duco i Dumeco DMV

Przełącznik sieć-agregat (1-0-2) i 6/8 biegunowy (0-1) do rozłączników izolacyjnych Dumeco DMV

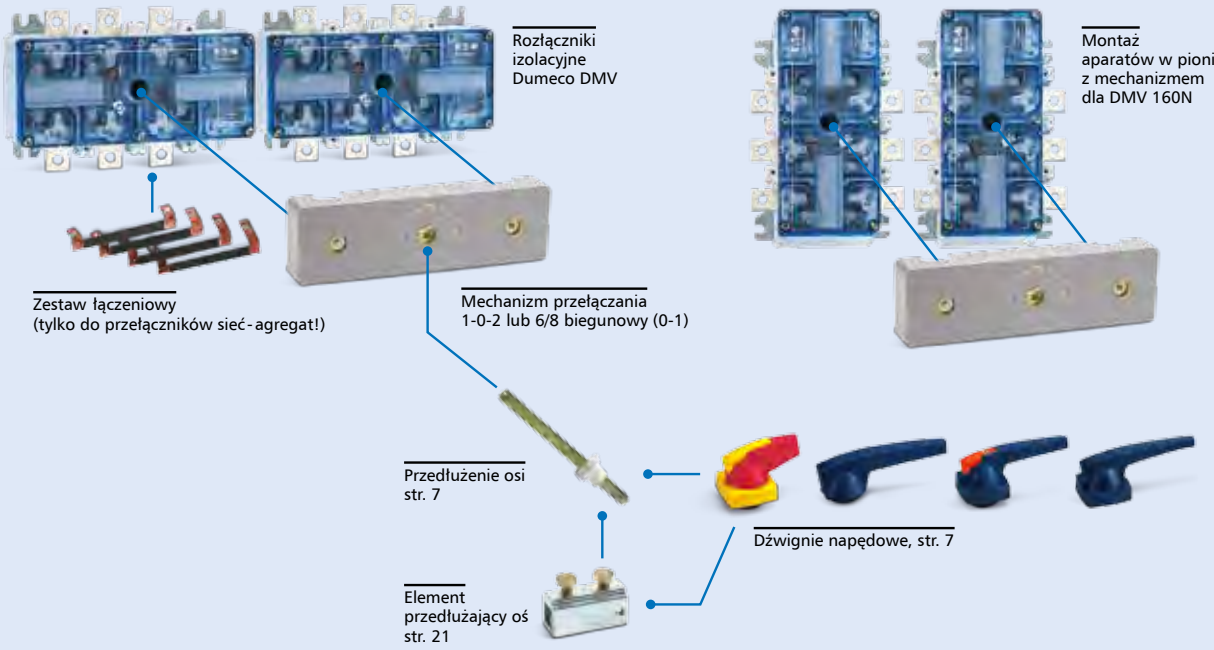

Przełączniki 1-0-2 i przełączniki 6/8 biegunowe (0-1) do Dumeco

Elementy niezbędne do realizacji funkcji przełacznika 1-0-2 i przełącznika 6/8 biegunowego (0-1)

Elementy do realizacji funkcji przełącznika 1-0-2:

- 2 rozłączniki izolacyjne Dumeco
- 1 mechanizm przełączania 1-0-2
- 1 zestaw szyn łączeniowych (4-bieg.)
- 1 przedłużenie osi (6, 10 lub 14 mm^2)
- 1 dźwignia napędowa do przedłużenia osi
  Do rozłączników w wykonaniu 1250/1600A nalezy używać 2 standardowych dźwigni.

Elementy do realizacji funkcji przełącznika 6/8 biegunowego (0-1):

- 2 rozłączniki izolacyjne Dumeco
- 1 mechanizm przełączania 6/8 biegunowego
- 1 przedłużenie osi (przekroje: 6mm, 10mm, 14mm^2)
- 1 dźwignia napędowa do przedłużenia osi

Informacje

Szczegółowe dane techniczne przełączników 1-0-2 i przełączników 6/8 biegunowych (0-1) DMV na str. 30-32

Informacje techniczne str. 30-32

Mechanizmy przełączania 1-0-2

- Do rozłączników izolacyjnych Dumeco o prądach znamionowych od 160 do 1600A
- Mechanizm w komplecie zawiera osie napędowe do rozłączników. Dostarczany jest bez przedłużenia osi do mechanizmu oraz dźwigni napędowej.



1314884

Opis	Stosowane do	Typ	Opak.	Nr kat.
Przełącznik 1-0-2	DMV 160N	CODMV160N	1	**1314314****
Przełącznik 1-0-2	DMV 250N i DMV 400N	CODMV250N/400N	1	**1314884**
Przełącznik 1-0-2	DMV 630N i DMV 1000N	CODMV630N/1000N	1	**1314682**
Przełącznik 1-0-2	DMV 1250N i DMV 1600N	CODMV1250N/1600N	1	**1314336***

*) Do zastosowania z 2 przedłużeniami osi napędu (nr kat. 1050250) i 2 dźwigniami napędu (nr kat. 1818056)
**) W komplecie z przedłużeniem osi do mechanizmu.

Powering Business Worldwide

Osprzęt do rozłączników izolacyjnych Duco i Dumeco DMV



1314878

Zestaw szyn łączeniowych (4-bieg.)

Opis	Stosowane do	Typ	Wykonanie	Opak.	Nr kat.
Zestaw szyn łączeniowych	DMV 160N	SETDMV160N	4-bieg.	1	**1314320**
Zestaw szyn łączeniowych	DMV 250N	SETDMV250N	4-bieg.	1	**1314878**
Zestaw szyn łączeniowych	DMV 400N	SETDMV400N	4-bieg.	1	**1314879**
Zestaw szyn łączeniowych	DMV 630N	SETDMV630N	4-bieg.	1	**1314881**
Zestaw szyn łączeniowych	DMV 1000N	SETDMV1000N	4-bieg.	1	**1314883**

Informacje techniczne str. 30-32



1314039

Mechanizmy przełączania 6/8 biegunowego (0-1)

- Do rozłączników izolacyjnych Dumeco od 160 A do 1000 A
- Mechanizm w komplecie zawiera osie napędowe do rozłączników. Dostarczany jest bez przedłużenia osi do mechanizmu oraz dźwigni napędowej.

Opis	Stosowane do	Typ	Opak.	Nr kat.
Przełącznik 6/8 biegunowy	DMV 160N	MPDMV160N	1	**1314337***
Przełącznik 6/8 biegunowy	DMV 250N i DMV 400N	MPDMV250N/400N	1	**1314039**
Przełącznik 6/8 biegunowy	DMV 630N i DMV 1000N	MPDMV630N/1000N	1	**1314040**

*) W komplecie z przedłużeniem osi do mechanizmu



1818116

Dźwignie napędów do montażu na drzwiach rozdzielnicy (typ D) z możliwością blokowania na kłódkę

Opis	Stosowane do	Kolor	Typ	Opak.	Nr kat.
Dźwignia napędu	CODMV160N, MPDMV160N	niebieski	KO2SDB/P	1	**1818072**
Dźwignia napędu	CODMV250N/400N, MPDMV250N/400N	niebieski	KO3KDB/P	1	**1818116**
Dźwignia napędu	CODMV630N/1000N, MPDMV630N/1000N	niebieski	KO5DB/P	1	**1818076**
Dźwignia napędu	CODMV1250N/1600N	niebieski	K5DB/P	1	**1818056**

*) Do zastosowania z mechanizmem przełączania 1-0-2 należy zamówić 2 dźwignie napędu K5DB/P oraz 2 przedłużenia osi napędu (nr kat. 1050250)



1050251

Przedłużenie osi napędu do mechanizmów CODMV250N/400N i MPDMV250N/400N

Opis	Przekrój osi	Długość *	Stosowany do	Typ	Opak.	Nr kat.
Przedłużenie osi	10 mm	185 mm	K3	4K10H185COK3	1	**1050251**
Przedłużenie osi	10 mm	400 mm	K3	4K10H400COK3	1	**1050252**

*) Długość mierzona od tyłu rozłącznika połączonego z mechanizmem do końca przedłużenia osi.



1050254

Przedłużenie osi napędu do mechanizmów CODMV630N/1000N i MPDMV630N/1000N

Opis	Przekrój osi	Długość *	Stosowany do	Typ	Opak.	Nr kat.
Przedłużenie osi	14 mm	230 mm	K5	4K14H230COK5	1	**1050253**
Przedłużenie osi	14 mm	400 mm	K5	4K14H400COK5	1	**1050254**

*) Długość mierzona od tyłu rozłącznika połączonego z mechanizmem do końca przedłużenia osi.

Powering Business Worldwide

Notatki

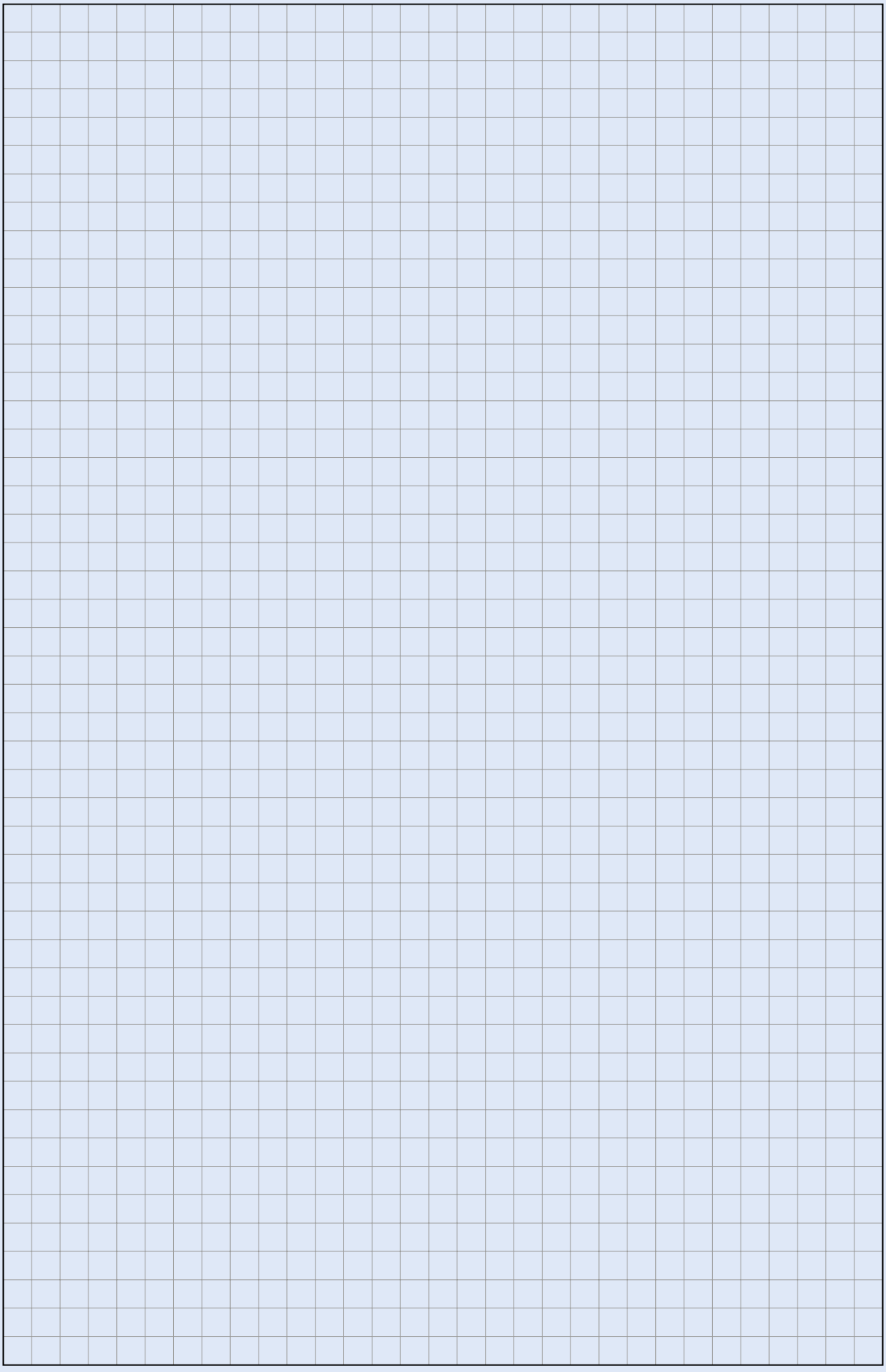

Powering Business Worldwide

Rozłączniki izolacyjne DCM i DMM

- Prąd znamionowy do 63 A dla DCM, do 125 A dla DMM
- Umieszczona centralnie dźwignia napędu w komplecie
- Prosta instalacja na szynie DIN
- Kategoria pracy AC21-A i AC22-A dla DCM
- Dla wersji DMM możliwość pracy w kategorii AC23-A oraz rozłączania napięcia stałego do 220 V
- Dźwignie napędowe z możliwością zamknięcia na kłódkę w pozycji OFF (maks. 3 kłódki)

Informacje techniczne str. 33-35



Rozłączniki izolacyjne DCM i DMM

Informacje techniczne str. 33

Rozłączniki izolacyjne DCM z dźwignią napędową



1314106

Opis	Prąd znamionowy	Wykonanie	Wysokość	Typ	Opak.	Nr kat.
Rozłącznik izolacyjny DCM z dźwignią napędową	40 A	3-bieg. z nierozł. N	91 mm	DCM 40/1	1	**1314106**
Rozłącznik izolacyjny DCM z dźwignią napędową	40 A	4-bieg.	91 mm	DCM 40/4	1	**1314110**
Rozłącznik izolacyjny DCM z dźwignią napędową	63 A	3-bieg. z nierozł. N	91 mm	DCM 63/1	1	**1314004**
Rozłącznik izolacyjny DCM z dźwignią napędową	63 A	4-bieg.	91 mm	DCM 63/4	1	**1314006**

Informacje techniczne str. 34, 35

Rozłączniki izolacyjne DMM z dźwignią napędową



1314056

Opis	Prąd znamionowy	Wykonanie	Wysokość	Typ	Opak.	Nr kat.
Rozłącznik izolacyjny DMM z dźwignią napędu	40 A	3-bieg. z nierozł. N	107 mm	DMM 40/1	1	**1314056**
Rozłącznik izolacyjny DMM z dźwignią napędu	40 A	4-bieg.	107 mm	DMM 40/4	1	**1314057**
Rozłącznik izolacyjny DMM z dźwignią napędu	63 A	3-bieg. z nierozł. N	107 mm	DMM 63/1	1	**1314161**
Rozłącznik izolacyjny DMM z dźwignią napędu	63 A	4-bieg.	107 mm	DMM 63/4	1	**1314162**

Informacje techniczne str. 34, 35

Rozłączniki izolacyjne DMM z dźwignią napędową



1314210

Opis	Prąd znamionowy	Wykonanie	Wysokość	Typ	Opak.	Nr kat.
Rozłącznik izolacyjny DMM z dźwignią napędu	125 A	3-bieg. z nierozł. N	107 mm	DMM 125/1	1	**1314210**
Rozłącznik izolacyjny DMM z dźwignią napędu	125 A	4-bieg.	107 mm	DMM 125/4	1	**1314211**

Przezroczyste osłony zacisków

- Ochrona przed przypadkowym dotknięciem zacisków
- W opakowaniu znajduje się jedna osłona do montażu z góry lub z dołu



1314331

Opis	Wykonanie	Stosowane do	Typ	Opak.	Nr kat.
Osłona zacisków	3-bieg.	DCM 40, DCM 63, DMM 40, DMM 63	CoverDCM/DMM (40, 63 A)	1	**1314331**
Osłona zacisków	3-bieg.	DMM 125	CoverDCM/DMM (125 A)	1	**1314330**

EATON
Powering Business Worldwide

Przełączniki QM sieć-agregat (1-0-2) do 100 A

Przełączniki QM sieć-agregat (1-0-2) do 100 A. Do montażu razem z aparatami na szynę TH

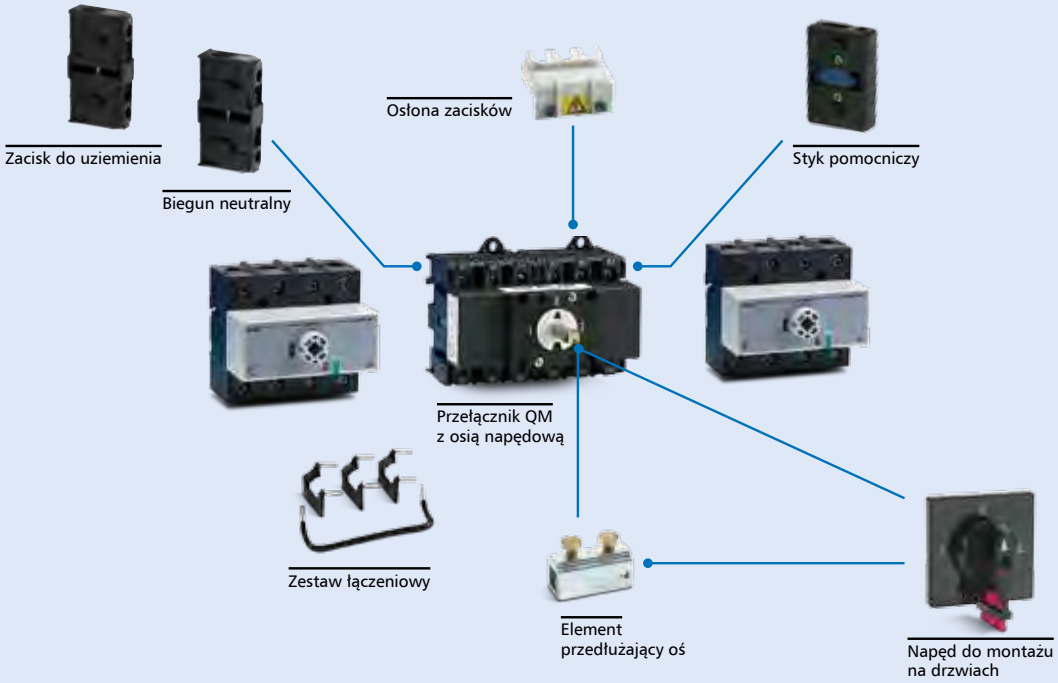

Informacje techniczne str. 36, 37



1319807

Przełączniki QM pozycji 1-0-2 stosowane do rozłączników 3-bieg. i 4-bieg.

- W zestawie z przedłużeniem osi 6mm

Opis	Wykonanie	Prąd cieplny I_{the}	Moc**	Typ	Opak.	Nr kat.
Przełącznik 1-0-2	2x4bieg.	40 A	15 kW	QM 40/3N	1	**1319970***
Przełącznik 1-0-2	2x3bieg.	63 A	22 kW	QM 63/3	1	**1319807**
Przełącznik 1-0-2	2x4bieg.	63 A	22 kW	QM 63/3N	1	**1319915***
Przełącznik 1-0-2	2x3bieg.	100 A	37 kW	QM 100/3	1	**1319815**
Przełącznik 1-0-2	2x4bieg.	100 A	37 kW	QM 100/3N	1	**1319916***

*) 3-bieg. + 1 rozł. bieg. N
**) dla napięcia roboczego U_e = 440 V, kat. pracy AC-23A



1319969

Zestaw łączeniowy (4-bieg.) do przełączników (1-0-2)

Opis	Stosowane do	Typ	Opak.	Nr kat.
Zestaw łączeniowy	QM 40 / QM 63	COSETQM40/63	1	**1319969**
Zestaw łączeniowy	QM 100	COSETQM100	1	**1319967**

EATON
Powering Business Worldwide

Osprzęt do przełączników QM sieć-agregat (1-0-2) do 100 A



1319832

Przedłużenia osi

Opis	Oś (przekrój)	Długość	Do pokrętła	Typ	Opak.	Nr kat.
Przedłużenie osi	6 x 6 mm	180 mm	K1/K2S	4K6180MMK1/2S	1	**1319830**
Przedłużenie osi	6 x 6 mm	300 mm	K1/K2S	4K6300MMK1/2S	1	**1319831**
Przedłużenie osi	6 x 6 mm	600 mm	K1/K2S	4K6600MMK1/2S	1	**1319832**



1319833

Element sprzęgający do przedłużeń osi

Opis	Typ	Opak.	Nr kat.
Element sprzęgający do przedłużeń osi 6 x 6 mm	COUP6X6MM	1	**1319833**



1319856

Dźwignie napędowe do montażu na drzwiach

Opis	Typ	Opak.	Nr kat.
Dźwignia napędu przełącznika (1-0-2)	QMHANDLECO	1	**1319856**
Dźwignia napędu przełącznika w wykonaniu rozłącznym	DOORCOUPQM	1	**1319857**



1319858

Biegun nierozłączany N

Opis	Wykonanie	Stosowane do	Typ	Opak.	Nr kat.
Biegun N nierozłączany	4-bieg.	QM 40/3, QM 63/3	NEUTRALQM40/634P	1	**1319858**
Biegun N nierozłączany	4-bieg.	QM 80/3, QM 100/3	NEUTRALQM80/1004P	1	**1319859**



1319868

Zacisk do uziemienia

Opis	Stosowane do	Typ	Opak.	Nr kat.
Zacisk do uziemienia	QM 40, QM 63	EARTHQM40/63	1	**1319868**
Zacisk do uziemienia	QM 80, QM 100	EARTHQM80/100	1	**1319869**



1319851

Styki pomocnicze

Opis	Wykonanie	Stosowane do	tYP	Opak.	Nr kat.
Styk pomocniczy	1zw. + 1rozw.	QM 40, QM 63	AUXQM40/631N0+1NC	1	**1319851**
Styk pomocniczy	1zw. + 1rozw.	QM 80, QM 100	AUXQM80/1001N0+1NC	1	**1319853**



1319870

Osłony do zacisków (przezroczyste)

- Do ochrony przed przypadkowym dotknięciem zacisków

Opis	Wykonanie	Stosowane do	Typ	Opak.	Nr kat.
Osłona zacisków	3bieg.	QM 40/3, QM 63/3	COVERQM40/633P	1	**1319870**
Osłona zacisków	3bieg.	QM 80/3, QM 100/3	COVERQM80/1003P	1	**1319872**
Osłona zacisków	3bieg.+N	QM 40/3N, QM 63/3N	COVERQM40/633P+N	1	**1319871**
Osłona zacisków	3bieg.+N	QM 80/3, QM 100/3N	COVERQM80/1003P+N	1	**1319873**

Powering Business Worldwide

Rozłączniki bezpiecznikowe QSA

- Prąd znamionowy do 800 A na wkładki topikowe mocy NH
- Wykonanie 3-bieg. z opcją dobudowania bieguna N stałego lub rozłączanego
- Prosty montaż w dowolnej pozycji

Informacje techniczne str. 38-45



Rozłączniki bezpiecznikowe QSA

Rozłączniki bezpiecznikowe QSA – akcesoria

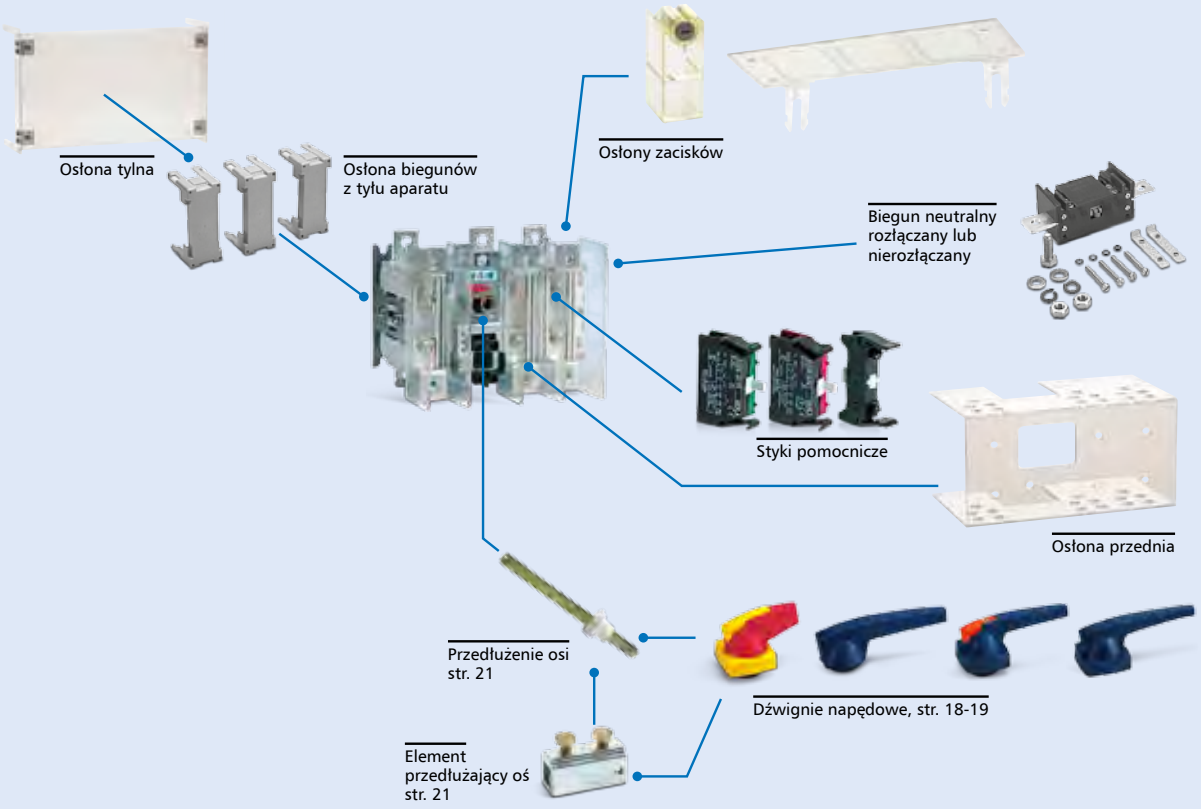

Informacje techniczne str. 38-45



1320203

Rozłączniki bezpiecznikowe na wkładki topikowe NH00 – rozmiar ramki 0

- Rozłączniki QSA, 690 V_{ac}, na wkładki NH00

Opis	Prąd cieplny I_{the}	Wykonanie	Rozmiar	Typ	Opak.	Nr kat.
Rozłącznik bezpiecznikowy na wkładkę topikową NH00	40 A	3-bieg.	0	QSA 40N0-00/3	1	**1320201**
Rozłącznik bezpiecznikowy na wkładkę topikową NH00	63 A	3-bieg.	0	QSA 63N0-00/3	1	**1320203**

Informacje techniczne str. 38-45



1318033

Rozłączniki bezpiecznikowe na wkładki topikowe NH00 – rozmiar ramki 1

- Rozłączniki QSA, 690 V_{ac}, na wkładki NH00

Opis	Prąd cieplny I_{the}	Wykonanie	Rozmiar	Typ	Opak.	Nr kat.
Rozłącznik bezpiecznikowy na wkładkę NH00	63 A	3-bieg.	1	QSA 63N1-00/3	1	**1318027**
Rozłącznik bezpiecznikowy na wkładkę NH00	100 A	3-bieg.	1	QSA 100N1-00/3	1	**1318546**
Rozłącznik bezpiecznikowy na wkładkę NH00	125 A	3-bieg.	1	QSA 125N1-00/3	1	**1318030**
Rozłącznik bezpiecznikowy na wkładkę NH00	160 A	3-bieg.	1	QSA 160N1-00/3	1	**1318033**

Powering Business Worldwide

Osprzęt do rozłączników bezpiecznikowych QSA

Informacje techniczne str. 38-45



1318520

Rozłączniki bezpiecznikowe na wkładki topikowe NH1 i NH2 – rozmiar ramki 2

- Rozłączniki QSA, 690V_{ac}, na wkładki NH1 i NH2

Opis	Prąd cieplny I_{the}	Wykonanie	Rozmiar	Typ	Opak.	Nr kat.
Rozłącznik bezpiecznikowy na wkładkę NH1 lub NH2	200 A	3-bieg.	2	QSA 200N-2/3	1	**1318547**
Rozłącznik bezpiecznikowy na wkładkę NH1 lub NH2	250 A	3-bieg.	2	QSA 250N-2/3	1	**1318526**
Rozłącznik bezpiecznikowy na wkładkę NH2	315 A	3-bieg.	2	QSA 315N-2/3	1	**1318548**
Rozłącznik bezpiecznikowy na wkładkę NH2	400 A	3-bieg.	2	QSA 400N-2/3	1	**1318533***

*) W wentylowanej obudowie

Informacje techniczne str. 38-45



1318542

Rozłączniki bezpiecznikowe na wkładki topikowe NH3 – rozmiar ramki 3

- Rozłączniki QSA, 690V_{ac}, na wkładki NH3

Opis	Prąd cieplny I_{the}	Wykonanie	Rozmiar	Typ	Opak.	Nr kat.
Rozłącznik bezpiecznikowy na wkładkę NH3	400 A	3-bieg.	3	QSA 400-3/3	1	**1318549**
Rozłącznik bezpiecznikowy na wkładkę NH3	630 A	3-bieg.	3	QSA 630-3/3	1	**1318542**
Rozłącznik bezpiecznikowy na wkładkę NH3	800 A	3-bieg.	3	QSA 800-3/3	1	**1318543***

*) I_{the} 750 A.



1319460

Biegun N nierozłączany

- Nierozłączany biegun N do zastosowania w montażu na miejscu

Opis	Prąd cieplny I_{the}	Stosowane do	Typ	Opak.	Nr kat.
Biegun N nierozłączany	40/63 A	QSA 40N0, QSA 63N0, QSA 63N1	QSAN40/63A	1	**1319460**
Biegun N nierozłączany	100/125 A	QSA 100N1, QSA125N1	QSAN100/125A	1	**1319466**
Biegun N nierozłączany	160 A	QSA 160N1	QSAN160A	1	**1319472**
Biegun N nierozłączany	200 A	QSA200N	QSAN200A	1	**1319473**
Biegun N nierozłączany	250/315/400 A	QSA 250N, QSA 315N, QSA 400N	QSAN250/315/400A	1	**1319480**
Biegun N nierozłączany	400/630/800 A	QSA 400, QSA 630, QSA 800	QSAN400/630/800A	1	**1319486**



1319482

Biegun N rozłączany

- Rozłączany biegun N do zastosowania w montażu na miejscu

Opis	Prąd cieplny I_{the}	Stosowane do	Typ	Opak.	Nr kat.
Biegun N rozłączany	40/63 A	QSA 40N0, QSA 63N0, QSA 63N1	QSANS40/63A	1	**1319462**
Biegun N rozłączany	100/125 A	QSA 100N1, QSA 125N1	QSANS100/125A	1	**1319467**
Biegun N rozłączany	160 A	QSA 160N1	QSANS160A	1	**1319474**
Biegun N rozłączany	200 A	QSA200N	QSANS200A	1	**1319476**
Biegun N rozłączany	250/315/400 A	QSA 250N, QSA 315N, QSA 400N	QSANS250/315/400A	1	**1319482**
Biegun N rozłączany	400/630/800 A	QSA 400, QSA 630, QSA 800	QSANS400/630/800A	1	**1319662**



1319667

Styki pomocnicze do rozłączników QSA

- Styk pomocniczy i adapter są oddzielnymi pozycjami do zamawiania, z wyjątkiem styku dla rozłącznika 630/800A. Do jednego adaptera można zamontować jeden styk pomocniczy

Opis	Stosowane do	Wykonanie	Typ	Opak.	Nr kat.
Adapter do styku pomocniczego	Wszystkie typy rozłączników QSA	–	QSAAUXADAPTER	5	**6028292**
Styk pomocniczy	Wszystkie typy rozłączników QSA	1zw.+1rozw.	QSAAUX1N0+1NC	1	**6028293**
Styk pomocniczy	Wszystkie typy rozłączników QSA	2zw.	QSAAUX2N0	1	**6028294**
Styk pomocniczy z adapterem	Rozłączniki 630/800A	1zw.+1rozw.	QSAAUX630/800A-1NO+1NC	1	**6030647**

Powering Business Worldwide

Osprzęt do rozłączników bezpiecznikowych QSA



1319411

Osłona zacisków (przezroczysta) na 1 biegun

- Osłona zacisków połączeń kablowych do wszystkich typów rozłączników.

Opis	Stosowane do	Śruba	Typ	Opak.	Nr kat.
Osłona zacisków połączenia kablowego	QSA 40N0, QSA 63N0, QSA 100N1, QSA 125N1	M6	QSACOVER1PM6	1	1319409
Osłona zacisków połączenia kablowego	QSA 160N1	M8	QSACOVER1PM8	1	1319411
Osłona zacisków połączenia kablowego	QSA 200N, QSA 250N, QSA 315N, QSA 400N	M10	QSACOVER1PM10	1	1319413
Osłona zacisków połączenia kablowego	QSA 400, QSA 630, QSA 800	M12	QSACOVER1PM12	1	1319415



1319439

Tylna osłona 1-bieguna rozłącznika bezpiecznikowego

- Tylna osłona stosowana jest do ochrony przed częściami przewodzącymi z tyłu rozłącznika

Opis	Wykonanie	Stosowane do	Typ	Opak.	Nr kat.
Tylna osłona do rozłącznika bezpiecznikowego	1-bieg.	QSA 63N1-00/3, QSA 125N1-00/3, QSA 160 N1-00/3	QSARCOVER1P63-160	1	**1319439**
Tylna osłona do rozłącznika bezpiecznikowego	1-bieg.	QSA 200N-2/3, QSA 250N-2/3, QSA 315-2/3	QSARCOVER1P160-400	1	**1319441**



1319432

Osłona zacisków (przezroczysta) na 3 bieguny

- Osłona zacisków połączenia kablowego dla wszystkich typów rozłączników

Opis	Wykonanie	Stosowane do	Typ	Opak.	Nr kat.
Osłona zacisków	3-bieg.	QSA 40N0, QSA 63N0	QSATCOVERBOX0	1	**1320239**
Osłona zacisków	3-bieg.	QSA 63N1, QSA 100N1, QSA 125N1, QSA 160N1	QSATCOVERBOX1	1	**1319432**
Osłona zacisków	3-bieg.	QSA 200N, QSA 250N, QSA 315N, QSA 400N	QSATCOVERBOX2	1	**1319418**



1319435

Przednia osłona (przezroczysta) do rozłącznika bezpiecznikowego

- Przednia osłona stosowana jest do ochrony przed częściami przewodzącymi z przodu rozłącznika

Opis	Stosowane do	Typ	Opak.	Nr kat.
Przednia osłona do rozłącznika bezpiecznikowego	QSA 40N0, QSA 63N0	QSAFCOVER40N0-100N1	1	**1320237**
Przednia osłona do rozłącznika bezpiecznikowego	QSA 63N1, QSA 100N1, QSA 125N1	QSAFCOVER63N1-125N1	1	**1319435**
Przednia osłona do rozłącznika bezpiecznikowego	QSA 160N1	QSAFUSECOVER	1	**1318476**
Przednia osłona do rozłącznika bezpiecznikowego	QSA 200N, QSA 250N, QSA 315N, QSA 400N	QSAFCOVER160N-400N	1	**1319429**
Przednia osłona do rozłącznika bezpiecznikowego	QSA 400, QSA 600, QSA 800	QSAFCOVER400/600/800	1	**1319426**



1319417

Tylna osłona do rozłącznika bezpiecznikowego

- Tylna osłona stosowana jest do ochrony przed częściami przewodzącymi z tyłu rozłącznika

Opis	Stosowane do	Typ	Opak.	Nr kat.
Tylna osłona do rozłącznika bezpiecznikowego	QSA 400-3/3, QSA 630-3/3	QSARCOVER	1	**1319417**

EATON
Powering Business Worldwide

Przedłużenia osi i dźwignie napędów

- Trzy typy dźwigni napędowych:
  typ A – dźwignie napędów do montażu bezpośrednio na rozłączniku
  typ C – dźwignie napędów do montażu natablicowego (do wbudowania)
  typ D – dźwignie napędów do montażu na drzwiach rozdzielnicy. Dźwignie w wykonaniu z możliwością blokowania na kłódkę lub zamkiem cylindrycznym.
- Przedłużenia osi napędu o przekrojach: 6, 8, 10, 12 i 14 mm^2
- Uniwersalne wykonania do wszystkich aplikacji/modeli rozłączników dostępnych w katalogu.

Informacje techniczne str. 46-48



Przedłużenia osi i dźwignie napędów

Sposób oznaczenia dźwigni

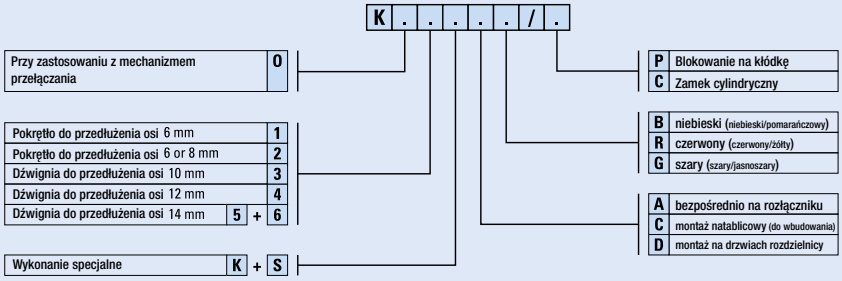

Informacje techniczne str. 46

Dźwignie napędów do montażu bezpośrednio na rozłączniku (typ A)



1818110

Opis	Stosowane do	Kolor	Typ	Opak.	Nr kat.
Dźwignia – typ A	DCM40-63, DMM40-63, DMV40-63, QSA40-63N0	niebieski	K1AB	1	**1818001**
Dźwignia – typ A	DMM125, DMV160N	niebieski	K2SAB	1	**1818003**
Dźwignia – typ A	QSA63/100/125/160N1	niebieski	K2AB	1	**1818005**
Dźwignia – typ A	DMV250-400N, QSA200/250/315/400N	niebieski	K3KAB	1	**1818110**
Dźwignia – typ A	QSA400, QSA630, QSA800	niebieski	K4AB	1	**1818009**
Dźwignia – typ A	DMV630-1000N	niebieski	K5AB	1	**1818011**
Dźwignia – typ A	DMV1250/1600/2000N	niebieski	K6AB	1	**1818013**
Dźwignia – typ A	DCM40-63, DMM40-63, DMV40-63, QSA40-63N0	czerwony	K1AR	1	**1818002**
Dźwignia – typ A	DMM125, DMV160N	czerwony	K2SAR	1	**1818004**
Dźwignia – typ A	QSA63/100/125/160N1	czerwony	K2AR	1	**1818006**
Dźwignia – typ A	DMV250-400N, QSA200/250/315/400N	czerwony	K3KAR	1	**1818111**
Dźwignia – typ A	QSA400, QSA630, QSA800	czerwony	K4AR	1	**1818010**
Dźwignia – typ A	DMV630-1000N	czerwony	K5AR	1	**1818012**
Dźwignia – typ A	DMV1250/1600/2000N	czerwony	K6AR	1	**1818014**

Informacje techniczne str. 47

Dźwignie napędów do montażu natablicowego (do wbudowania) (typ C)



1818023

Opis	Stosowane do (przedłużenia osi napędu)	Kolor	Typ	Opak.	Nr kat.
Dźwignia – typ C	DCM40-63, DMM40-63, DMV40-63, QSA40-63N0	niebieski	K1CB	1	**1818015**
Dźwignia – typ C	DMM125, DMV160N	niebieski	K2SCB	1	**1818017**
Dźwignia – typ C	QSA63/100/125/160N1	niebieski	K2CB	1	**1818019**
Dźwignia – typ C	DMV250-400N, QSA200/250/315/400N	niebieski	K3KCB	1	**1818068**
Dźwignia – typ C	QSA400, QSA630, QSA800	niebieski	K4CB	1	**1818023**
Dźwignia – typ C	DMV630-1000N	niebieski	K5CB	1	**1818025**
Dźwignia – typ C	DMV1250/1600/2000N	niebieski	K6CB	1	**1818027**
Dźwignia – typ C	DCM40-63, DMM40-63, DMV40-63, QSA40-63N0	czerwony/żółty	K1CR	1	**1818016**
Dźwignia – typ C	DMM125, DMV160N	czerwony/żółty	K2SCR	1	**1818018**
Dźwignia – typ C	QSA63/100/125/160N1	czerwony/żółty	K2CR	1	**1818020**
Dźwignia – typ C	DMV250-400N, QSA200/250/315/400N	czerwony/żółty	K3KCR	1	**1818112**
Dźwignia – typ C	QSA400, QSA630, QSA800	czerwony/żółty	K4CR	1	**1818024**
Dźwignia – typ C	DMV630-1000N	czerwony/żółty	K5CR	1	**1818026**
Dźwignia – typ C	DMV1250/1600/2000N	czerwony/żółty	K6CR	1	**1818028**

EATON
Powering Business Worldwide

Przedłużenia osi i dźwignie napędów

Informacje techniczne str. 48



1818033

Dźwignie napędów do montażu na drzwiach rozdzielnicy (typ D/P) z możliwością blokowania na kłódkę

Opis	Stosowane do	Kolor	Typ	Opak.	Nr kat.
Dźwignia – typ D/P	DCM40-63, DMM40-63, DMV40-63, QSA40-63N0	niebieski	K1DB/P	1	**1818029**
Dźwignia – typ D/P	DMM125, DMV160N	niebieski	K2SDB/P	1	**1818032**
Dźwignia – typ D/P	QSA63/100/125/160N1	niebieski	K2DB/P	1	**1818035**
Dźwignia – typ D/P	DMV250-400N, QSA200/250/315/400N	niebieski	K3KDB/P	1	**1818113**
Dźwignia – typ D/P	QSA400, QSA630, QSA800	niebieski	K4DB/P	1	**1818050**
Dźwignia – typ D/P	DMV630-1000N	niebieski	K5DB/P	1	**1818056**
Dźwignia – typ D/P	DMV1250/1600/2000N	niebieski	K6DB/P	1	**1818062**
Dźwignia – typ D/P	DCM40-63, DMM40-63, DMV40-63, QSA40-63N0	czerwony/żółty	K1DR/P	1	**1818030**
Dźwignia – typ D/P	DMM125, DMV160N	czerwony/żółty	K2SDR/P	1	**1818033**
Dźwignia – typ D/P	QSA63/100/125/160N1	czerwony/żółty	K2DR/P	1	**1818036**
Dźwignia – typ D/P	DMV250-400N, QSA200/250/315/400N	czerwony/żółty	K3KDR/P	1	**1818096**
Dźwignia – typ D/P	QSA400, QSA630, QSA800	czerwony/żółty	K4DR/P	1	**1818051**
Dźwignia – typ D/P	DMV630-1000N	czerwony/żółty	K5DR/P	1	**1818057**
Dźwignia – typ D/P	DMV1250/1600/2000N	czerwony/żółty	K6DR/P	1	**1818063**
Dźwignia – typ D/P	DCM40-63, DMM40-63, DMV40-63, QSA40-63N0	szary	K1DG/P	1	**1818031**
Dźwignia – typ D/P	DMM125, DMV160N	szary	K2SDG/P	1	**1818034**
Dźwignia – typ D/P	QSA63/100/125/160N1	szary	K2DG/P	1	**1818037**
Dźwignia – typ D/P	DMV250-400N, QSA200/250/315/400N	szary	K3KDG/P	1	**1818069**
Dźwignia – typ D/P	QSA400, QSA630, QSA800	szary	K4DG/P	1	**1818052**
Dźwignia – typ D/P	DMV630-1000N	szary	K5DG/P	1	**1818058**
Dźwignia – typ D/P	DMV1250/1600/2000N	szary	K6DG/P	1	**1818064**

Informacje techniczne str. 48



1818114

Dźwignie napędów do montażu na drzwiach rozdzielnicy (typ D/C) z zamkiem cylindrycznym

Opis	Stosowane do	Kolor	Typ	Opak.	Nr kat.
Dźwignia – typ D/C	DCM40-63, DMM40-63, DMV40-63, QSA40-63N0	niebieski	K2SDB/C	1	**1818038**
Dźwignia – typ D/C	DMM125, DMV160N	niebieski	K2DB/C	1	**1818041**
Dźwignia – typ D/C	QSA63/100/125/160N1	niebieski	K3KDB/C	1	**1818114**
Dźwignia – typ D/C	DMV250-400N, QSA200/250/315/400N	niebieski	K4DB/C	1	**1818053**
Dźwignia – typ D/C	QSA400, QSA630, QSA800	niebieski	K2DB/C	1	**1818059**
Dźwignia – typ D/C	DMV630-1000N	niebieski	K6DB/C	1	**1818065**
Dźwignia – typ D/C	DCM40-63, DMM40-63, DMV40-63, QSA40-63N0	czerwony/żółty	K2SDR/C	1	**1818039**
Dźwignia – typ D/C	DMM125, DMV160N	czerwony/żółty	K2DR/C	1	**1818042**
Dźwignia – typ D/C	QSA63/100/125/160N1	czerwony/żółty	K3KDR/C	1	**1818097**
Dźwignia – typ D/C	DMV250-400N, QSA200/250/315/400N	czerwony/żółty	K4DR/C	1	**1818054**
Dźwignia – typ D/C	QSA400, QSA630, QSA800	czerwony/żółty	K5DR/C	1	**1818060**
Dźwignia – typ D/C	DMV630-1000N	czerwony/żółty	K6DR/C	1	**1818066**
Dźwignia – typ D/C	DCM40-63, DMM40-63, DMV40-63, QSA40-63N0	szary	K2SDG/C	1	**1818040**
Dźwignia – typ D/C	DMM125, DMV160N	szary	K2DG/C	1	**1818043**
Dźwignia – typ D/C	QSA63/100/125/160N1	szary	K3KDG/C	1	**1818070**
Dźwignia – typ D/C	DMV250-400N, QSA200/250/315/400N	szary	K4DG/C	1	**1818055**
Dźwignia – typ D/C	QSA400, QSA630, QSA800	szary	K5DG/C	1	**1818061**
Dźwignia – typ D/C	DMV630-1000N	szary	K6DG/C	1	**1818067**

EATON
Powering Business Worldwide

Przedłużenia osi i dźwignie napędów



1314691

Przedłużenie osi napędu do rozłączników Dumeco – DMV 160N

Opis	Przekrój osi	Długość *	Stosowany do	Typ	Opak.	Nr kat.
Przedłużenie osi	6 mm	116 mm	K1, K2S	4K6116MMK1/2S	1	**1314996**
Przedłużenie osi	6 mm	132 mm	K1, K2S	4K6132MMK1/2S	1	**1314751**
Przedłużenie osi	6 mm	148 mm	K1, K2S	4K6148MMK1/2S	1	**1314752**
Przedłużenie osi	6 mm	172 mm	K1, K2S	4K6172MMK1/2S	1	**1314691**
Przedłużenie osi	6 mm	270 mm	K1, K2S	4K6270MMK1/2S	1	**1314692**
Przedłużenie osi	6 mm	400 mm	K1, K2S	4K6400MMK1/2S	1	**1314693**

*) Długość mierzona od tyłu aparatu do końca przedłużenia osi.



1050241

Przedłużenie osi napędu do rozłączników Dumeco – DMV 250N i 400N

Opis	Przekrój osi	Długość *	Stosowany do	Typ	Opak.	Nr kat.
Przedłużenie osi	10 mm	135 mm	K3	4K10K3H135	1	**1050240**
Przedłużenie osi	10 mm	185 mm	K3	4K10K3H185	1	**1050241**
Przedłużenie osi	10 mm	245 mm	K3	4K10K3H245	1	**1050242**
Przedłużenie osi	10 mm	400 mm	K3	4K10K3H400	1	**1050243**

*) Długość mierzona od tyłu aparatu do końca przedłużenia osi.



1050245

Przedłużenie osi napędu do rozłączników Dumeco – DMV 630N i 1000N

Opis	Przekrój osi	Długość *	Stosowany do	Typ	Opak.	Nr kat.
Przedłużenie osi	14 mm	200 mm	K5	4K10K5H200	1	**1050244**
Przedłużenie osi	14 mm	235 mm	K5	4K10K5H235	1	**1050245**
Przedłużenie osi	14 mm	300 mm	K5	4K10K5H300	1	**1050246**
Przedłużenie osi	14 mm	400 mm	K5	4K10K5H400	1	**1050247**

*) Długość mierzona od tyłu aparatu do końca przedłużenia osi.



1050248

Przedłużenie osi napędu do rozłączników Dumeco – DMV 1250N, 1600N i 2000N

Opis	Przekrój osi	Długość *	Stosowany do	Typ	Opak.	Nr kat.
Przedłużenie osi	14 mm	200 mm	K6	4K10K6H200	1	**1050248**
Przedłużenie osi	14 mm	280 mm	K6	4K10K6H280	1	**1050249**
Przedłużenie osi	14 mm	400 mm	K6	4K10K6H400	1	**1050250**

*) Długość mierzona od tyłu aparatu do końca przedłużenia osi.



1050256

Element do łączenia przedłużeń osi napędowych do DMV 1250N i 1600N

Opis	Przekrój osi	Długość *	Stosowany do	Typ	Opak.	Nr kat.
Element do łączenia przedłużeń osi	14 mm	100 mm	K6	K6100VERL	1	**1050256**
Element do łączenia przedłużeń osi	14 mm	200 mm	K6	K6200VERL	1	**1050257**

Powering Business Worldwide

Przedłużenia osi i dźwignie napędów



1319830

Uniwersalne przedłużenia osi (także do rozłączników QSA i przełączników QM)

Opis	Przekrój osi	Długość	Stosowany do		Opak.	Nr kat.
Przedłużenie osi	6 mm	180 mm	K1/K2S	4K6180MMK1/2S	1	**1319830**
Przedłużenie osi	6 mm	300 mm	K1/K2S	4K6300MMK1/2S	1	**1319831**
Przedłużenie osi	6 mm	600 mm	K1/K2S	4K6600MMK1/2S	1	**1319832**
Przedłużenie osi	8 mm	115 mm	K2	4K8115MMK2	1	**1319303**
Przedłużenie osi	8 mm	140 mm	K2	4K8140MMK2	1	**1319306**
Przedłużenie osi	8 mm	180 mm	K2	4K8180MMK2	1	**1319307**
Przedłużenie osi	8 mm	300 mm	K2	4K8300MMK2	1	**1319311**
Przedłużenie osi	8 mm	600 mm	K2	4K8600MMK2	1	**1319301**
Przedłużenie osi	10 mm	135 mm	K3	4K10135MMK3	1	**1319314**
Przedłużenie osi	10 mm	180 mm	K3	4K10180MMK3	1	**1319315**
Przedłużenie osi	10 mm	300 mm	K3	4K10300MMK3	1	**1319319**
Przedłużenie osi	10 mm	600 mm	K3	4K10600MMK3	1	**1319322**
Przedłużenie osi	12 mm	300 mm	K4	4K12300MMK4	1	**1319326**
Przedłużenie osi	12 mm	300 mm	K4	4K12300MMK4E	1	**1319328**
Przedłużenie osi	12 mm	600 mm	K4	4K12600MMK4E	1	**1319329**



1319332

Elementy do łączenia przedłużeń osi (także do rozłączników QSA)

Opis	Przekrój osi	Typ	Opak.	Nr kat.
Element do łączenia przedłużeń osi napędu (także dla QSA)	6 mm	COUP6X6MM	1	**1319833**
Element do łączenia przedłużeń osi napędu (także dla QSA)	8 mm	COUP8X8MM	1	**1319332**
Element do łączenia przedłużeń osi napędu (także dla QSA)	10 mm	COUP10X10MM	1	**1319334**
Element do łączenia przedłużeń osi napędu (także dla QSA)	12 mm	COUP12X12MM	1	**1319336**



1319398

Uniwersalne elementy do łączenia przedłużeń osi o różnych przekrojach (także do rozłączników QSA)

Opis	Do przedłużeń osi	Typ	Opak.	Nr kat.
Uniwersalny element do łączenia przedłużeń osi (także dla QSA)	10-12 mm	4K10/4K12	1	**1319398**
Uniwersalny element do łączenia przedłużeń osi (także dla QSA)	12-14 mm	COUP4K12/4K14	1	**1318685**

EATON
Powering Business Worldwide

Przedłużenia osi i dźwignie napędów

Tabela doboru pokręteł/dźwigni napędów

1. Wybrać sposób montażu:
   - typ A (bezpośrednio na rozłączniku)
   - typ C (natablicowy - do wbudowania)
   - typ D (rozłączny na drzwiach rozdzielnicy)
2. Wybrać przekrój dla przedłużenia osi
3. Wybrać kolor
4. Odczytać numer katalogowy

Rozłącznik			Montaż bezpośredni typ A		Montaż natablicowy (do wbudowania) typ C		Montaż rozłączny na drzwiach rozdzielnicy (z blokowaniem na kłódkę) typ D			Montaż rozłączny na drzwiach rozdzielnicy (z zamkiem cylindrycznym) typ D		
Rozłącznik	**Rodzaj napędu**	**Przedłużenie osi**	**niebieski**	**czerwony**	**niebieski**	**czerwony**	**niebieski**	**czerwony**	**szary**	**niebieski**	**czerwony**	**szary**
DCM 40	K1	6 x 6 mm	1818001	1818002	1818015	1818016	1818029	1818 030	1818031			
DCM 63	K1	6 x 6 mm	1818001	1818002	1818015	1818016	1818029	1818 030	1818031			
DMM 40	K1	6 x 6 mm	1818001	1818002	1818015	1818016	1818029	1818 030	1818031			
DMM 63	K1	6 x 6 mm	1818001	1818002	1818015	1818016	1818029	1818 030	1818031			
DMM 125	K2S	6 x 6 mm	1818003	1818004	1818017	1818018	1818032	1818 033	1818034	1818038	1818039	1818040
DMV 40	K1	6 x 6 mm	1818001	1818002	1818015	1818016	1818029	1818 030	1818031			
DMV 63	K1	6 x 6 mm	1818001	1818002	1818015	1818016	1818029	1818 030	1818031			
DMV 160N	K2S	6 x 6 mm	1818003	1818004	1818017	1818018	1818032	1818 033	1818034	1818038	1818039	1818040
DMVS 160N	K3	10 x 10 mm	1818110	1818111	1818068	1818112	1818113	1818096	1818069	1818114	1818097	1818070
DMV 250N	K3	10 x 10 mm	1818110	1818111	1818068	1818112	1818113	1818096	1818069	1818114	1818097	1818070
DMV 400N	K3	10 x 10 mm	1818110	1818111	1818068	1818112	1818113	1818096	1818069	1818114	1818097	1818070
DMV 630N	K5	14 x 14 mm	1818011	1818012	1818025	1818026	1818056	1818057	1818058	1818059	1818060	1818061
DMV 1000N	K5	14 x 14 mm	1818011	1818012	1818025	1818026	1818056	1818057	1818058	1818059	1818060	1818061
DMV 1250N	K6	14 x 14 mm	1818013	1818014	1818027	1818028	1818062	1818063	1818064	1818065	1818066	1818067
DMV 1600N	K6	14 x 14 mm	1818013	1818014	1818027	1818028	1818062	1818063	1818064	1818065	1818066	1818067
DMV 2000N	K6	14 x 14 mm	1818013	1818014	1818027	1818028	1818062	1818063	1818064	1818065	1818066	1818067
DMS 2500	K6	14 x 14 mm	1818013	1818014	1818027	1818028	1818062	1818063	1818064	1818065	1818066	1818067
DMS 3150	K6	14 x 14 mm	1818013	1818014	1818027	1818028	1818062	1818063	1818064	1818065	1818066	1818067
QSA 40N0	K1	6 x 6 mm	1818001	1818002	1818015	1818016	1818029	1818030	1818031			
QSA 63N0	K1	6 x 6 mm	1818001	1818002	1818015	1818016	1818029	1818030	1818031			
QSA 63N1	K2	8 x 8 mm	1818005	1818006	1818019	1818020	1818035	1818036	1818037	1818041	1818042	1818043
QSA 100N1	K2	8 x 8 mm	1818005	1818006	1818019	1818020	1818035	1818036	1818037	1818041	1818042	1818043
QSA 125N1	K2	8 x 8 mm	1818005	1818006	1818019	1818020	1818035	1818036	1818037	1818041	1818042	1818043
QSA 160N1	K2	8 x 8 mm	1818005	1818006	1818019	1818020	1818035	1818036	1818037	1818041	1818042	1818043
QSA 200N	K3	10 x 10 mm	1818110	1818111	1818068	1818112	1818113	1818096	1818069	1818114	1818097	1818070
QSA 250N	K3	10 x 10 mm	1818110	1818111	1818068	1818112	1818113	1818096	1818069	1818114	1818097	1818070
QSA 315N	K3	10 x 10 mm	1818110	1818111	1818068	1818112	1818113	1818096	1818069	1818114	1818097	1818070
QSA 400N	K3	10 x 10 mm	1818110	1818111	1818068	1818112	1818113	1818096	1818069	1818114	1818097	1818070
QSA 400	K4	12 x 12 mm	1818009	1818010	1818023	1818024	1818050	1818051	1818052	1818053	1818054	1818055
QSA 630	K4	12 x 12 mm	1818009	1818010	1818023	1818024	1818050	1818051	1818052	1818053	1818054	1818055
QSA 800	K4	12 x 12 mm	1818009	1818010	1818023	1818024	1818050	1818051	1818052	1818053	1818054	1818055
Dźwignie napędowe do zastosowania z mechanizmami przełączników 1-0-2 i 0-1												
DMV 160N	K2S	6 x 6 mm					1818072					
DMV 250N	K3	10 x 10 mm					1818116					
DMV 400N	K3	10 x 10 mm					1818116					
DMV 630N	K5	14 x 14 mm					1818076					
DMV 1000N	K5	14 x 14 mm					1818076					
DMV 1250N	K5(2x)	14 x 14 mm					1818056					
DMV 1600N	K5(2x)	14 x 14 mm					1818056					

Powering Business Worldwide

Informacje techniczne

Informacje techniczne

Dane techniczne - rozłączniki izolacyjne Duco DMV z widoczną przerwą

TYP		DMV 40	DMV 63
Prąd cieplny umowny łącznika w otwartej przestrzeni	I_{th}	40 A	63 A
Prąd cieplny umowny łącznika w obudowie	I_{the}	40 A	63 A
Znamionowy prąd ciągły	I_u	40 A	63 A
Znamionowe napięcie robocze	U_e	690 V	690 A
Znamionowe napięcie izolacji	U_i	690 V	690 A
Udarowe napięcie wytrzymywane	U_{imp}	6 kV	6 kV
Znamionowy prąd roboczy			
Dla U_e = 230 V[1] AC-21A	I_e	40 A	63 A
Dla U_e = 400 V[1] AC-21A	I_e	40 A	63 A
Dla U_e = 415 V AC-21A	I_e	40 A	63 A
Dla U_e = 500 V AC-21A	I_e	40 A	63 A
Dla U_e = 690 V AC-21A	I_e	40 A	63 A
Dla U_e = 230 V[1] AC-22A	I_e	40 A	63 A
Dla U_e = 400 V[1] AC-22A	I_e	40 A	63 A
Dla U_e = 415 V AC-22A	I_e	40 A	63 A
Dla U_e = 500 V AC-22A	I_e	40 A	63 A
Dla U_e = 690 V AC-22A	I_e	40 A	63 A
Znamionowa moc robocza			
Dla U_e = 230 V[1] AC-23A		5.5 kW	7.5 kW
Dla U_e = 415 V AC-23A		22 kW	30 kW
Dla U_e = 500 V AC-23A		25 kW	40 kW
Dla U_e = 690 V AC-23A		37 kW	59 kW
Znamionowy krótkotrwały prąd zwarciowy wytrzymywany	I_{cw}	756 A - 0.75 s	756 A - 0.75s
Znamionowy załączany prąd zwarciowy	I_{cm}	2.2 kA	2.2 kA
Znamionowy warunkowy prąd zwarciowy			
Prąd zwarciowy wytrzymywany/załączany przy ochronie przez bezpiecznik		100 kA	100 kA
Prąd odcięcia	max.	13 kA	13 kA
Całka Joule'a	max.	100 kA^2s	100 kA^2s
Wkładka bezpiecznikowa	I_n	80 A	80 A
Normy		IEC 60947-3	
Certyfikaty		KEMA-KEUR, Lloyd's (LR), Veritas	

[1] Wersja 2bieg.

Dane techniczne Duco DMV - połączenia DC

TYP		DMV 40	DMV 63	Ilość biegunów
Znamionowy prąd roboczy zgodny z normą IEC 60408 / IEC 60947-3				
Dla U_e = 110 V DC-21 (schemat I)	I_e	40 A	63 A	2
Dla U_e = 110 V DC-22 (schemat I)	I_e	40 A	63 A	2
Dla U_e = 110 V DC-23 (schemat I)	I_e	40 A	63 A	2
Dla U_e = 220 V DC-21 (schemat II)	I_e	40 A	63 A	4
Dla U_e = 220 V DC-22 (schemat II)	I_e	40 A	63 A	4
Dla U_e = 220 V DC-23 (schemat II)	I_e	40 A	63 A	4
Schemat połączeń DC			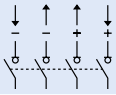	
Normy		EN-IEC 60947-3		
Certyfikaty		KEMA-KEUR		

Przekroje połączeń - rozłączniki izolacyjne Duco DMV

TYP	DMV 40		DMV 63	
Połączenie miedziane	**Przekrój**	**Moment dokręcania**	**Przekrój**	**Moment dokręcania**
Drut	2.5 - 16 mm^2	2 Nm	2.5 - 16 mm^2	2 Nm
Linka	2.5 - 25 mm^2	2 Nm	2.5 - 25 mm^2	2 Nm
Linka elastyczna	4 - 16 mm^2	2 Nm	4 - 16 mm^2	2 Nm

Powering Business Worldwide

Informacje techniczne

Dane techniczne - rozłączniki izolacyjne Duco DMV z widoczną przerwą

Wymiary - rozłączniki izolacyjne Duco DMV

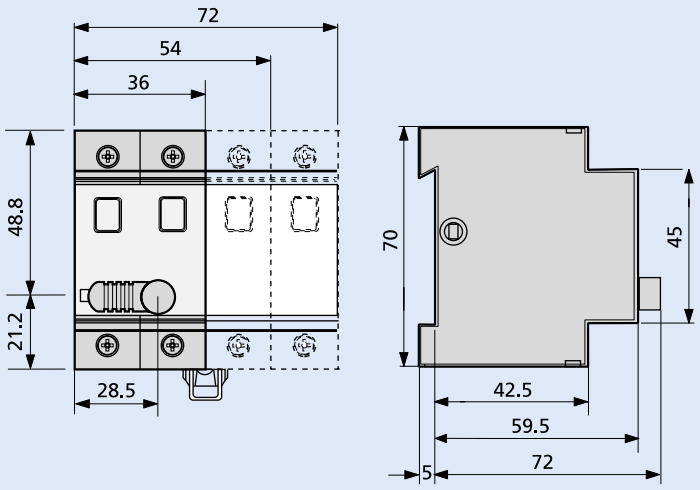

Duco DMV 40, DMV 63 z dźwignią napędu

Dane techniczne - rozłączniki izolacyjne Dumeco DMV z widoczną przerwą

Wymiary - rozłączniki izolacyjne Dumeco DMV 160N

Wymiary odnoszą się zarówno do rozłączników 3-biegunowych, jak i 4-biegunowych

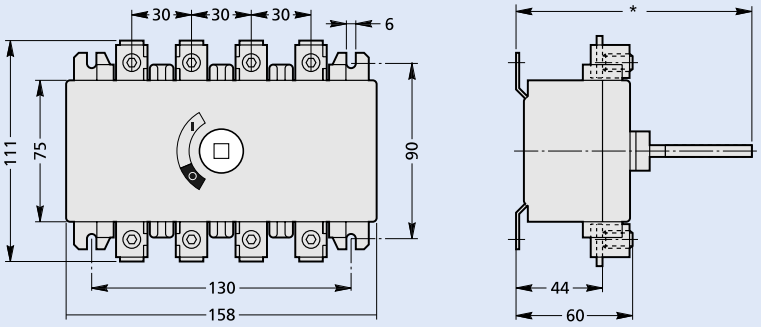

Dumeco DMV 160N

*) Zależy od zastosowanego przedłużenia osi.

Informacje techniczne

Wymiary - rozłączniki izolacyjne Dumeco DMV 250N-1250N

Wymiary odnoszą się zarówno do rozłączników 3-biegunowych, jak i 4-biegunowych

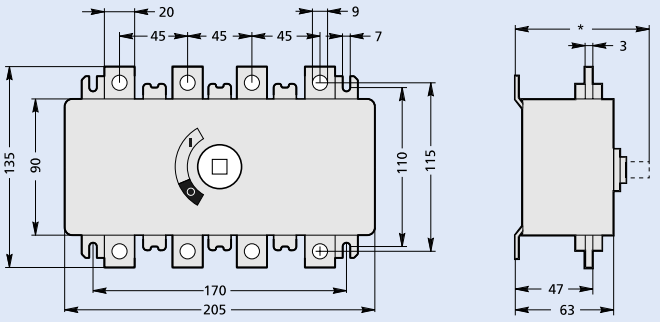

Dumeco DMV 250N

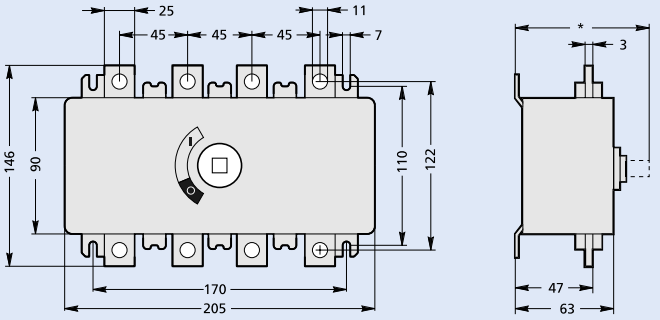

Dumeco DMV 400N

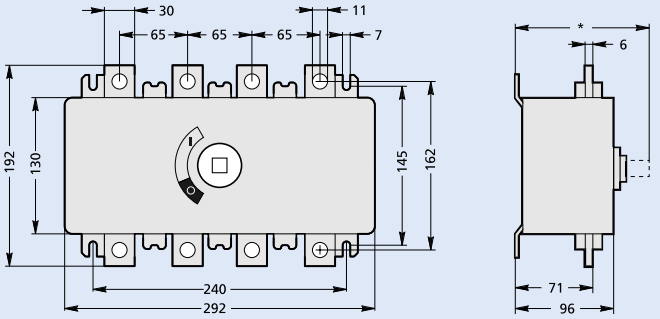

Dumeco DMV 630N

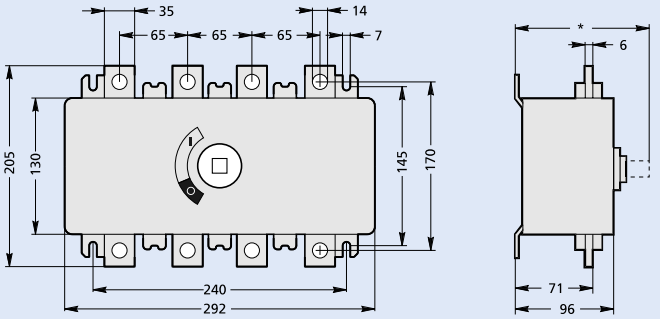

Dumeco DMV 1000N

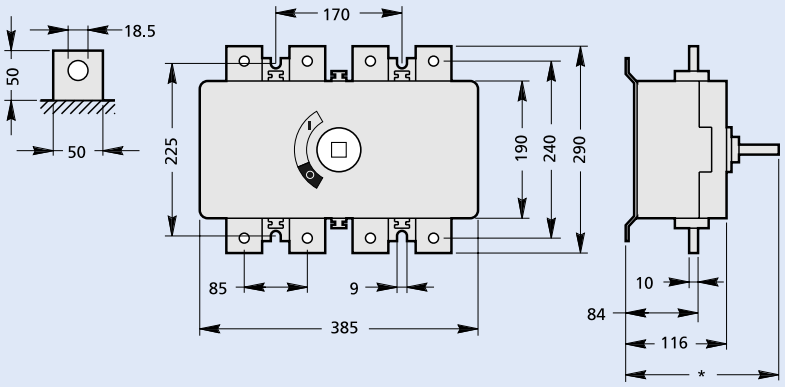

Dumeco DMV 1250N

*) Zależy od długości zastosowanego przedłużenia osi

Powering Business Worldwide

Informacje techniczne

Wymiary - rozłączniki izolacyjne Dumeco DMV 1600N-2000N

Wymiary odnoszą się zarówno do rozłączników 3-biegunowych, jak i 4-biegunowych

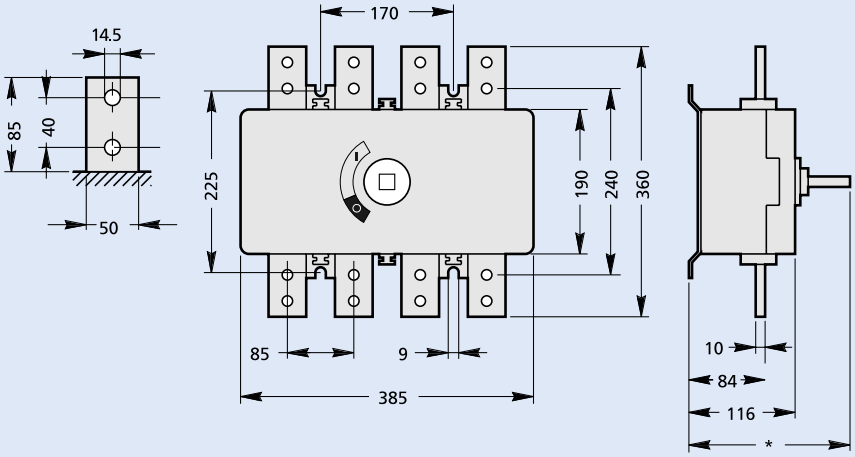

Dumeco DMV 1600N

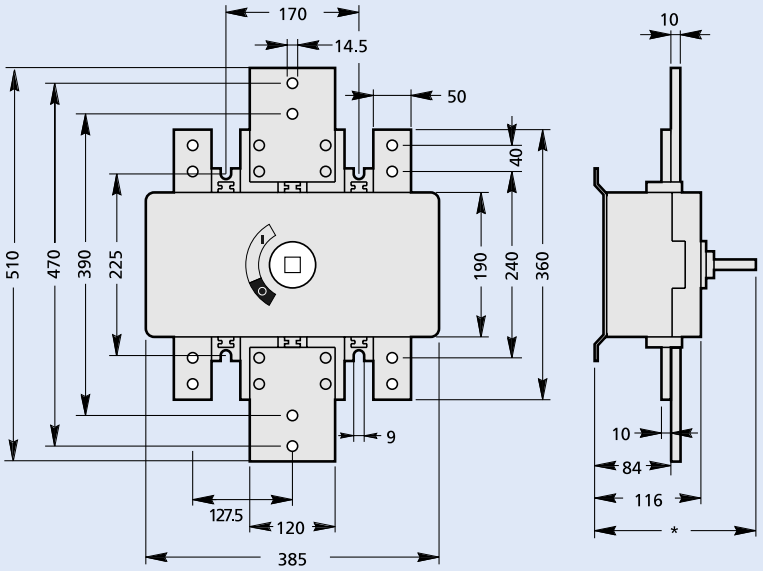

Dumeco DMV 2000N

*) Zależy od długości zastosowanego przedłużenia osi

Informacje techniczne

Dane techniczne - rozłączniki izolacyjne Dumeco DMV 160N-1000N

TYP		DMV 160N	DMV 250N	DMV 400N	DMV 630N	DMV 1000N
Prąd cieplny umowny łącznika w otwartej przestrzeni	I_{th}	160 A	250 A	400 A	630 A	1000 A
Prąd cieplny umowny łącznika w obudowie	I_{the}	160 A	250 A	400 A	630 A	1000 A
Znamionowy prąd ciągły	I_u	160 A	250 A	400 A	630 A	1000 A
Napięcie znamionowe robocze DC	U_e	440 V_{dc}	440 V_{dc}	440 V_{dc}	440 V_{dc}	440 V_{dc}
Napięcie znamionowe robocze AC	U_e	690 V_{dc}	690 V_{dc}	690 V_{dc}	690 V_{dc}	690 V_{dc}
Znamionowe napięcie izolacji	U_i	1000 V	1000 V	1000 V	1000 V	1000 V
Znamionowe napięcie udarowe wytrzymywane	U_{imp}	8 kV	8 kV	8 kV	12 kV	12 kV
Znamionowy prąd roboczy						
Dla U_e = 415 V AC-21A	I_e	160 A	250 A	400 A	-	-
Dla U_e = 415 V AC-22A	I_e	160 A	250 A	400 A	-	-
Dla U_e = 500 V AC-21A	I_e	160 A	250 A	400 A	-	-
Dla U_e = 500 V AC-22A	I_e	160 A	250 A	400 A	-	-
Dla U_e = 690 V AC-21A	I_e	160 A	250 A	400 A	-	-
Dla U_e = 690 V AC-22A	I_e	160 A	250 A	400 A	-	-
Dla U_e = 415 V AC-21B	I_e	-	-	-	630 A	1000 A
Dla U_e = 415 V AC-22B	I_e	-	-	-	630 A	1000 A
Dla U_e = 500 V AC-21B	I_e	-	-	-	630 A	1000 A
Dla U_e = 500 V AC-22B	I_e	-	-	-	630 A	1000 A
Dla U_e = 690 V AC-21B	I_e	-	-	-	630 A	1000 A
Dla U_e = 690 V AC-22B	I_e	-	-	-	630 A	1000 A
Znamionowa moc robocza						
Dla U_e = 415 V AC-23A		90 kW	147 kW	180 kW	-	-
Dla U_e = 500 V AC-23A		75 kW	160 kW	180 kW	-	-
Dla U_e = 690 V AC-23A		-	132 kW	132 kW	-	-
Dla U_e = 415 V AC-23B		-	-	-	375 kW	425 kW
Dla U_e = 500 V AC-23B		-	-	-	425 kW	425 kW
Dla U_e = 690 V AC-23B		-	-	-	425 kW	425 kW
Znamionowa zdolność załączania/wyłączania prądu zgodnie z CSA						
Dla U_e = 460 V 10 hp		-	50 hp	60 hp	125 hp	150 hp
Dla U_e = 575 V 10 hp		-	60 hp	75 hp	150 hp	200 hp
Dla U_n = 600 V I_n	I_n	-	160 A	250 A	400 A	630 A
Znamionowy krótkotrwały prąd zwarciowy wytrzymywany	I_{cw}	8 kA-0,2s	12 kA-0,3 s	12 kA-0,3s	36 kA-0,3s	36 kA-0,3s
Znamionowy załączany prąd zwarciowy	I_{cm}	17,6 kA	26,5 kA	26,5 kA	76 kA	76 kA
Znamionowy warunkowy prąd zwarciowy						
Prąd zwarciowy wytrzymywany/załączany przy ochronie przez bezpiecznik		50 / 100 kA	50 / 100 kA	50 / 100 kA	50 / 100 kA	50 / 100 kA
Prąd odcięcia maks.		17 / 14,5 kA	40 / 33 kA	40 / 33 kA	70 / 65 kA	70 / 65 kA
Całka Joule'a maks.		600 / 67 kA^2s	1700 / 380 kA^2s	1700 / 380 kA^2s	42000 / 3200 kA^2s	42000 / 3200 kA^2s
Wkładka bezpiecznikowa	I_n	160 / 100 A	500 / 250 A	500 / 250 A	1000 / 630 A	1000 / 630 A
Styk pomocniczy						
Znamionowy prąd roboczy						
Dla U_e = 220 V AC-11	I_e	2 A	2 A	2 A	2 A	2 A
Dla U_e = 220 V DC-11	I_e	0,5 A	0,5 A	0,5 A	0,5 A	0,5 A
Dla U_e = 380 V AC-11	I_e	1,5 A	1,5 A	1,5 A	1,5 A	1,5 A
Znamionowy prąd roboczy zgodnie z normą IEC 60408						
Dla U_e = 220 V DC-21 (schemat I)	I_e	160 A	250 A	400 A	630 A	1000 A
Dla U_e = 440 V DC-21 (schemat III)	I_e	125 A	200 A	315 A	500 A	800 A
Dla U_e = 250 V DC-21 (schemat II)	I_e	125 A	200 A	315 A	500 A	800 A
Dla U_e = 220 V DC-22 (schemat I)	I_e	160 A	250 A	315 A	630 A	-
Dla U_e = 440 V DC-22 (schemat III)	I_e	125 A	200 A	315 A	500 A	630 A
Dla U_e = 250 V DC-22 (schemat II)	I_e	125 A	200 A	315 A	500 A	800 A
Dla U_e = 440 V DC-23 (schemat III)	I_e	125 A	200 A	200 A	500 A	630 A
Dla U_e = 250 V DC-23 (schemat II)	I_e	125 A	200 A	200 A	500 A	800 A
Schemat połączeń DC		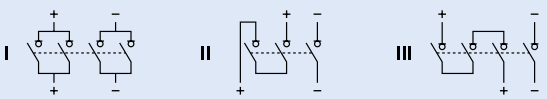				
Normy		IEC 60947-3				
Certyfikaty		KEMA-KEUR, Lloyd's (LR), Veritas, CSA[1)]				

[1)] Za wyjątkiem DMV 160N

EATON
Powering Business Worldwide

Informacje techniczne

Dane techniczne - rozłączniki izolacyjne Dumeco DMV 1250N-2000N

TYP		DMV 1250N	DMV 1600N	DMV 2000N
Prąd cieplny umowny łącznika w otwartej przestrzeni	I_{th}	1250 A	1600 A	2000 A
Prąd cieplny umowny łącznika w obudowie	I_{the}	1250 A	1600 A	2000 A
Znamionowy prąd ciągły	I_u	1250 A	1600 A	2000 A
Znamione napięcie robocze	U_e	690 V	690 V	690 V
Znamionowe napięcie izolacji	U_i	1000 V	1000 V	1000 V
Znamionowe napięcie udarowe wytrzymywane	U_{imp}	12 kV	12 kV	12 kV
Znamionowy prąd roboczy				
Dla U_e = 415 V AC-21A	I_e	1250 A	1600 A	-
Dla U_e = 415 V AC-21B		-	-	2000 A
Dla U_e = 415 V AC-22A	I_e	1250 A	1600 A	-
Dla U_e = 415 V AC-22B		-	-	2000 A
Dla U_e = 500 V AC-21A	I_e	1250 A	1600 A	-
Dla U_e = 500 V AC-21B		-	-	2000 A
Dla U_e = 500 V AC-22A	I_e	1250 A	1600 A	-
Dla U_e = 500 V AC-22B		-	-	2000 A
Dla U_e = 690 V AC-21A	I_e	1250 A	1600 A	-
Dla U_e = 690 V AC-21B		-	-	2000 A
Dla U_e = 690 V AC-22A	I_e	1250 A	1600 A	-
Dla U_e = 690 V AC-22B		-	-	2000 A
Znamionowa moc robocza				
Dla U_e = 415 V AC-23A		750 kW	750 kW	750 kW
Dla U_e = 500 V AC-23A		630 kW	630 kW	630 kW
Dla U_e = 690 V AC-23A		630 kW	630 kW	630 kW
Znamionowy krótkotrwały prąd zwarciowy wytrzymywany	I_{cw}	50 kA-1 s	50 kA-1 s	50 kA-1 s
Znamionowy załączany prąd zwarciowy	I_{cm}	110 kA	110 kA	110 kA
Styk pomocniczy				
Prąd znamionowy roboczy				
Dla U_e = 220 V AC-11	I_e	2 A	2 A	2 A
Dla U_e = 220 V DC-11	I_e	0.5 A	0.5 A	0.5 A
Dla U_e = 380 V AC-11	I_e	1.5 A	1.5 A	1.5 A
Normy		IEC 60947-3		
Certyfikaty		KEMA-KEUR, Lloyd's (LR), Veritas, CSA		

Przekroje zacisków połączeniowych - rozłączniki izolacyjne Dumeco DMV 160N

Typ połączenia (miedź)	Przekrój	Moment dokręcania
Linka	6 - 70 mm^2	7 Nm
Linka elastyczna	6 - 70 mm^2	7 Nm

EATON
Powering Business Worldwide

Informacje techniczne

Dane techniczne - przełączniki 1-0-2 i przełączniki 6/8 biegunowe (0-1) do DMV

Wymiary w poziomie - przełączniki 1-0-2 i przełączniki 6/8 biegunowe (0-1) do rozłączników Dumeco

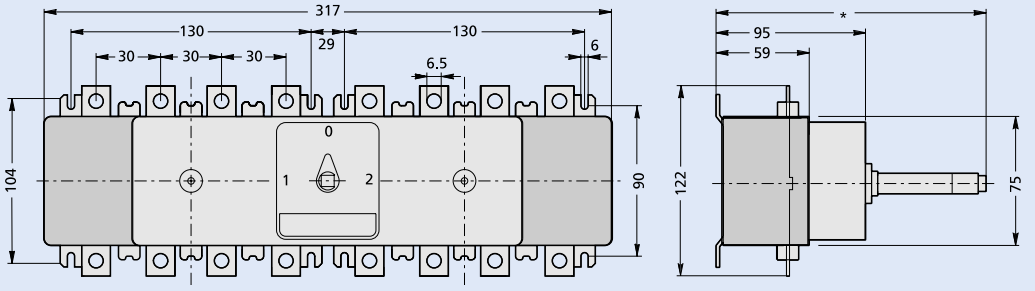

Przełącznik 1-0-2 do Dumeco DMV 160N

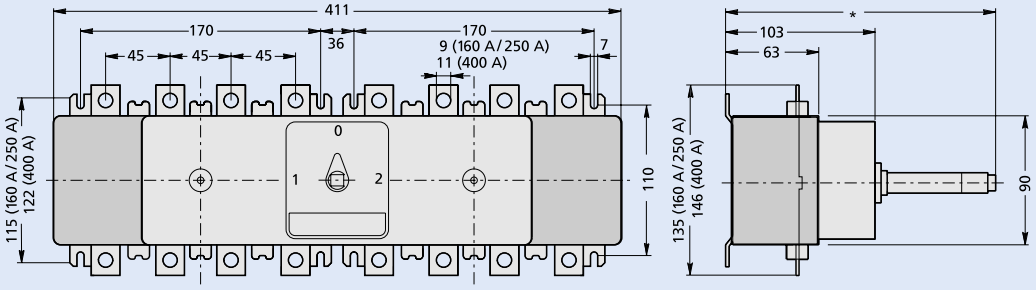

Przełącznik 1-0-2 do Dumeco DMV 250N i 400N

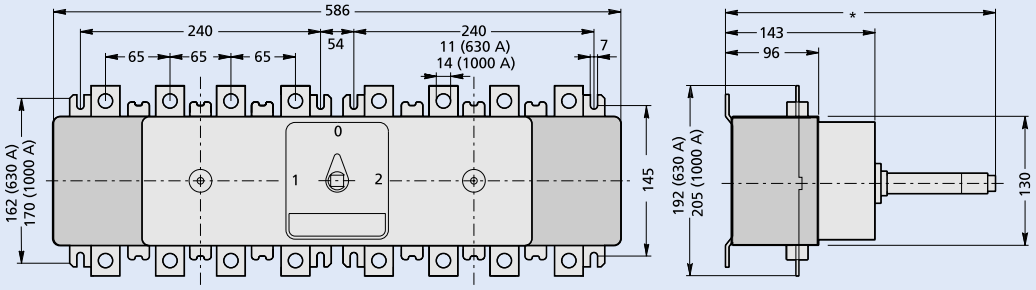

Przełącznik 1-0-2 do Dumeco DMV 630N i 1000N

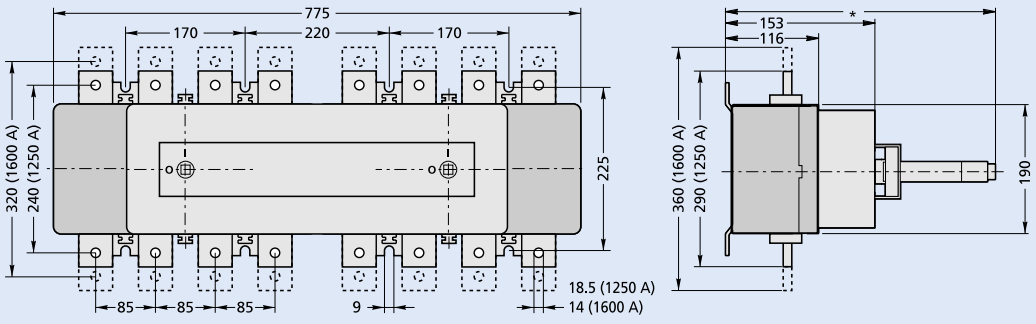

Przełącznik 1-0-2 do Dumeco DMV 1250N i 1600N

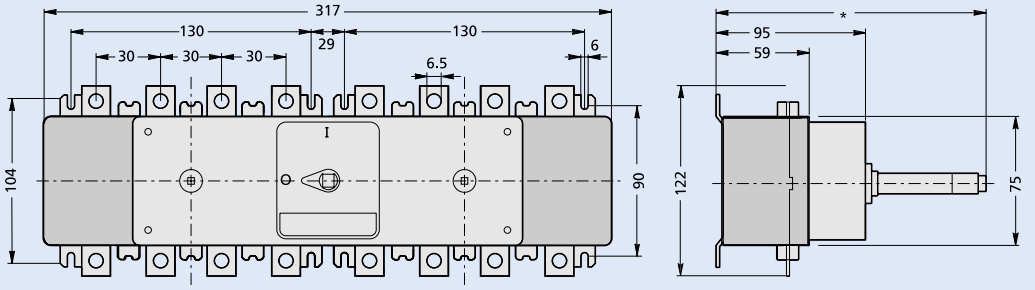

Przełącznik 6/8 biegunowy (0-1) do DMV 160N

*) Zależy od długości zastosowanego przedłużenia osi.

EATON
Powering Business Worldwide

Informacje techniczne

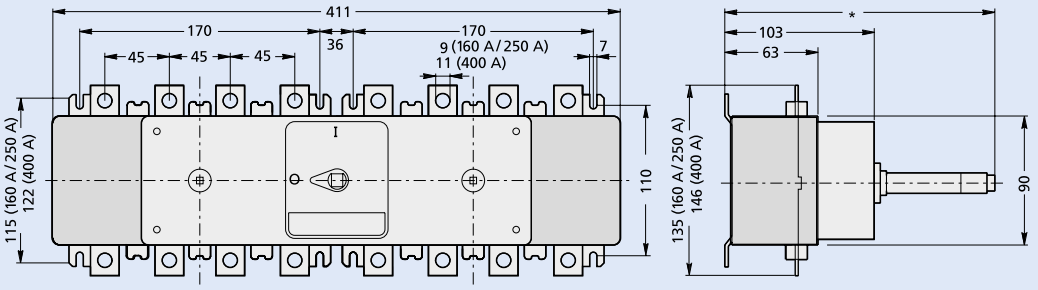

Przełącznik 6/8 biegunowy (0-1) do DMV 250N i DMV 400N

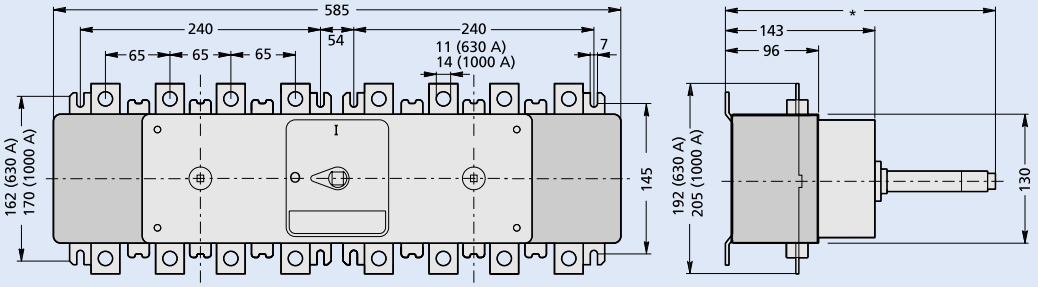

Przełącznik 6/8 biegunowy (0-1) do DMV 630N i DMV 1000N

*) Zależy od długości zastosowanego przedłużenia osi

Wymiary w poziomie - przełączniki 1-0-2 i przełączniki 6/8 biegunowe (0-1) do rozłączników Dumeco

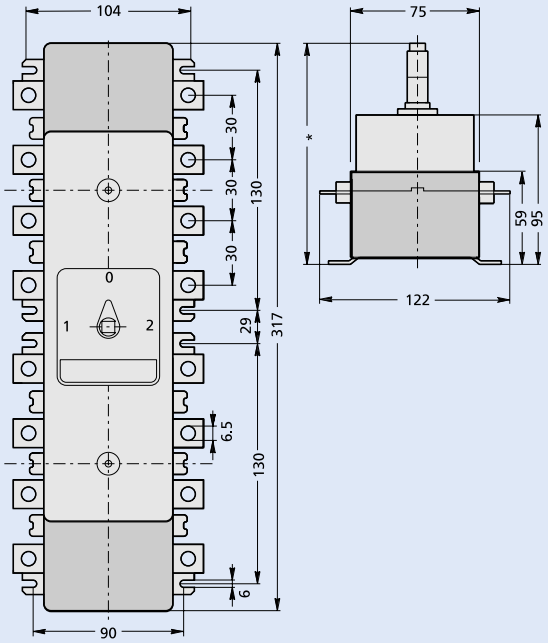

Przełącznik 1-0-2 do Dumeco DMV 160N

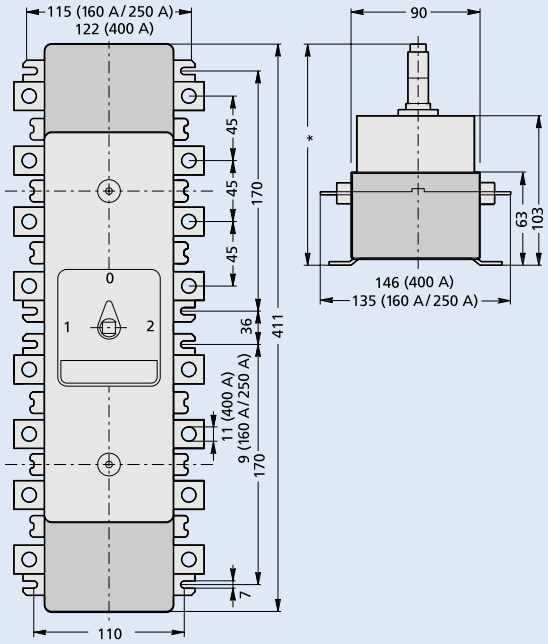

Przełącznik 1-0-2 do Dumeco DMV 250N i DMV 400N

*) Zależy od długości zastosowanego przedłużenia osi.

Powering Business Worldwide

Informacje techniczne

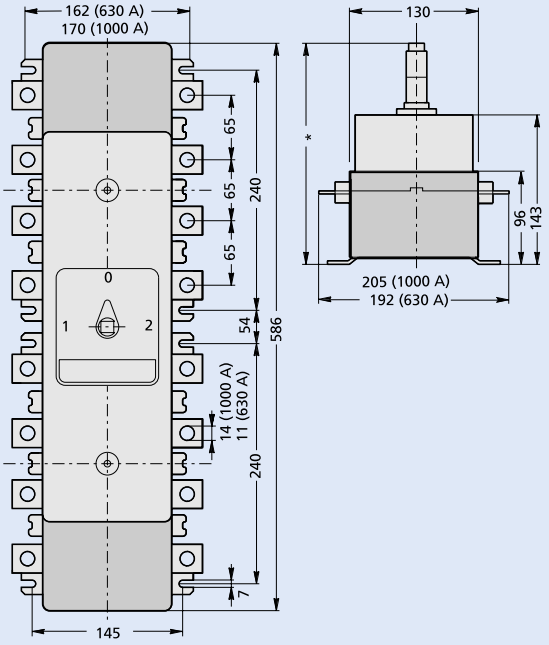

Przełącznik 1-0-2 do Dumeco DMV 630N i DMV 1000N

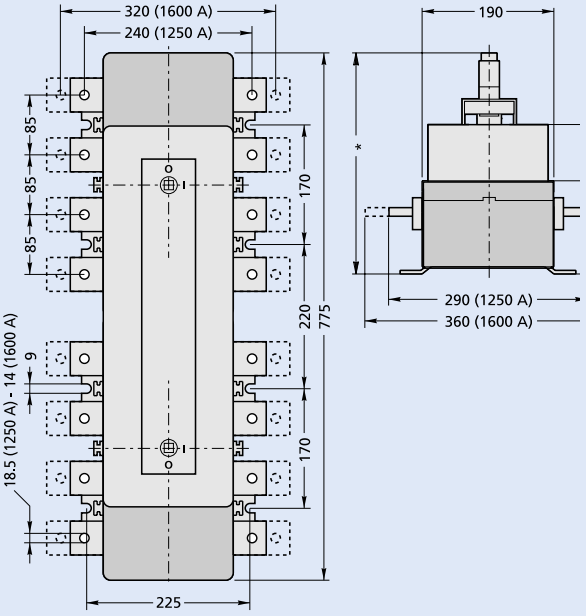

Przełącznik 1-0-2 do Dumeco DMV 1250N i DMV 1600N

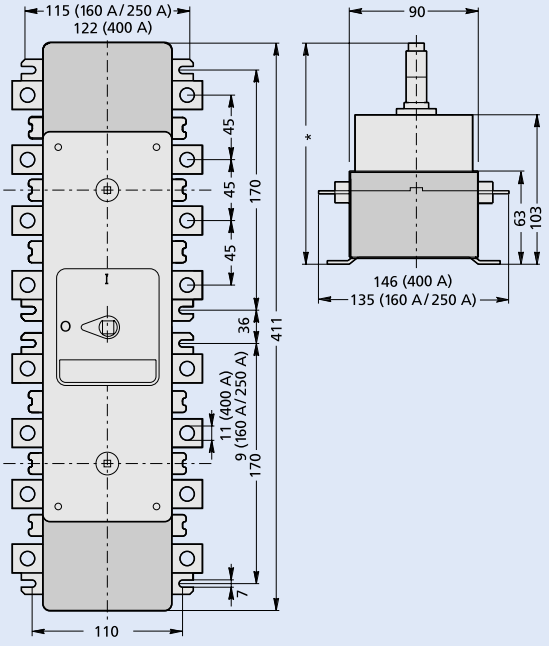

Przełącznik 6/8 biegunowy (0-1) do DMV 250N i DMV 400N

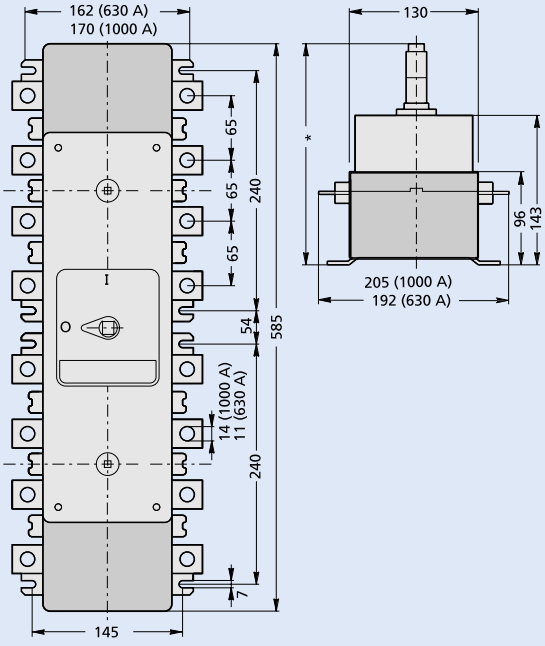

Przełącznik 6/8 biegunowy (0-1) do DMV 630N i DMV 1000N

*) Zależy od długości zastosowanego przedłużenia osi

Powering Business Worldwide

Informacje techniczne

Dane techniczne - rozłączniki izolacyjne DCM

Wymiary - rozłączniki izolacyjne DCM

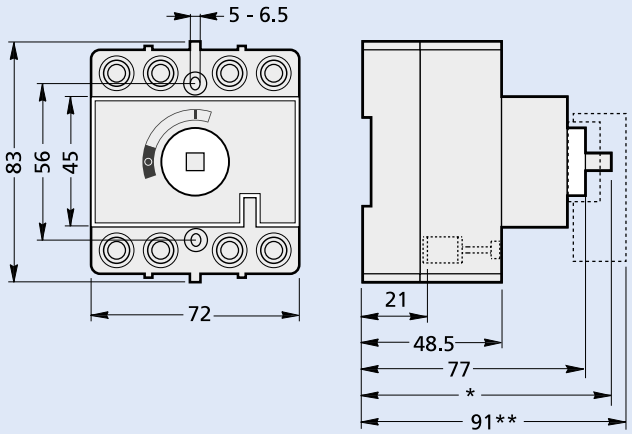

DCM 40 i DCM 63
*) Wymiar zależy od zastosowanego przedłużenia osi

Dane techniczne - rozłączniki izolacyjne DCM

TYP		DCM 40	DCM 63
Prąd cieplny umowny łącznika w otwartej przestrzeni	I_{th}	40 A	63 A
Prąd cieplny umowny łącznika w obudowie	I_{the}	40 A	63 A
Znamionowy prąd ciągły	I_u	40 A	63 A
Znamionowe napięcie robocze	U_e	415 V	415 V
Znamionowe napięcie izolacji	U_j	690 V	690 V
Napięcie udarowe wytrzymywane	U_{imp}	6 kV	6kV
Znamionowy prąd roboczy			
Dla U_e = 415 V AC-21A	I_e	40 A	63 A
Dla U_e = 415 V AC-22A	I_e	40 A	63 A
Znamionowa moc robocza			
Dla U_n = 300 V	I_n	40 A	63 A
Znamionowy krótkotrwały prąd zwarciowy wytrzymywany	I_{cw}	1 kA-1 s	1,5 kA-1 s
Znamionowy załączany prąd zwarciowy	I_{cm}	1,4 kA	2,2 kA
Znamionowy warunkowy prąd zwarciowy			
Prąd zwarciowy wytrzymywany			
/załączany przy ochronie przez bezpiecznik		50 kA	50 kA
Prąd odcięcia	max.	7 kA	7 kA
Całka Joule'a	max.	12 kA^2s	12 kA^2s
Wkładka bezpiecznikowa	I_n	50 A	50 A
Styk pomocniczy			
Znamionowy prąd roboczy			
Dla U_e = 220 V AC-11	I_e	2 A	2 A
Dla U_e = 220 V DC-11	I_e	0,5 A	0,5 A
Dla U_e = 380 V AC-11	I_e	1,5 A	1,5 A
Normy		EN-IEC 60947-3	
Certyfikaty		KEMA-KEUR, Lloyd's (LR), Veritas, CSA	

Przekrój zacisków połączeniowych - rozłączniki izolacyjne DCM

TYP	DCM 40		DCM 63	
Typ połączenia (miedź)	**Przekrój**	**Moment dokręcania**	**Przekrój**	**Moment dokręcania**
Drut	2.5 - 16 mm^2	3 Nm	2.5 - 16 mm^2	3 Nm
Linka	1.5 - 25 mm^2	3 Nm	1.5 - 25 mm^2	3 Nm
Linka elastyczna	1.5 - 25 mm^2	3 Nm	1.5 - 25 mm^2	3 Nm

Dane techniczne - rozłączniki izolacyjne DMM

Wymiary - rozłączniki izolacyjne DMM

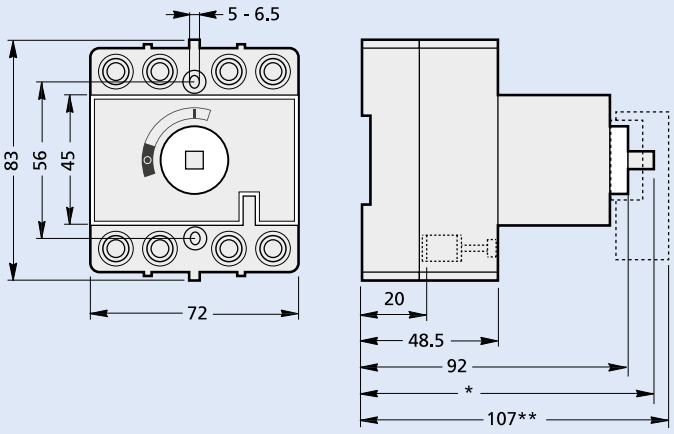

DMM 40, DMM 63

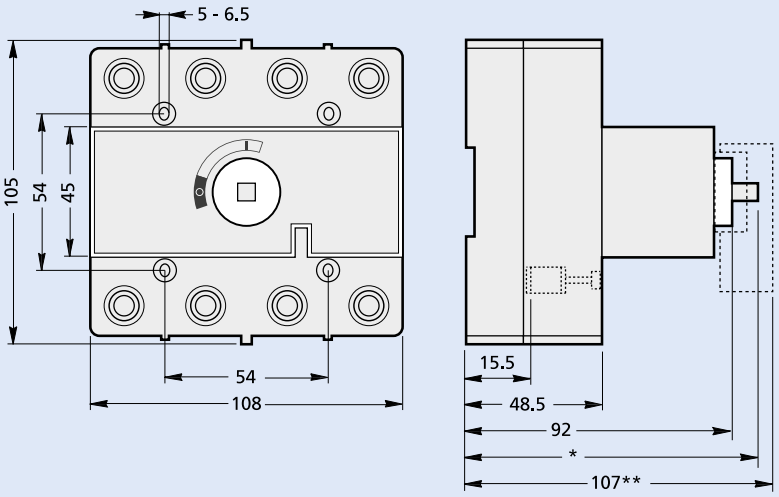

DMM 125

Informacje techniczne

Dane techniczne - rozłączniki izolacyjne DMM

TYP		DMM 40	DMM 63	DMM 125
Prąd cieplny umowny łącznika w otwartej przestrzeni	I_{th}	40 A	63 A	125 A
Prąd cieplny umowny łącznika w obudowie	I_{the}	40 A	63 A	125 A
Znamionowy prąd ciągły	I_u	40 A	63 A	125 A
Znamione napięcie robocze DC	U_e	220 V_{dc}	220 V_{dc}	220 V_{dc}
Znamionowe napięcie robocze AC	U_e	690 V_{dc}	690 V_{dc}	690 V_{dc}
Znamionowe napięcie izolacji	U_i	690 V	690 V	690 V
Udarowe napięcie wytrzymywane	U_{imp}	6 kV	6 kV	6 kV
Znamionowy prąd roboczy				
Dla U_e = 415 V AC-21A	I_e	40 A	63 A	125 A
Dla U_e = 415 V AC-22A	I_e	40 A	63 A	125 A
Dla U_e = 500 V AC-21A	I_e	40 A	63 A	125 A
Dla U_e = 500 V AC-22A	I_e	40 A	63 A	125 A
Dla U_e = 690 V AC-21A	I_e	40 A	63 A	125 A
Dla U_e = 690 V AC-22A	I_e	40 A	63 A	125 A
Znamionowa moc robocza				
Dla U_e = 415 V AC-23A		22 kW	30 kW	30 kW
Dla U_e = 500 V AC-23A		22 kW	22 kW	45 kW
Dla U_e = 690 V AC-23A		30 kW	30 kW	40 kW
Znamionowy prąd załączany/wyłączany zgodnie z certyfikatem CSA				
Dla U_e = 208/230 V		10 hp	15 hp	25 hp
Dla U_n = 300 V	I_n	40 A	63 A	125 A
Znamionowy krótkotrwały prąd zwarciowy wytrzymywany	I_{cw}	1 kA-1 s	1.5 kA-1 s	2.5 kA-1 s
Znamionowy załączany prąd zwarciowy	I_{cm}	1.4 kA	2.2 kA	3.6 kA
Znamionowy warunkowy prąd zwarciowy				
Prąd zwarciowy wytrzymywany/załączany przy ochronie przez bezpiecznik		50 kA / 100 kA	50 kA / 100 kA	50 kA
Prąd odcięcia	maks.	9.7 kA / 9.6 kA	9.7 kA / 9.6 kA	14.5 kA
Całka Joule'a	maks.	44 kA^2s / 9.5 kA^2s	44 kA^2s / 9.5 kA^2s	140 kA^2s
Wkładka bezpiecznikowa	I_n	80 A / 50 A	80 A / 50 A	125 A
Prąd znamionowy roboczy zgodnie z IEC 60408/ IEC 60947-3				
Dla U_e = 110 V DC-21	I_e	40 A	63 A	-
Dla U_e = 220 V DC-21	I_e	40 A	63 A	-
Dla U_e = 110 V DC-22	I_e	40 A	63 A	-
Dla U_e = 220 V DC-22	I_e	25 A	40 A	-
Dla U_e = 110 V DC-23	I_e	40 A	63 A	-
Dla U_e = 110 V DC-21B	I_e		-	125 A
Dla U_e = 220 V DC-21B	I_e	-	-	125 A
Dla U_e = 110 V DC-22B	I_e	-	-	125 A
Dla U_e = 220 V DC-22B	I_e	-	-	100 A
Dla U_e = 110 V DC-23B	I_e	-	-	125 A
Schemat połączenia DC		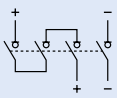		
Styk pomocniczy				
Prąd znamionowy roboczy				
Dla U_e = 220 V DC-11	I_e	2 A	2 A	2 A
Dla U_e = 220 V DC-11	I_e	0.5 A	0.5 A	0.5 A
Dla U_e = 380 V DC-11	I_e	1.5 A	1.5 A	1.5 A
Normy		IEC 60947-3		
Certyfikaty		KEMA-KEUR, Lloyd's (LR), Veritas, CSA		

Przekroje zacisków przyłączeniowych - rozłączniki izolacyjne DMM

TYP	DMM 40 i DMM 63		DMM 125	
Typ połączenia (miedź)	**Przekrój**	**Moment dokręcania**	**Przekrój**	**Moment dokręcania**
Drut	2.5 - 16 mm^2	3 Nm	-	-
Linka	1.5 - 25 mm^2	3 Nm	6 - 70 mm^2	7 Nm
Linka elastyczna	1.5 - 25 mm^2	3 Nm	6 - 70 mm^2	7 Nm

Powering Business Worldwide

Informacje techniczne

Dane techniczne - przełączniki QM sieć-agregat (1-0-2)

Wymiary - Przełączniki QM 1-0-2, 6 biegunów (2 x 3bieg.)

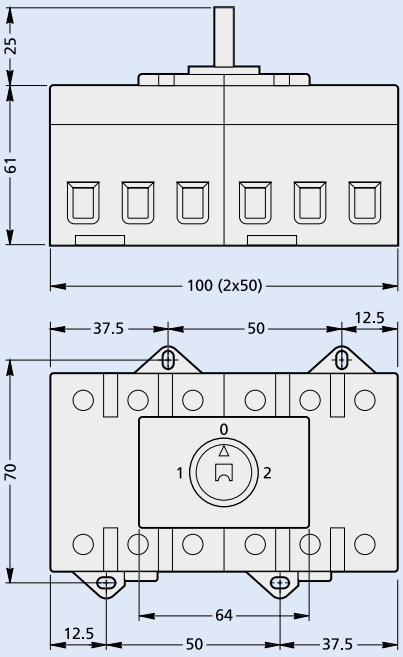

QM 63/3

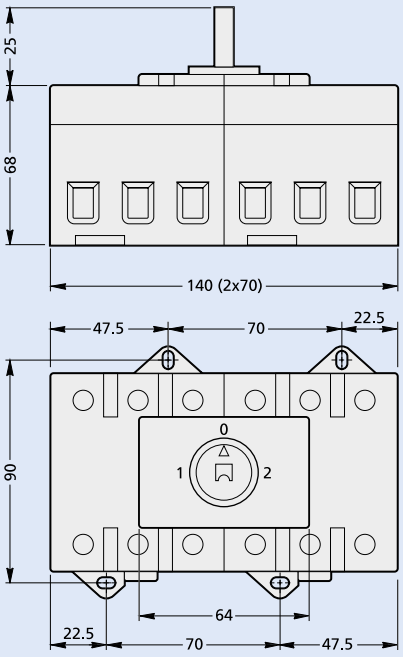

QM 100/3

Wymiary - Przełączniki QM 1-0-2, 8 biegunów (2 x 4bieg.)

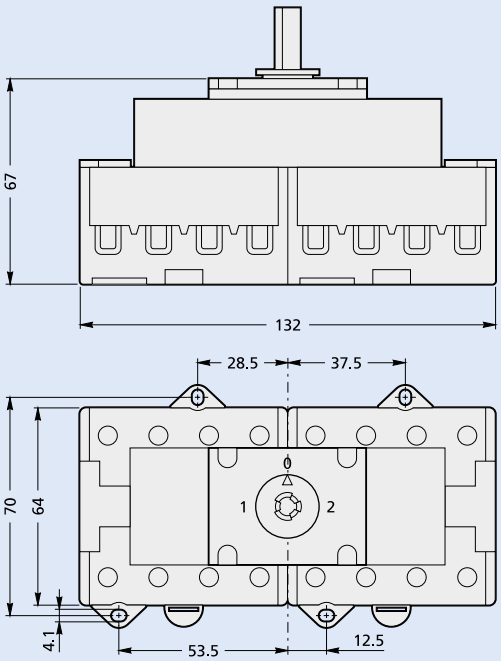

QM 40/3N i QM 63/3N

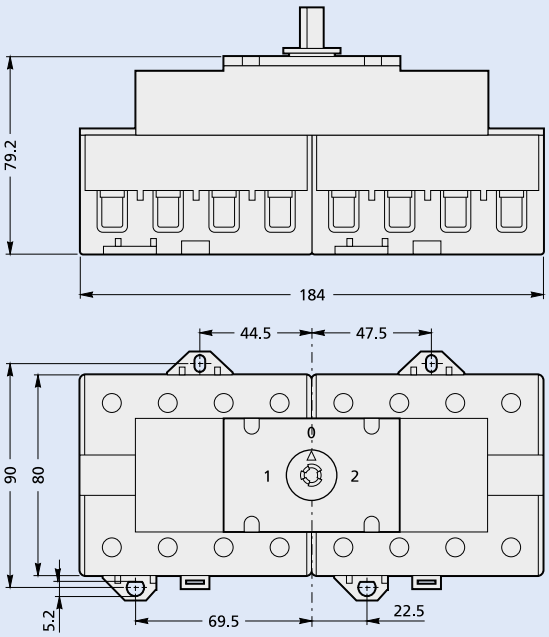

QM 100/3N

Powering Business Worldwide

Informacje techniczne

Dane techniczne - przełączniki QM 8-biegunów

TYP		QM 40	QM 63	QM 100
Prąd cieplny umowny łącznika w otwartej przestrzeni	I_{the}	40 A	63 A	100 A
Prąd cieplny umowny łącznika w obudowie	I_{the}	40 A	55 A	100 A
Znamionowy prąd ciągły	I_u	40 A	63 A	100 A
Znamione napięcie robocze	U_e	690 V	690 V	690 V
Znamionowe napięcie izolacji	U_i	690 V	690 V	690 V
Znamionowe napięcie udarowe wytrzymywane	U_{imp}	8 kV	8 kV	8 kV
Znamionowy prąd roboczy				
Dla U_e = 415 V AC-21A	I_e	40 A	63 A	100 A
Dla U_e = 240 V AC-22A	I_e	40 A	63 A	100 A
Dla U_e = 440 V AC-21A	I_e	40 A	63 A	100 A
Dla U_e = 440 V AC-22A	I_e	40 A	63 A	100 A
Dla U_e = 500 V AC-21A	I_e	40 A	63 A	100 A
Dla U_e = 500 V AC-22A	I_e	40 A	63 A	100 A
Dla U_e = 690 V AC-21A	I_e	40 A	63 A	100 A
Dla U_e = 690 V AC-22A	I_e	40 A	55 A	85 A
Znamionowy prąd/moc roboczy/a				
Dla U_e = 240 V AC-23A		7,5 kW	11 kW	22 kW
Dla U_e = 440 V AC-23A		15 kW	22 kW	37 kW
Dla U_e = 500 V AC-23A		18,5 kW	30 kW	45 kW
Dla U_e = 690 V AC-23A		15 kW	18,5 kW	30 kW
Dla U_e = 240 V AC-3		7,5 kW	11 kW	18,5 kW
Dla U_e = 440 V AC-3		11 kW	18,5 kW	30 kW
Dla U_e = 500 V AC-3		15 kW	22 kW	37 kW
Dla U_e = 690 V AC-3		11 kW	15 kW	22 kW
Znamionowy krótkotrwały prąd zwarciowy wytrzymywany	I_{cw}	0,5 kA-1	0,78 kA-1 s	1,85 kA-1 s
Znamionowy załączany prąd zwarciowy	I_{cm}	3 kA	3 kA	6 kA
Znamionowy warunkowy prąd zwarciowy				
Prąd zwarciowy wytrzymywany/załączany przy ochronie przez bezpiecznik		15 kA	15 kA	15 kA
Wkładka bezpiecznikowa	I_n	50 A	63 A	100 A
Biegun N przełączany				
Prąd cieplny umowny w obudowie	I_{the}	40 A	63 A	100 A
Znamionowy prąd roboczy				
Dla U_e = 500 V AC-22A	I_e	40 A	63 A	100 A
Styk pomocniczy				
Znamionowy prąd roboczy				
Dla U_e = 380 V AC-11	I_e	3 A	3 A	3 A
Dla U_e = 660 V AC-1	I_e	10 A	10 A	10 A
Normy		EN-IEC 60947-3		

Przekroje zacisków połączeniowych przełączników QM 8-biegunów

TYP	DMM 40 i DMM 63		DMM 125	
Typ połączenia (miedź)	**Przekrój**	**Moment dokręcania**	**Przekrój**	**Moment dokręcania**
Drut	2.5 - 16 mm^2	1,2 Nm	10 - 35 mm^2	2,5 Nm
Linka	2.5 - 16 mm^2	1,2 Nm	10 - 35 mm^2	2,5 Nm
Linka elastyczna	2.5 - 10 mm^2	1,2 Nm	10 - 35 mm^2	2,5 Nm

Rozłączniki bezpiecznikowe QSA 40-63A, rozmiar 0

Dane techniczne

Typ		QSA 40N0		QSA 63N0	
Prąd cieplny umowny łącznika w otwartej przestrzeni	I_{th}	40 A		63 A	
Prąd cieplny umowny łącznika w obudowie	I_{the}	40 A		63 A	
Znamionowy prąd ciągły	I_u	40 A		63 A	
Znamionowe napięcie robocze	U_e	690 V		690 V	
Znamionowe napięcie izolacji	U_i	800 V		800 V	
Napiecie udarowe wytrzymywane	U_{imp}	8 kV		8 kV	
Znamionowy prąd roboczy					
Dla U_e = 415 V AC-21A	I_e	40 A		63 A	
Dla U_e = 415 V AC-22A	I_e	40 A		63 A	
Dla U_e = 415 V AC-23A	I_e	40 A		63 A	
Dla U_e = 500 V AC-21A	I_e	40 A		63 A	
Dla U_e = 500 V AC-22A	I_e	40 A		63 A	
Dla U_e = 500 V AC-23A	I_e	40 A		63 A	
Dla U_e = 690 V AC-21A	I_e	40 A		63 A	
Dla U_e = 690 V AC-22A	I_e	40 A		63 A	
Dla U_e = 690 V AC-23A	I_e	40 A		63 A	
Znamionowa moc robocza					
Dla U_e = 415 V AC-23A		22 kW		30 kW	
Dla U_e = 500 V AC-23A		25 kW		45 kW	
Dla U_e = 690 V AC-23A		37 kW		59 kW	
Znamionowy warunkowy prąd zwarciowy Prąd zwarciowy wytrzymywany/załączany przy ochronie przez bezpiecznik		50 kA	100 kA	50 kA	100 kA
Maks. prąd odcięcia		14.5 kA	11 kA	14.5 kA	11 kA
Maks. całka Joule'a		140 kA^2s	18.4 kA^2s	140 kA^2s	18.4 kA^2s
Maks. wkładka NH.	I_n	125 A	63 A	125 A	63 A
Pasuje do wkładki o wymiarach		00/A3		00/A3	
Rozłączany biegun N Prąd cieplny umowny w obudowie	I_{the}	40 A		63 A	
Znamionowy prąd roboczy Dla U_e = 500 V AC-22B	I_e	40 A		63 A	
Nierozłączany biegun N Prąd cieplny umowny w obudowie	I_{the}	40 A		63 A	
Styk pomocniczy Znamionowy prąd roboczy					
Dla U_e = 400 V AC-15	I_e	4 A		4 A	
Dla U_e = 660 V AC-12	I_e	10 A		10 A	
Normy		EN-IEC 60947-3			
Certyfikaty		KEMA-KEUR, Lloyd's (LR), Veritas			

Powering Business Worldwide

Informacje techniczne

Rozłączniki bezpiecznikowe QSA 63-160A, rozmiar 1

Dane techniczne

Typ		QSA 63N1		QSA100N1		QSA125N1		QSA160N1	
Prąd cieplny umowny łącznika w przestrzeni otwartej	I_{th}	63 A		100 A		125 A		160 A	
Prąd cieplny umowny łącznika w obudowie	I_{the}	63 A		100 A		125 A		160 A	
Znamionowy prąd ciągły	I_u	63 A		100 A		125 A		160 A	
Znamionowe napięcie robocze	U_e	690 V		690 V		690 V		690 V	
Znamionowe napięcie izolacji	U_i	1000 V		1000 V		1000 V		1000 V	
Napięcie udarowe wytrzymywane	U_{imp}	8 kV		8 kV		8 kV		8 kV	
Znamionowy prąd roboczy[1]									
Dla U_e = 415 V AC-21B	I_e	63 A		100 A		125 A		160 A	
Dla U_e = 415 V AC-22B	I_e	63 A		100 A		125 A		160 A	
Dla U_e = 415 V AC-23B	I_e	63 A		100 A		125 A		125 A	
Dla U_e = 500 V AC-21B	I_e	63 A		100 A		125 A		160 A	
Dla U_e = 500 V AC-22B	I_e	63 A		100 A		125 A		160 A	
Dla U_e = 500 V AC-23B	I_e	63 A		100 A		125 A		125 A	
Dla U_e = 690 V AC-21B	I_e	63 A		100 A		125 A		160 A	
Dla U_e = 690 V AC-22B	I_e	63 A		100 A		125 A		160 A	
Dla U_e = 690 V AC-23B	I_e	63 A		100 A		125 A		160 A	
Znamionowa moc robocza[2]									
Dla U_e = 415 V AC-23B		30 kW		55 kW		59 kW		90 kW	
Dla U_e = 500 V AC-23B		45 kW		59 kW		80 kW		110 kW	
Dla U_e = 690 V AC-23B		59 kW		90 kW		110 kW		147 kW	
Znamionowy warunkowy prąd zwarciowy Prąd zwarciowy wytrzymywany/załączany przy ochronie przez bezpiecznik		50 kA	100 kA	50 kA	100 kA	50 kA	100 kA	50 kA	100 kA
Maks. odcięcie prądu		27 kA	23 kA	27 kA	23 kA	27 kA	23 kA	27 kA	23 kA
Maks. całka Joule'a		820 kA^{2}s	143 kA^{2}s	820 kA^{2}s	143 kA^{2}s	820 kA^{2}s	143 kA^{2}s	820 kA^{2}s	143 kA^{2}s
Maks. wkładka NH	I_n	315 A	160 A	315 A	160 A	315 A	160 A	315 A	160 A
Pasuje do wkładek o wymiarach		00/A3		00/A4 max. Ø 30		00/B1-B2		00/B1-B2	
Rozłączany biegun N Prąd cieplny umowny w obudowie	I_{the}	63 A		100 A		125 A		160 A	
Znamionowy prąd roboczy Dla U_e = 500 V AC-22B	I_e	63 A		100 A		125 A		160 A	
Nierozłączany biegun N Prąd cieplny umowny w obudowie	I_{the}	63 A		100 A		125 A		160 A	
Styk pomocniczy Znamionowy prąd roboczy									
Dla U_e = 400 V AC-15	I_e	4 A		4 A		4 A		4 A	
Dla U_e = 660 V AC-12	I_e	10 A		10 A		10 A		10 A	
Normy		EN-IEC 60947-3							
Certyfikaty		KEMA-KEUR, Lloyd's (LR), Veritas							

1) Prąd znamionowy dla napięcia 220 Vdc i 440 Vdc

2) Rated capacitor power on request.

Powering Business Worldwide

Informacje techniczne

Rozłączniki bezpiecznikowe QSA 200-400A, rozmiar 2

Dane techniczne

Typ		QSA 200N		QSA 250N		QSA 315N		QSA 400N	
Prąd cieplny umowny łącznika w otwartej przestrzeni	I_{th}	200 A		250 A		315 A		400 A	
Prąd cieplny umowny łącznika w obudowie	I_{the}	200 A		250 A		315 A		355 A1)	
Znamionowy prąd ciągły	I_u	200 A		250 A		315 A		355/400 A	
Znamionowe napięcie robocze	U_e	690 V		690 V		690 V		690 V	
Znamionowe napięcie izolacji	U_i	1000 V		1000 V		1000 V		1000 V	
Napięcie udarowe wytrzymywane	U_{imp}	12 kV		12 kV		12 kV		12 kV	
Znamionowy prąd roboczy[2]									
Dla U_e = 415 V AC-21B	I_e	200 A		250 A		315 A		400 A	
Dla U_e = 415 V AC-22B	I_e	200 A		250 A		315 A		400 A	
Dla U_e = 415 V AC-23B	I_e	200 A		250 A		315 A		400 A	
Dla U_e = 500 V AC-21B	I_e	200 A		250 A		315 A		400 A	
Dla U_e = 500 V AC-22B	I_e	200 A		250 A		315 A		400 A	
Dla U_e = 500 V AC-23B	I_e	200 A		250 A		315 A		400 A	
Dla U_e = 690 V AC-21B	I_e	200 A		250 A		315 A		400 A	
Dla U_e = 690 V AC-22B	I_e	200 A		250 A		315 A		400 A	
Dla U_e = 690 V AC-23B	I_e	200 A		250 A		315 A		400 A	
Znamionowa moc robocza[3]									
Dla U_e = 415 V AC-23B		110 kW		147 kW		184 kW		220 kW	
Dla U_e = 500 V AC-23B		140 kW		160 kW		220 kW		257 kW	
Dla U_e = 690 V AC-23B		184 kW		220 kW		295 kW		375 kW	
Znamionowa zdolność załączania/ wyłączania zgodnie z CSA									
Dla U_n = 600 V		200 hp		-		-		300 hp	
Dla U_n = 600 V In		200 A		-		-		260 A	
Znamionowy warunkowy prąd zwarciowy Prąd zwarciowy wytrzymywany/ załączany przy ochronie przez bezpiecznik		50 kA	100 kA	50 kA	100 kA	50 kA	100 kA	50 kA	100 kA
Maks. prąd odcięcia		57 kA	43 kA	57 kA	43 kA	57 kA	43 kA	57 kA	43 kA
Maks. całka Joule'a		13,000 kA^2s	986 kA^2s	13,000 kA^2s	986 kA^2s	13,000 kA^2s	986 kA^2s	13,000 kA^2s	986 kA^2s
Maks. wkładka NH	I_n	630 A	400 A	630 A	400 A	630 A	400 A	630 A	400 A
Do wkładek o rozmiarach		1-2/B1-B2	1-2/B1-B4	1-2/B1-B4		1-2/B1-B4			
Rozłączany biegun N Prąd cieplny umowny w obudowie	I_{the}	200 A		250 A		315 A		400 A	
Znamionowy prąd roboczy Dla U_e = 500 V AC-22B	I_e	200 A		250 A		315 A		400 A	
Nierozłączany biegun N Prąd cieplny umowny w obudowie	I_{the}	200 A		250 A		315 A		400 A	
Styk pomocniczy Znamionowy prąd roboczy									
Dla U_e = 400 V AC-15	I_e	4 A		4 A		4 A		4 A	
Dla U_e = 660 V AC-12	I_e	10 A		10 A		10 A		10 A	
Normy		EN-IEC 60947-3, CSA C22.2 no. 14							
Certyfikaty		KEMA-KEUR, Lloyd's (LR), Veritas, CSA							

1) 400 A w wentylowanej obudowie

2) Prąd znamionowy dla napięcia 220 Vdc i 440 Vdc

3) Moc znamionowa robocza

Powering Business Worldwide

Rozłączniki bezpiecznikowe QSA 400-630A, rozmiar 3

Dane techniczne

Typ		QSA 400		QSA 630		QSA 800	
Prąd cieplny umowny łącznika w otwartej przestrzeni	I_{th}	400 A		630 A		800 A	
Prąd cieplny umowny łącznika w obudowie	I_{the}	400 A		630 A		800 A	
Znamionowy prąd ciągły	I_u	400 A		630 A		800 A	
Znamionowe napięcie robocze	U_e	690 V		690 V		690 V	
Znamionowe napięcie izolacji	U_i	1000 V		1000 V		1000 V	
Napięcie udarowe wytrzymywane	U_{imp}	12 kV		12 kV		12 kV	
Prąd znamionowy roboczy							
Dla U_e = 415 V AC-21B	I_e	400 A		630 A		800 A	
Dla U_e = 415 V AC-22B	I_e	400 A		630 A		800 A	
Dla U_e = 415 V AC-23B	I_e	400 A		630 A		800 A	
Dla U_e = 500 V AC-21B	I_e	400 A		630 A		800 A	
Dla U_e = 500 V AC-22B	I_e	400 A		630 A		800 A	
Dla U_e = 500 V AC-23B	I_e	400 A		630 A		800 A	
Dla U_e = 690 V AC-21B	I_e	400 A		630 A		800 A	
Dla U_e = 690 V AC-22B	I_e	400 A		630 A		800 A	
Dla U_e = 690 V AC-23B	I_e	400 A		630 A		800 A	
Znamionowa moc robocza							
Dla U_e = 415 V AC-23B		220 kW		375 kW		500 kW	
Dla U_e = 500 V AC-23B		257 kW		475 kW		560 kW	
Dla U_e = 690 V AC-23B		375 kW		630 kW		900 kW	
Znamionowa zdolność załączania/ wyłączania zgodnie z CSA							
Dla U_n = 600 V		-		400 hp		-	
Dla U_n = 600 V In		-		400 A		-	
Znamionowy warunkowy prąd zwarciowy Prąd zwarciowy wytrzymywany/ załączany przy ochronie przez bezpiecznik		50 kA	100 kA	50 kA	100 kA	50 kA	100 kA
Maks. prąd odcięcia		64 kA	62.5 kA	64 kA	62.5 kA	65 kA	62.5 kA
Maks. całka Joule'a		13,000 kA^2s	3700 kA^2s	13,000 kA^2s	3700 kA^2s	15,000 kA^2s	3700 kA^2s
Maks. wkładka NH	I_n	800 A	630 A	800 A	630 A	800 A	630 A
Do wkładek o rozmiarach		3/C1-C3		3/C1-C3		C1-C3	
Rozłączany biegun N Prąd cieplny umowny w obudowie	I_{the}	400 A		630 A		630 A	
Znamionowy prąd roboczy Dla U_e = 500 V AC-22B	I_e	400 A		630 A		630 A	
Nierozłączany biegun N Prąd cieplny umowny w obudowie	I_{the}	400 A		630 A		800 A	
Styk pomocniczy Znamionowy prąd roboczy							
Dla U_e = 400 V AC-15	I_e	4 A		4 A		4 A	
Dla U_e = 660 V AC-12	I_e	10 A		10 A		10 A	
Normy		EN-IEC 60947-3, CSA C22.2 no. 14					
Certyfikaty		KEMA-KEUR, Lloyd's (LR), Veritas, CSA					

Powering Business Worldwide

Informacje techniczne

Wymiary - rozłączniki bezpiecznikowe QSA 40-63A, rozmiar 0

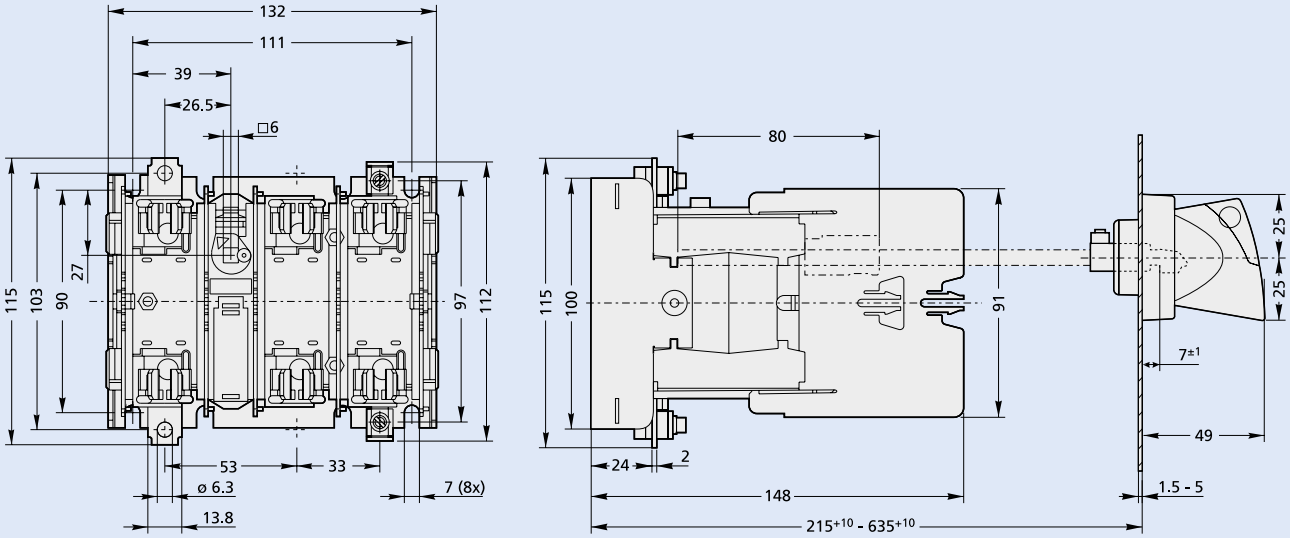

Typ QSA 40N0 - QSA 63N0

Wymiary - rozłączniki bezpiecznikowe QSA 63-160A, rozmiar 1

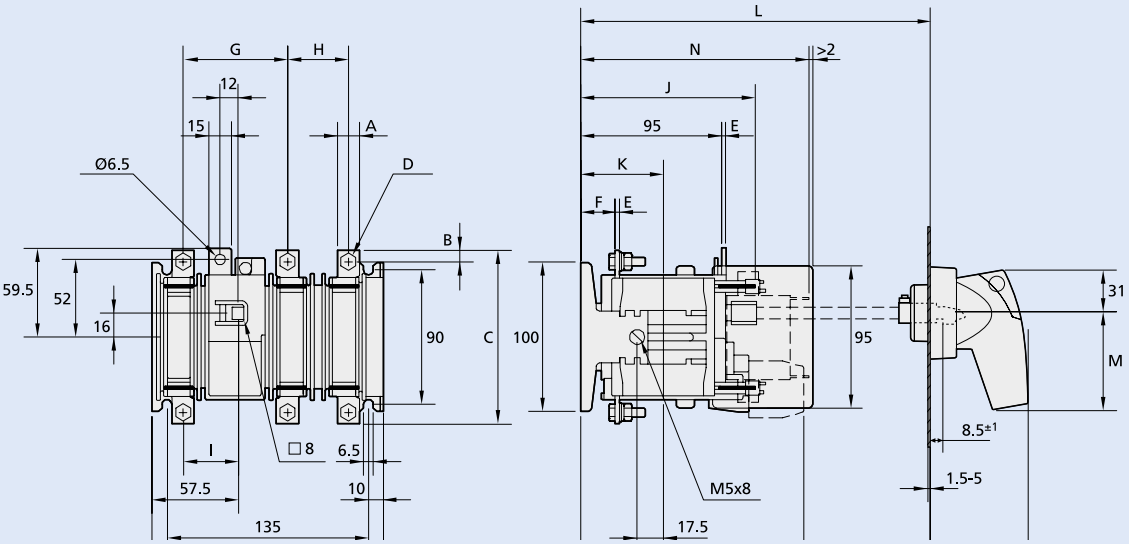

Typ QSA 63N1 - QSA 160N1

TYP	A	B	C	D	E	F	G	H	I	J	K	L	M	N
QSA 63N1-00	12	6	100	M5	2	24	72	38,5	38	118	55,5	200^{+10}-620^{+10}	62	155,5
QSA 100N1-00	15	7,5	116	M6	3	23	70	40,5	37	118	55,5	200^{+10}-620^{+10}	62	155,5
QSA 125N1-00	15	7,5	116	M6	3	23	70	40,5	37	118	55,5	200^{+10}-620^{+10}	62	155,5
QSA 160N1-00	20	10	127	M8	3	23	65	45,5	35	118	55,5	200^{+10}-620^{+10}	62	163

Powering Business Worldwide

Informacje techniczne

Wymiary - rozłączniki bezpiecznikowe QSA 200-400A, rozmiar 2

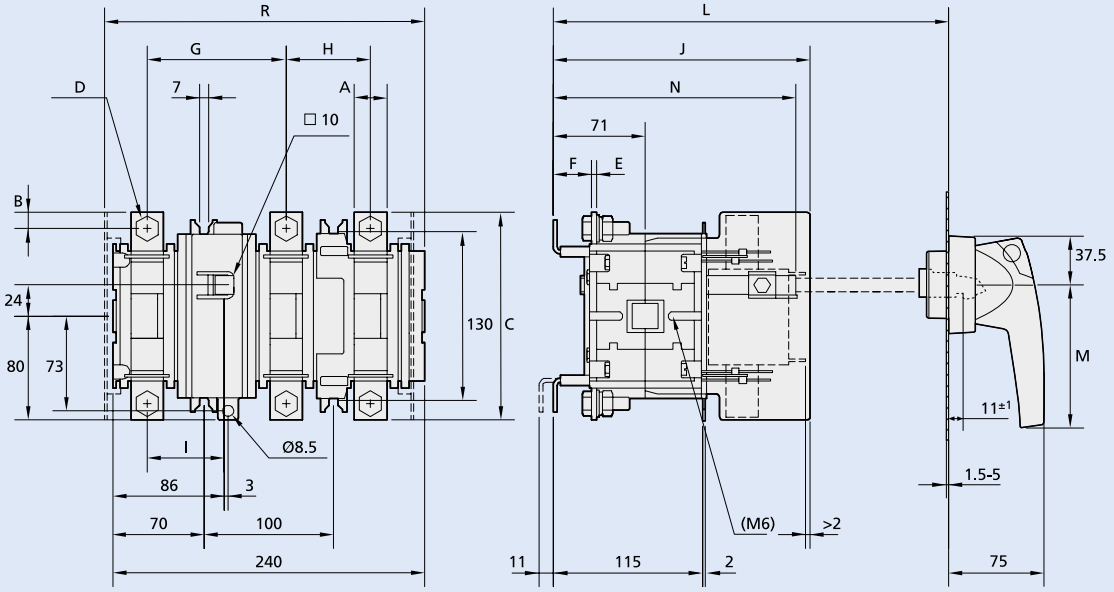

Typ QSA 160N - QSA 400N

TYP	A	B	C	D	E	F	G	H	I	J	K	L	M	N	R
QSA 200N-2	25	12,5	160	M10	4	29	107	65	59,5	198	160	205^{+10}-625^{+10}	140	188	246,5
QSA 250N-2	25	12,5	160	M10	4	29	107	65	59,5	198	160	205^{+10}-625^{+10}	140	188	246,5
QSA 315N-2	25	12,5	160	M10	6	27	107	65	59,5	198	160	205^{+10}-625^{+10}	140	188	246,5
QSA 400N-2	25	12,5	160	M10	6	27	107	65	59,5	198	160	205^{+10}-625^{+10}	140	188	246,5

Wymiary - rozłączniki bezpiecznikowe QSA 400-630A, rozmiar 3

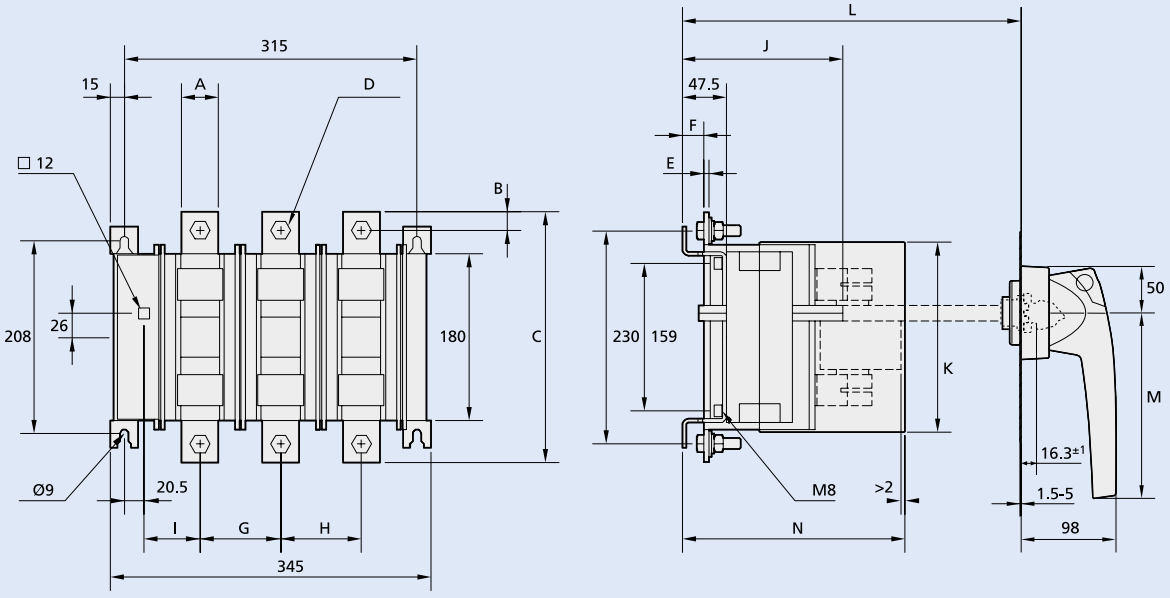

Typ QSA 400 - QSA 630

TYP	A	B	C	D	E	F	G	H	I	J	K	L	M	N
QSA 400-3	40	20	270	M12	6	23	87	87	60	173	205	320^{+10}-620^{+10}	200	240
QSA 630-3	40	20	270	M12	6	23	87	87	60	173	205	320^{+10}-620^{+10}	200	240

Powering Business Worldwide

Informacje techniczne

Wymiary - rozłączniki bezpiecznikowe QSA 40-400A z rozłączanym biegunem N

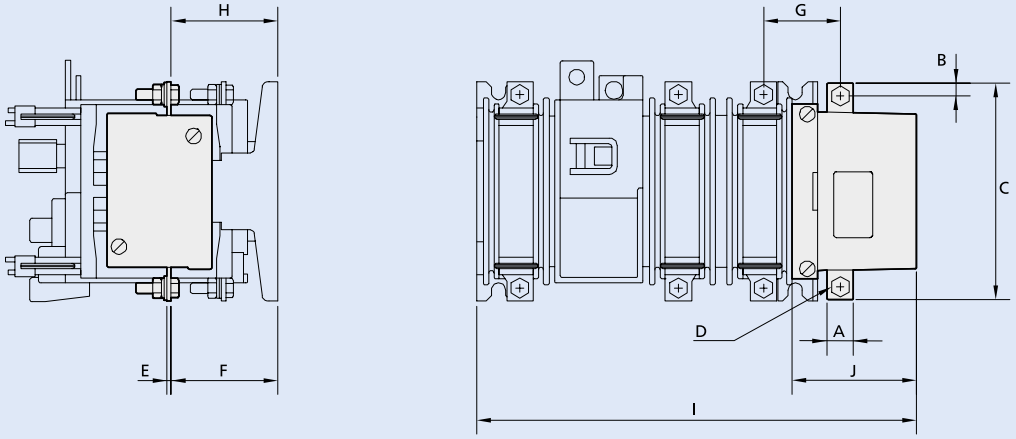

Typ QSA 40N0 - QSA 400N

TYP	A	B	C	D	E	F	G	H	I	J
QSA 40N0/QSA63NO	12	6	99	M5	4.5	48	35	45.5	177	45
QSA 63N1	12	6	99	M5	2	48,5	36	48.5	200	45
QSA 100N1	15	7,5	105	M6	4,5	48,5	33,5	46	200	45
QSA 125N1	15	7,5	105	M6	4,5	48,5	33,5	46	200	45
QSA 160N1	20	10	115	M8	4,5	48,5	32	46	200	45
QSA 200N	20	10	146	M8	4	69	53	69	299	53
QSA 250N	25	12,5	160	M10	4	69	55,5	69	299	53
QSA 315N	25	12,5	160	M10	4	69	55,5	69	299	53
QSA 400N	25	12,5	160	M10	4	69	55,5	69	299	53

Wymiary - rozłączniki bezpiecznikowe QSA 400-800A z rozłączanym biegunem N

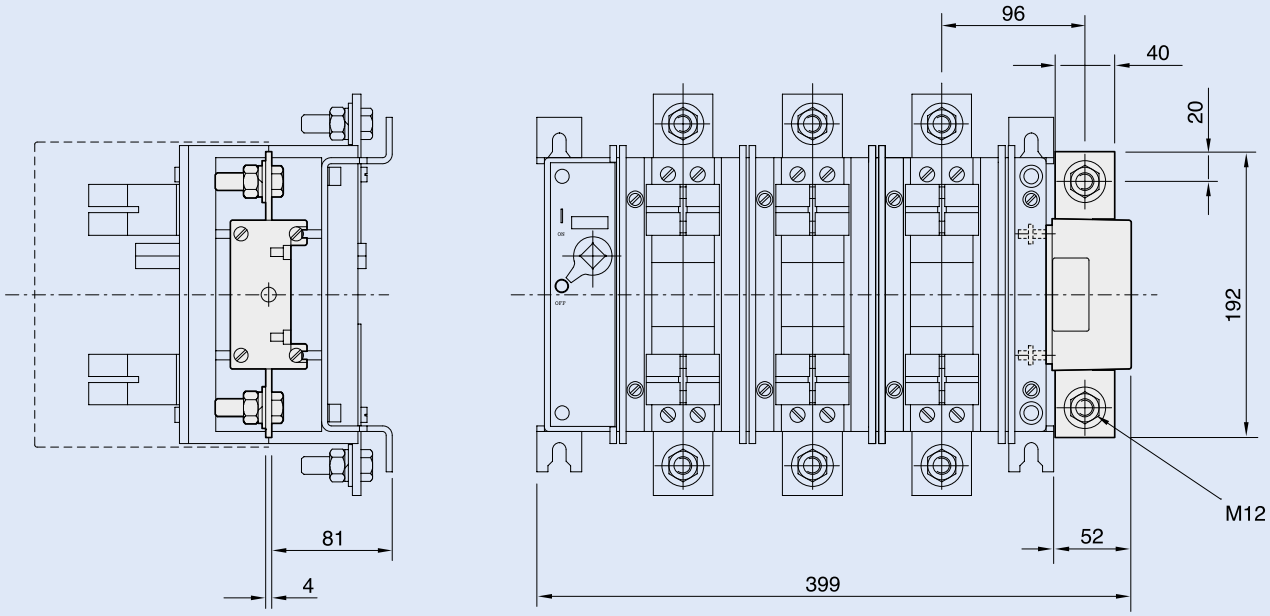

Typ QSA 400 - QSA 630

Powering Business Worldwide

Informacje techniczne

Wymiary - rozłączniki bezpiecznikowe QSA 40-400A z nierozłączanym biegunem N

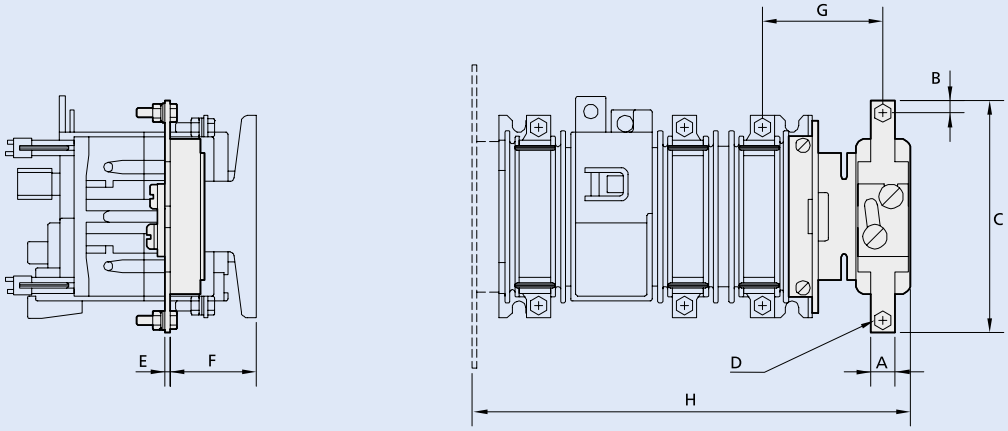

Typ QSA 40N0 - QSA 400N.

TYP	A	B	C	D	E	F	G	H
QSA 40N0/QSA63NO	12	6	114	M5	2.5	44	55	177
QSA 63N1	12	6	114	M5	2.5	41.5	57	203
QSA 100N1	15	7,5	116.5	M6	3	41.5	56	203
QSA 125N1	15	7,5	116.5	M6	3	41.5	56	216
QSA 160N1	20	10	127	M8	3	41.5	54	216
QSA 200N	20	10	146	M8	4	70	79	296.5
QSA 250N	25	12,5	160	M10	4	70	76.5	296.5
QSA 315N	25	12,5	160	M10	4	70	76.5	296.5
QSA 400N	25	12,5	160	M10	4	70	76.5	296.5

Wymiary - rozłączniki bezpiecznikowe QSA 400-800A z nierozłączanym biegunem N

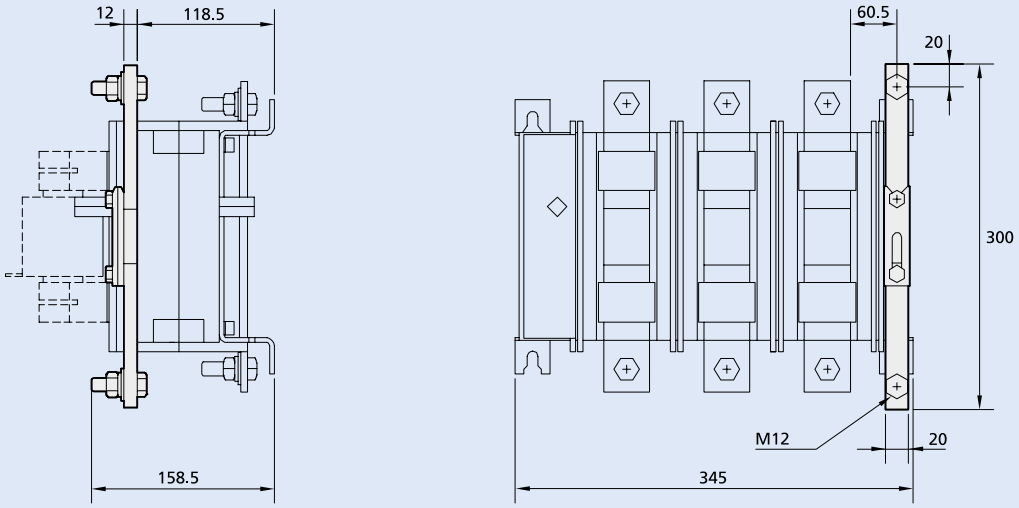

Typ QSA 400 - QSA 630

TYP	A	B	C	D	E	F	G	H	I
QSA 400	20	20	300	M12	12	118.5	60.5	158.5	345
QSA 630	20	20	300	M12	12	118.5	60.5	158.5	345
QSA 800	20	20	300	M12	12	118.5	60.5	158.5	345

Informacje techniczne

Dane techniczne - dźwignie napędowe

Wymiary - dźwignia napędu typ A

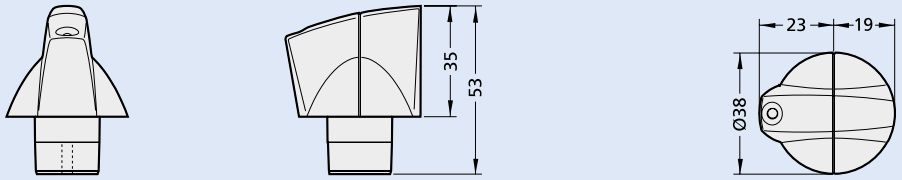

K1A

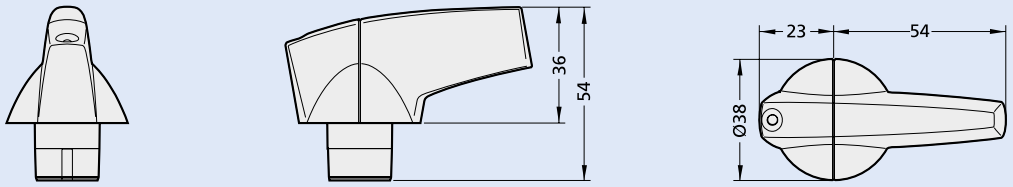

K2A K2SA

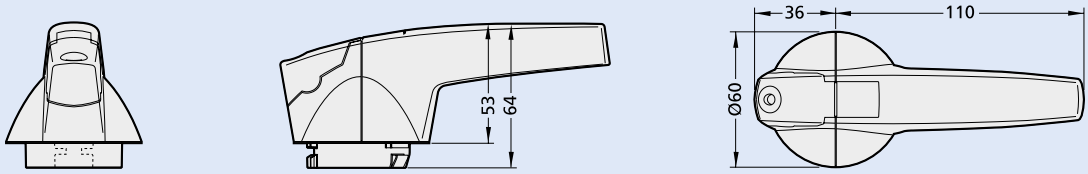

K3KA

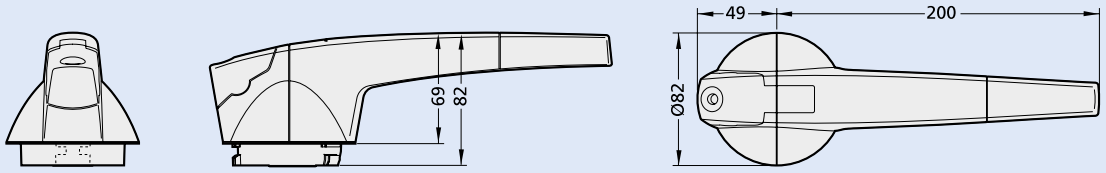

K4A

Wymiary - dźwignia napędu typ A, kształt T

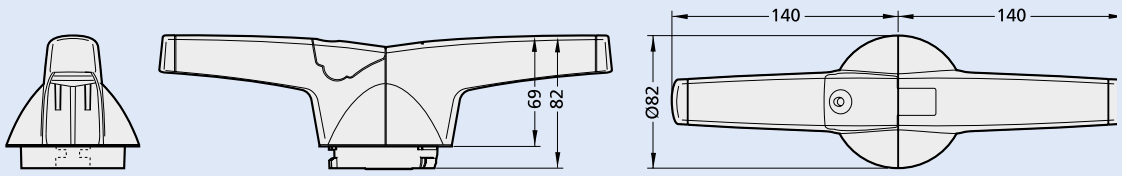

K5A

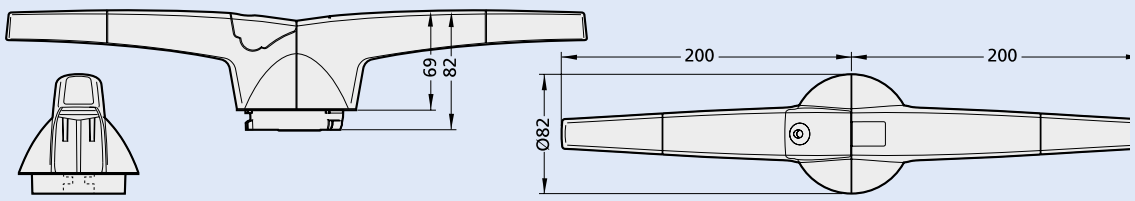

K6A

Informacje techniczne

Wymiary - dźwignia napędu typ C

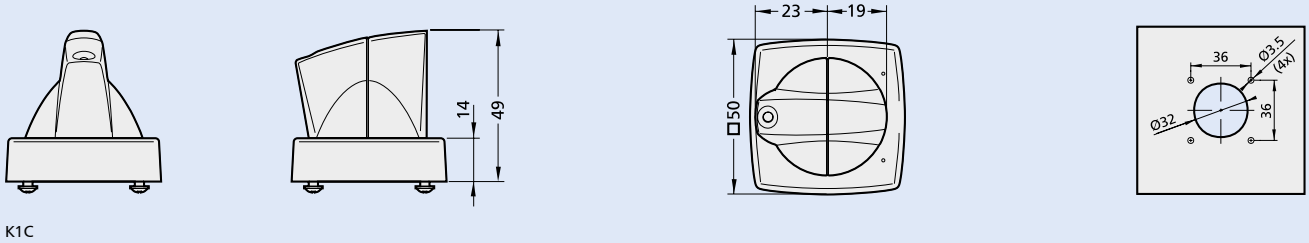

K1C

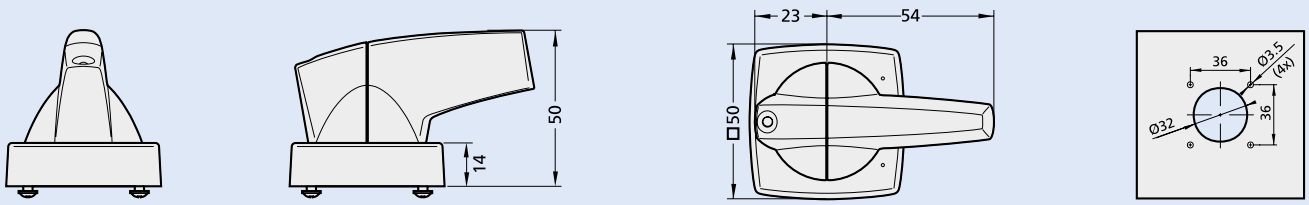

K2C, K2SC

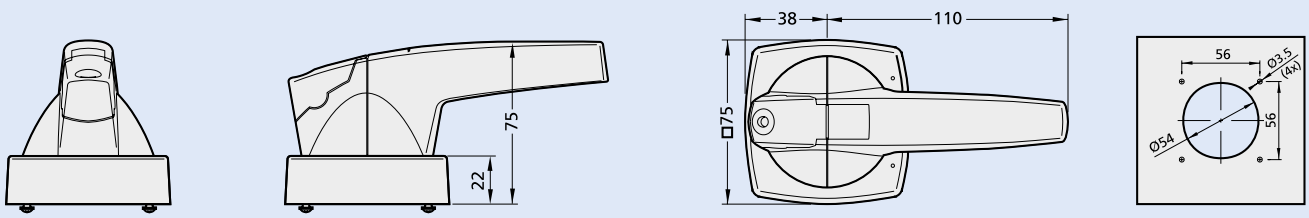

K3KC

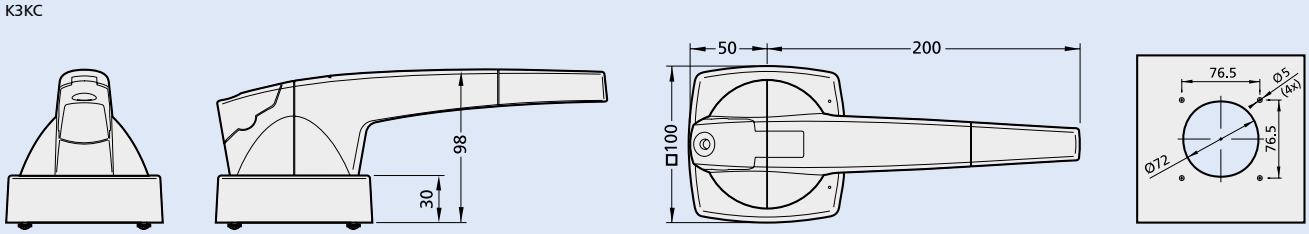

K4C

Wymiary - dźwignia napędu typ C, kształt T

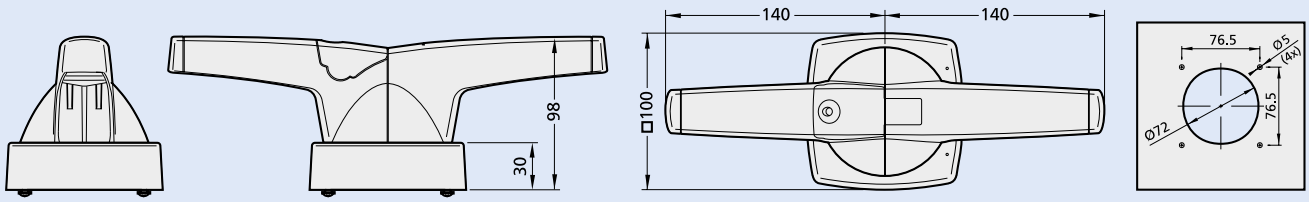

K5C

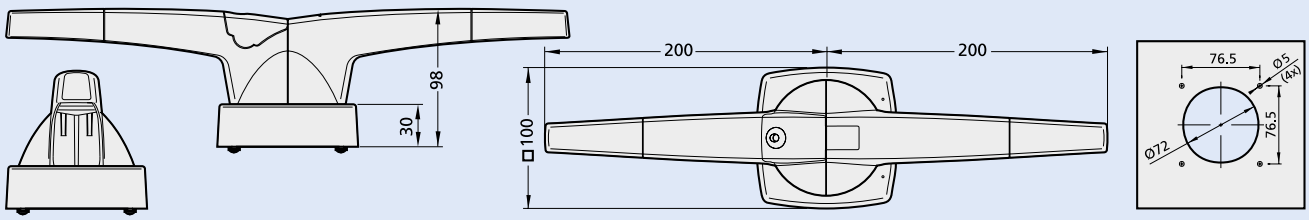

K6C

Informacje techniczne

Wymiary - dźwignia napędu typ D

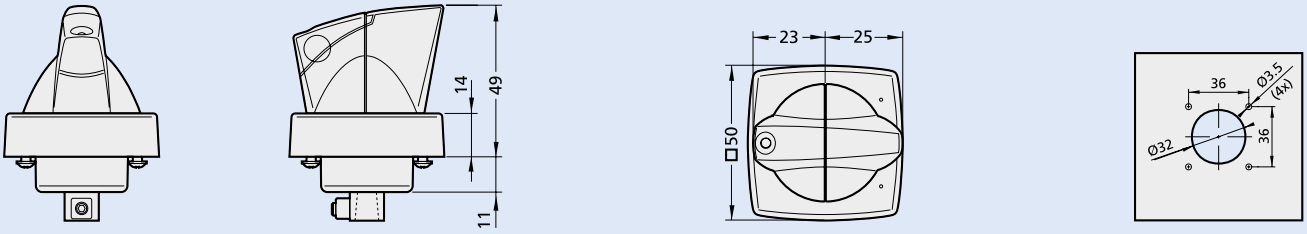

K1D

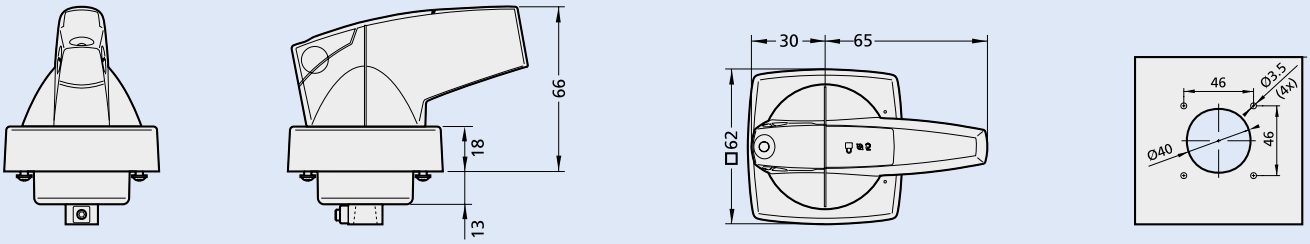

K2D, K2SD

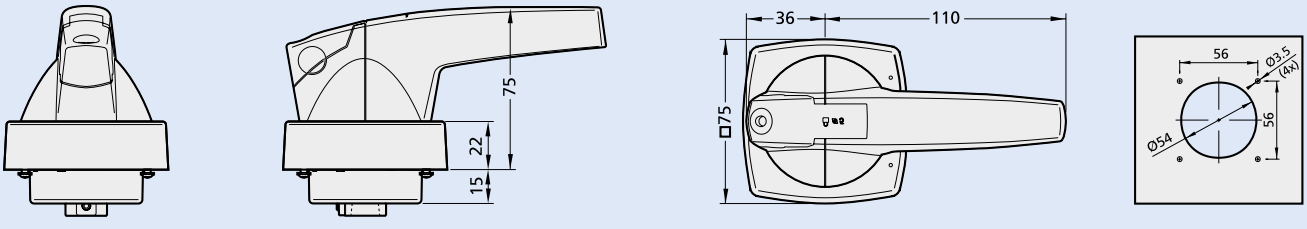

K3KD

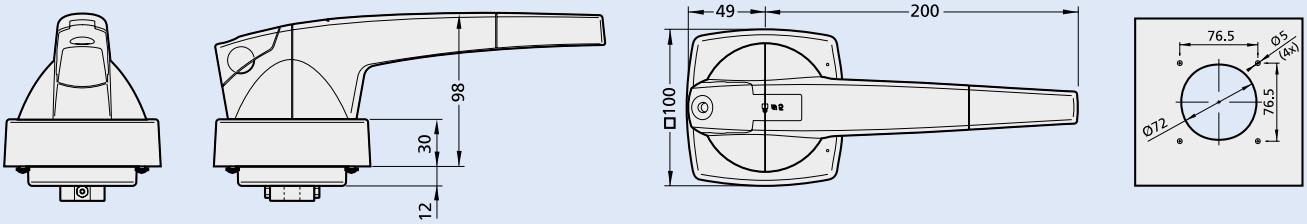

K4D

Wymiary - dźwignia napędu typ D, kształt T

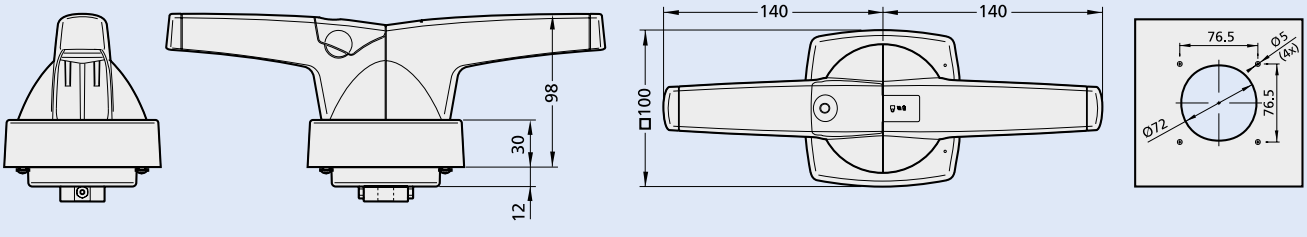

K5D

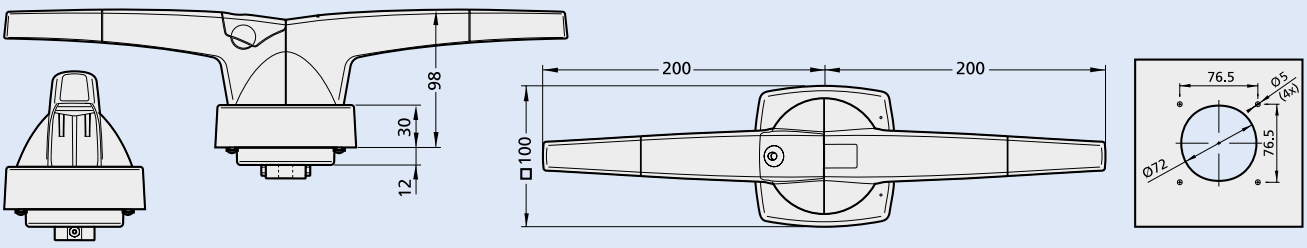

K6D

EATON
Powering Business Worldwide

Internet: www.moeller.pl

Biura:

Eaton Electric Sp. z o.o.
80-299 Gdańsk, ul. Galaktyczna 30
tel.: (58) 554 79 00, 10
fax: (58) 554 79 09, 19
e-mail: pl-gdansk@eaton.com

Biuro Katowice
40-203 Katowice, ul. Roździeńskiego 188b
tel.: (32) 258 02 90
fax: (32) 258 01 98
e-mail: pl-katowice@eaton.com

Biuro Poznań
60-171 Poznań, ul. Abpa A. Baraniaka 88 bud. C
tel.: (61) 863 83 55
tel.: (61) 867 75 44
e-mail: pl-poznan@eaton.com

Biuro Warszawa
02-146 Warszawa, ul. 17 Stycznia 45a
tel.: (22) 320 50 50
fax: (22) 320 50 51
e-mail: pl-warszawa@eaton.com

Przedstawiciele handlowi:

Białystok
694 430 995

Lublin
694 430 996
694 430 969

Łódź
694 430 955
694 430 979

Kraków
694 428 503

Rzeszów
694 428 517

Szczecin
694 428 518
694 430 927

Toruń
694 430 933

Wrocław
694 430 941
694 430 944

Eaton Corporation jest działającym globalnie koncernem przemysłowym z takimi segmentami działalności jak Electrical, Fluid Power, Truch i Automotive.

Dział urządzeń elektrycznych (Electrical) firmy Eaton to światowy lider w dziedzinie produktów i usług związanych z systemami kontroli i dystrybucji mocy, zasilaniem awaryjnym oraz automatyką przemysłową. Urządzenia elektryczne firmy Eaton, oferowane pod znanymi na świecie markami, takimi jak Cutler-Hammer®, MGE Office Protection Systems™, Powerware®, Holec®, MEM®, Santak® i Moeller®.

Więcej informacji znajduje się na
www.eaton.com

Eaton Electric Sp. z o.o.
80-299 Gdańsk, ul. Galaktyczna 30
tel.: (58) 554 79 00, 10
fax: (58) 554 79 09, 19
e-mail: pl-gdansk@eaton.com

© 2012 by Eaton Electric

Ponieważ nasze produkty są stale udoskonalane, zastrzegamy sobie prawo do wprowadzania zmian w wyglądzie i danych technicznych bez wcześniejszego uprzedzenia. Dane zawarte w niniejszej publikacji służą jedynie celom informacyjnym i nie mogą być podstawą roszczeń prawnych

www.moeller.pl

Powering Business Worldwide