

Type **NZM2-4-XIPA**

Artikel nr. **266778**

Powering Business Worldwide™

Leveringsprogramma

Toebehoren		Afdekking aansluitingen
		Voor afdekking NZM2(-4)-XKSA of NZM2(-4) of NZM2…(C)NA en N(S)2…NA
Toepasbaar voor		NZM2(-4), PN2(-4), N2(-4)

aanwijzingen

Type bevat delen voor één schakelaarzijde boven of onder voor 3- resp. 4-polige schakelaars.

Verhoging aanrakingsveiligheid naar IP2X.

Bij aanbouw op NZM2-..-(C)NA of NZM…-NA geldt:

Bij 2 aders maximale doorsnede 25 mm^2 resp. AWG4.

Technische gegevens ETIM 4.0

Uitvoering		-

Afmetingen

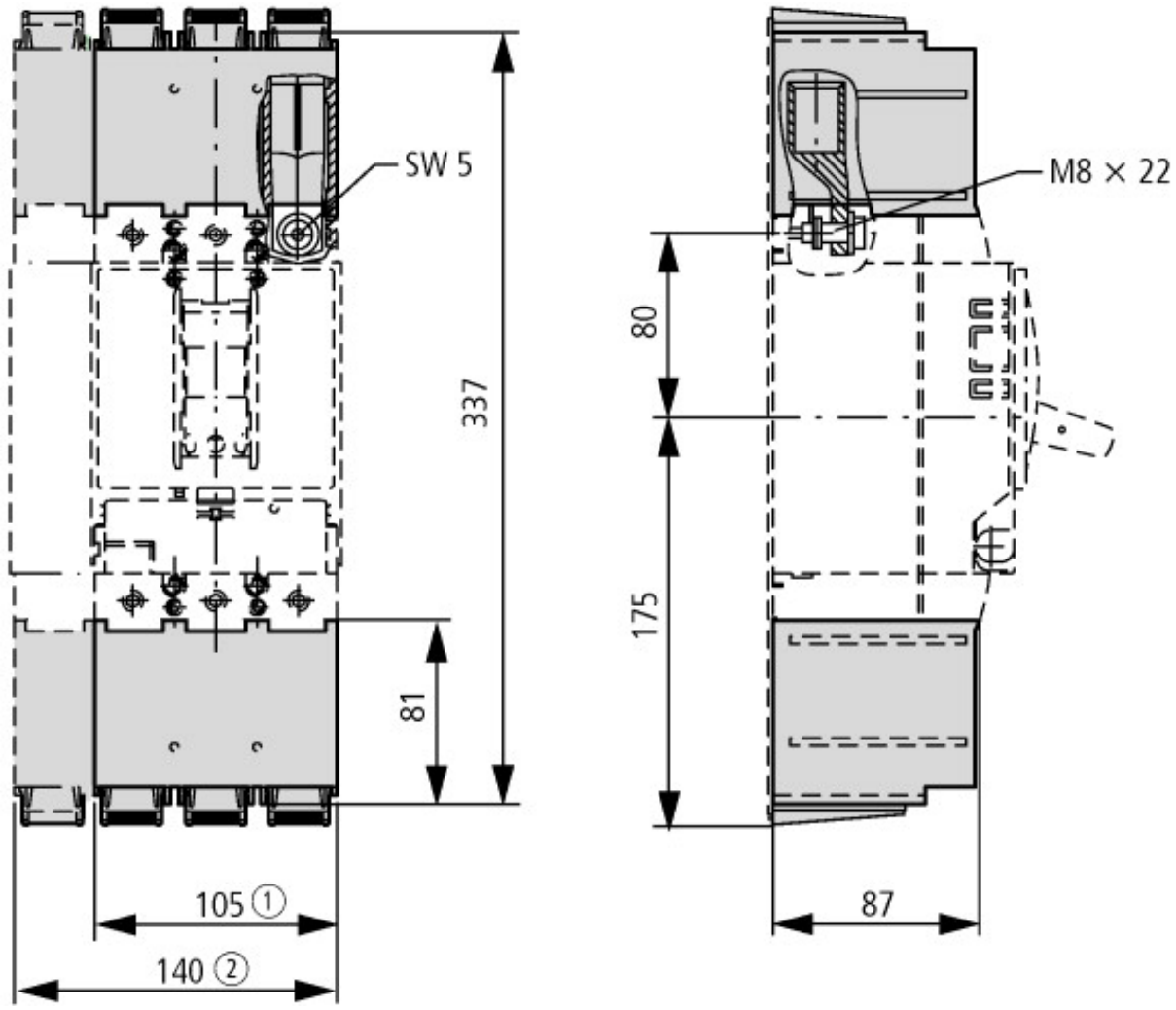

① 3-polig

② 4-polig

Overige productinformatie (links)

IL01219008Z (IL01219008Z) IP2X-vingeraanrakingsveilig	ftp://ftp.moeller.net/DOCUMENTATION/AWA_INSTRUCTIONS/IL01219008Z2010_10.pdf

© 05/2011 by Eaton Industries GmbH