Napędy przycisków ST22

Napęd pokrętny kluczem dwupołożeniowy S



Dane techniczne

Masa napędu	39,0 g

Budowa symbolu zamówieniowego

ST22- ☐

Rodzaj przycisku

SAA
SAV
SAC

Litera A określa pozycję wyjmowania klucza
Litera V określa pozycję, w której klucz nie może być wyciągnięty
Litera C określa pozycję, z której klucz powraca samoczynnie

Schematy

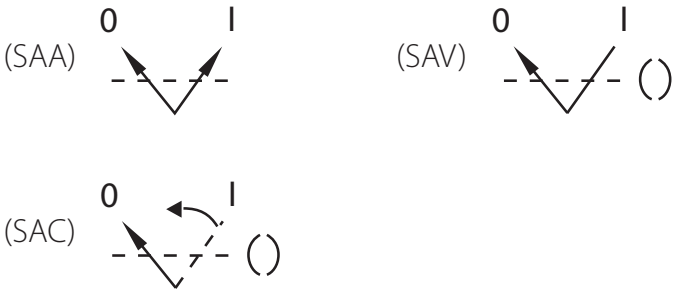

Wymiary

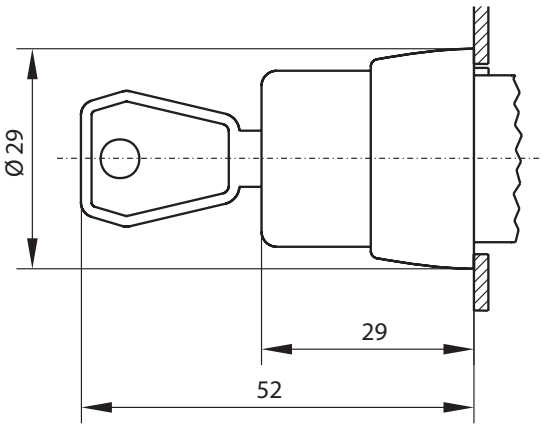

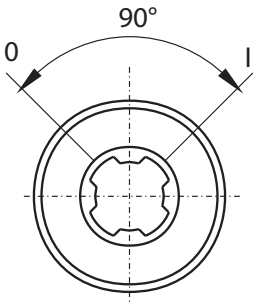

ST22-SAA

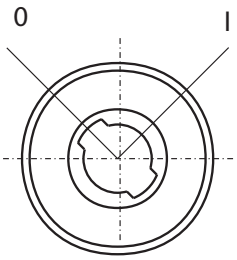

ST22-SAC
ST22-SAV