

Wandler, für FI-Relais, Innendurchmesser. 70mm

Typ **PFR-W-70**
Art.-Nr. **285601**
Katalog Nr.

Lieferprogramm

Beschreibung			Nicht UL/CSA approbiert
Durchmesser	⌀	mm	70
Bemessungsbetriebsspannung	U_e	V AC	690 V 50/60 Hz

Hinweise

incl. Schraubbefestigung

Alternativ: Befestigungsclip für DIN Hutschienenmontage

Projektierungshinweis:

Wandlerdurchmesser muss 1.5mal größer gewählt werden, als der Hülldurchmesser der durchgeführten Leiter.

Technische Daten nach ETIM 5.0

Niederspannungsschaltgeräte (EG000017) / Fehlerstromauslöser für Leistungsschalter (EC001021)

Elektro-, Automatisierungs- und Prozessleittechnik / Niederspannungs-Schalttechnik / Leistungsschalter, Leistungstrennschalter (NS) / Fehlerstromauslöser für Leistungsschalter (ecl@ss8-27-37-04-11 [AKF009009])

Bemessungssteuerspeisespannung Us bei AC 50 Hz	V	0 - 0
Bemessungssteuerspeisespannung Us bei AC 60 Hz	V	0 - 0
Bemessungssteuerspeisespannung Us bei DC	V	0 - 0
Bemessungsfehlerstrom	A	0 - 0
Max. Ansprechverzögerungszeit	ms	0
Verzögerungszeit einstellbar		nein
Max. Bemessungsbetriebsspannung Ue	V	0

Abmessungen

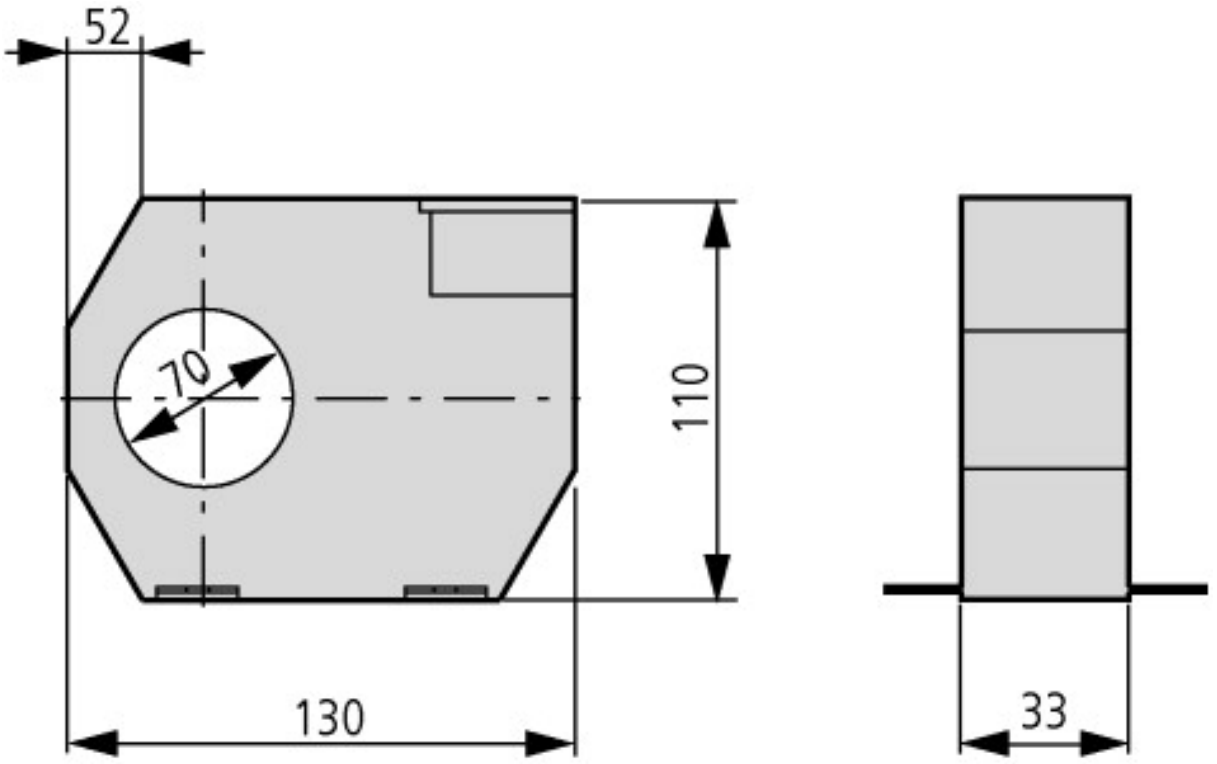

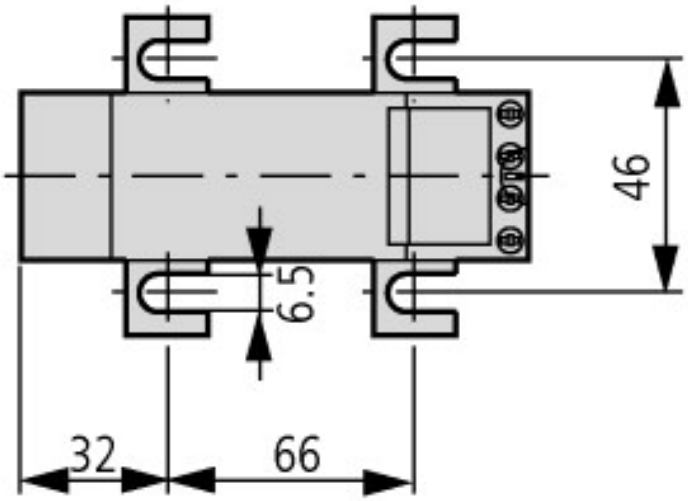

Weitere Produktinformationen (Verlinkungen)

IL01219036Z (AWA1230-2214) Fehlerstrom-Relais: Wandler für FI-Relais	
IL01219036Z (AWA1230-2214) Fehlerstrom-Relais: Wandler für FI-Relais	ftp://ftp.moeller.net/DOCUMENTATION/AWA_INSTRUCTIONS/IL01219036Z2011_01.pdf

© 09/2014 by Eaton Industries GmbH