Wyposażenie dodatkowe rozłączników

Oś z ryglem RSI 160-1919 (dedykowane do RSI, PRZK)



Budowa symbolu zamówieniowego

RSI 160-1919 ☐

Długość osi z ryglem L_o

R01	60 mm
R02	100 mm
R03	150 mm
R04	200 mm
R05	300 mm

Wymiary

Sposób ustalenia długości osi

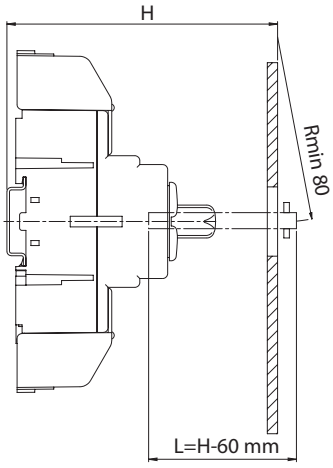

RSI 63/80, PRZK 63/80

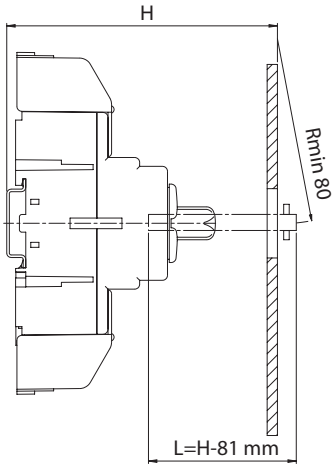

RSI 125/160, PRZK 125/160