Dodaj produkt do swojego konta

ZACISK DO SZYN Z OTWORAMI M5 2 x 10 mm^2

REF 037365

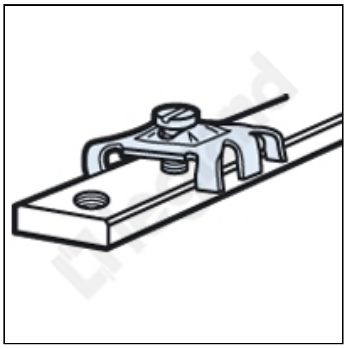

Charakterystyka ogólna

XL^3 400 akcesoria do prowadzenia przewodów i wykonywania przyłączeń

Parametry produktu

Przyłączanie przewodów ochronnych
Złącza do szyn miedzianych 12 x 4 z otworami gwintowanymi

- 2 x (1,5 do 10 mm^2)
- Dostarczane z wkrętami 5 mm

OBJETOSC (dm3)	0,74
WAGA (dag)	0.6