Wkłady H-A z zaciskiem śrubowym do przekroju żyły 2,5 mm²
Małe H-A 3 / H-A 4 zawsze sprawdzają się doskonale w ograniczonej przestrzeni.
Złącza H-3 są wykorzystywane wszędzie tam, gdzie występuje ograniczona przestrzeń. Zacisk śrubowy z prostym wejściem kablowym w tylnej części złącza.
Łatwe podłączanie przewodu dzięki prostemu podejściu żył do styków



Budowa maszyn i instalacji przemysłowych

Czas montażu

Wymagana przestrzeń

Info
Solidne złącze zasilające
Proste podejście żył do styków

Zakres zastosowania
Budowa maszyn i aparatury przemysłowej
Systemy sterowania

Wskazówka
Fotografie nie mogą być używane do wymiarowania oraz nie stanowią szczegółowego odwzorowania przedstawionych produktów.

Dane techniczne

Napięcie pracy [V]:	IEC: 400 V UL: 600 V CSA: 600 V
Napięcie impulsowe:	4 kV
Prąd roboczy [A]:	IEC: 23 A UL: 10 A CSA: 10 A
Rezystancja styków:	1,5 - 4 mOm
Styki:	Stop miedzi, twardy, srebrzony
Liczba styków:	4 + PE
Podłączanie żyły:	Zacisk śrubowy: 0,08–1,5 mm² (2,5 mm² z końcówkami żył, zależnymi od profilu zagniatania)
Liczba operacji załącz/rozłącz:	100
Zakres temperatury:	-40°C do +100°C, krótkotrwale do +125°C
Testowany przez VDE:	Certyfikowana kontrola produkcji: Nr ewid. VDE: B437 Testowane wg UL: Nr pliku UL: E75770
Stopień zanieczyszczenia:	3

PN 0486/01_03.10 ©2012 Lapp Group - Zmiany techniczne zastrzeżone
Fotografie nie mogą być używane do wymiarowania oraz nie stanowią szczegółowego odwzorowania przedstawionych produktów.

Numer artykułu	Oznaczenie produktu	Rodzaj wkładu	Styki	Liczba sztuk w opakowaniu
H-A 4 zacisk śrubowy				
10431000	H-A 4 SS	męski	1 - 4	10
10432000	H-A 4 BS	żeński	1 - 4	10

PN 0486/01_03.10 ©2012 Lapp Group - Zmiany techniczne zastrzeżone
Fotografie nie mogą być używane do wymiarowania oraz nie stanowią szczegółowego odwzorowania przedstawionych produktów.



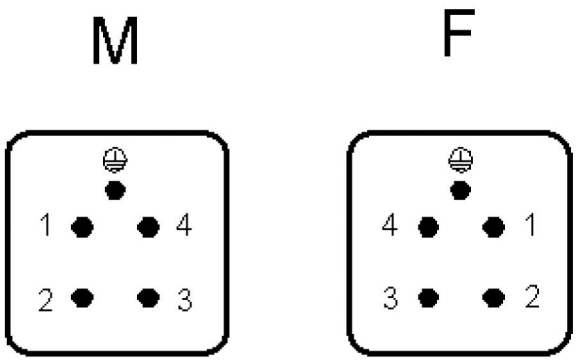

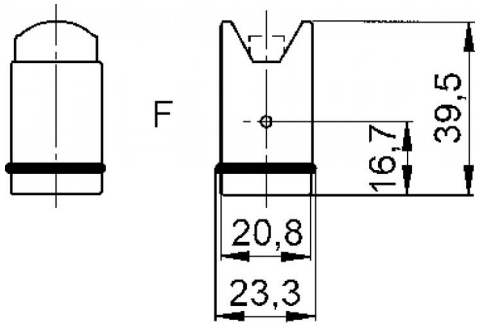

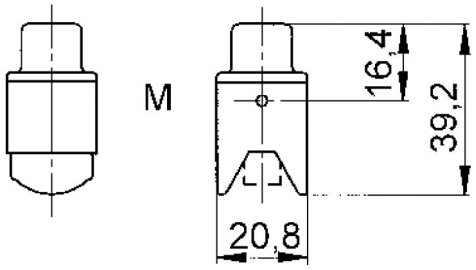

PN 0486/01_03.10 ©2012 Lapp Group - Zmiany techniczne zastrzeżone
Fotografie nie mogą być używane do wymiarowania oraz nie stanowią szczegółowego odwzorowania przedstawionych produktów.