DPX³

WYŁĄCZNIKI KOMPAKTOWE
OD 16 DO 1600 A





GLOBAL SPECIALIST IN ELECTRICAL AND
DIGITAL BUILDING INFRASTRUCTURES

legrand®





DPX³

PRECYZYJNE ZABEZPIECZENIA I POMIARY DO 1600 A

Nowe wyłączniki DPX³ 630 i DPX³ 1600 stanowią rozszerzenie rodziny wyłączników kompaktowych DPX³ w zakresie do 1600 A. DPX³ to oferta dla użytkowników poszukujących niezawodnych, bezpiecznych i precyzyjnych urządzeń gwarantujących bezpieczeństwo ludzi i dóbr materialnych, doskonałą ciągłość zasilania oraz łatwość montażu. Nowe wyłączniki i rozłączniki DPX³ to urządzenia zapewniające dowolność konfiguracji, nie wymagające pracochłonnych czynności konserwacyjnych w czasie ich eksploatacji. Zastosowana innowacyjna technologia umożliwia udoskonalone zdalne sterowanie aparatami a dzięki zintegrowanym funkcjom pomiarowym istnieje możliwość kontroli parametrów elektrycznych w instalacji, np. zużycia energii elektrycznej. Zaawansowane funkcje selektywności dostępne w wyłącznikach DPX³ usprawniają ciągłość zasilania i zapewniają bezpieczeństwo użytkowania instalacji.
W broszurze przedstawione są liczne zalety rodziny DPX³ oraz informacje niezbędne do prawidłowego doboru aparatów wraz z wyposażeniem pomocniczym, wykonania projektu rozdzielnicy a także eksploatacji zabezpieczanej instalacji.

Szeroki wybór, doskonałe parametry i bezpieczeństwo

Kompletna gama wyłączników do wszystkich zastosowań od 16 do 1600 A 2
DPX³: zoptymalizowana oferta. 4

Nowe funkcje usprawniające obsługę

Zintegrowany system pomiarów od 40 do 1600 A 6
Zintegrowane pomiary: nowoczesne rozwiązania w Twojej instalacji 8
Dobór selektywności dla optymalnej ciągłości zasilania 10
Kompletna gama wyposażenia pomocniczego 12

Prosta i szybka instalacja

Montaż wyposażenia pomocniczego 14
Napędy silnikowe i układy przełączania zasilania dla DPX³ 160/250 16
Akcesoria przyłączeniowe: różnorodność konfiguracji 18
Wykonania wtykowe i wysuwne DPX³: optymalna ciągłość zasilania 20
DPX³ 630/1600: prosta konserwacja i rozbudowa 22
Bezpieczny i niezawodny rozdział energii 24
Rozdzielnice XL³: różnorodność zastosowań 26
Oprogramowanie XL-Pro³: projektowanie i wycena rozdzielnic 28

Strony katalogowe

Dane techniczne DPX³ 30
DPX³ 160 32
DPX³ 250 34
DPX³ 630 40
DPX³ 1600 46



Kompletna gama wyłączników
do wszystkich zastosowań
od 16 do 1600 A



Rodzina wyłączników kompaktowych DPX³ składa się z 4 wielkości wymiarowych, o zdolności zwarciowej od 16 do 100 kA

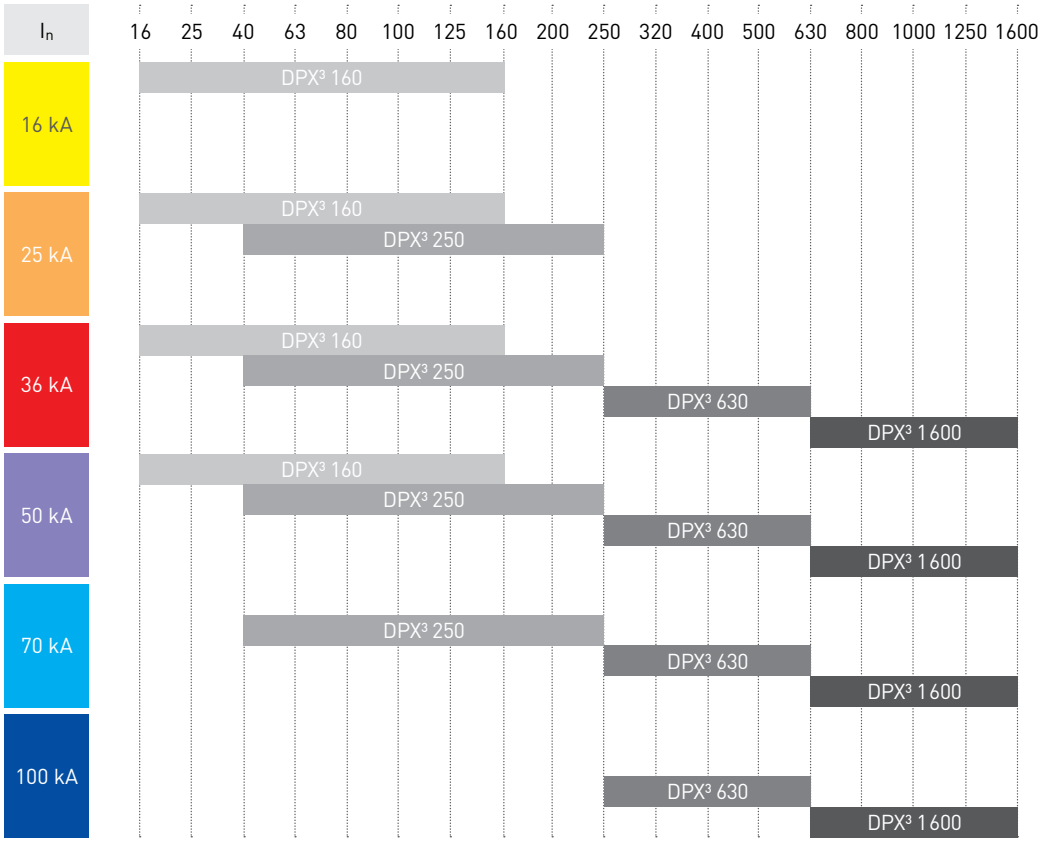



DPX³ 160
Montaż na wsporniku TH 35 lub na podstawie montażowej.



DPX³ 250
Montaż na wsporniku TH 35 lub na podstawie montażowej.



DPX³ 630
Montaż na podstawie montażowej.



DPX³ 1600
Montaż na podstawie montażowej.

Łatwa identyfikacja zdolności zwarciowej:

16 kA 25 kA 36 kA
50 kA 70 kA 100 kA

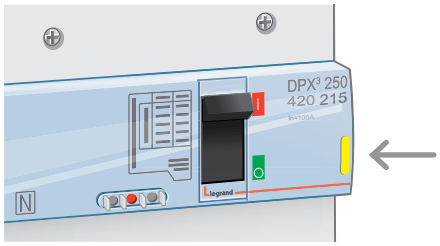



DPX³

zoptymalizowana oferta



DPX³ to kompletna gama aparatów oferująca różnorodność funkcji:

- Wyzwalacze termiczno-magnetyczne i elektroniczne odpowiednie do wymaganego poziomu zabezpieczenia
- Wykonania stacjonarne, wtykowe i wysuwne dostosowane do różnorodnych wymagań w zakresie eksploatacji i serwisowania
- Zabezpieczenia różnicowoprądowe zapewniające precyzyjną ochronę osób i mienia

SZEROKI ZAKRES ZASTOSOWAŃ

		DPX³ 160	DPX³ 250	DPX³ 630	DPX³ 1600
Liczba biegunów	3 P	•	•	•	•
	4 P	•	•	•	•
	3 P + N/2			•(1)	•(1)
Wykonanie	Stacjonarne	•	•	•	•
	Wtykowe	•	•	•	
	Wysuwne			•	•
Wyzwalacz	Termiczno-magnetyczny	•	•	•	•
	Elektroniczny S1			•	•
	Elektroniczny S2		•	•	•
	Elektroniczny Sg			•	•
Opcje	Zintegrowane zabezpieczenie różnicowoprądowe	•	•		
	Zintegrowany moduł pomiarowy		•(2)	•(2)	•(2)

¹: tylko wyzwalacz termiczno-magnetyczny - ²: tylko wyzwalacz elektroniczny S2 lub Sg

DOBÓR TYPU WYZWALACZA

	Ochrona przed prądem przeciąże-niowym		Ochrona przed prądem zwarciowym			Ochrona różnicowo--prądowa przed prądem upływowym	
			krótkozwłoczna		bezzwłoczna		
	I_r	t_r	I_{sd}	t_{sd}	I_i	I_g	t_g
Termiczno-magnetyczny	R	S			R (1)		
Elektroniczny S1	R	S	R	S	S		
Elektroniczny S2	R	R	R	R	R		
Elektroniczny Sg	R	R	R	R	R	R	R

R: regulowany (zakres regulacji na stronach katalogowych)
S: ustawiony na stałe
¹: za wyjątkiem DPX³ 160: stała wartość I_i



W DPX³ z wyzwalaczem elektronicznym nastaw zabezpieczeń dokonuje się za pomocą przycisków. Wartości są wyświetlane na ekranie LCD.

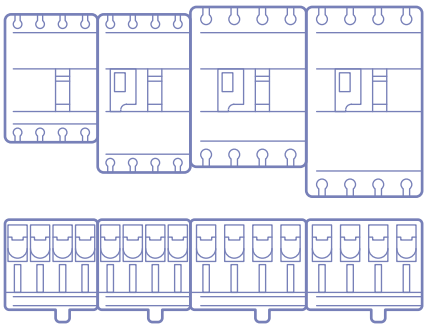

OPTYMALNA INTEGRACJA:
Aparaty DPX³ 160 i 250 o różnych wielkościach wymiarowych, dzięki jednakowej głębokości, mogą być montowane obok siebie w tym samym rzędzie.



Prąd, napięcie częstotliwość,
moc, energia, THD.

Zintegrowany system pomiarów
od 40 do 1600 A



Wyłączniki DPX³ z wyzwalaczami elektronicznymi, ze zintegrowanymi pomiarami umożliwiają łatwe monitorowanie parametrów instalacji bez konieczności stosowania dodatkowych urządzeń pomiarowych

Zmierzone wartości są wyświetlane bezpośrednio na ekranie LCD na płycie czołowej wyłącznika.



Zintegrowane pomiary dostępne są w wyłącznikach DPX³ 250, 630 i 1600 z wyzwalaczem elektronicznym S2 lub Sg.





Wyniki pomiarów można także odczytywać zdalnie na komputerze PC z zainstalowanym oprogramowaniem do nadzoru. Dane są przesyłane poprzez interfejs komunikacyjny RS 485 (protokół Modbus).

BATERIA WEWNĘTRZNA
Wyzwalacze elektroniczne wyposażone są w baterię wewnętrzną, co pozwala na wykonywanie nastaw nawet wtedy, gdy wyłącznik jest w stanie otwartym. Możliwe jest także testowanie wyłącznika oraz odczyt komunikatów o błędach bezpośrednio na ekranie LCD.



Zintegrowane pomiary:
nowoczesne rozwiązania w Twojej instalacji



Wyłączniki DPX³ z wyzwalaczami elektronicznymi, ze zintegrowanymi pomiarami są wyposażone w wysokiej jakości moduł pomiarowy z ekranem LCD

Połączenie funkcji zabezpieczających i pomiarowych w wyłącznikach DPX³ zapewnia:

- Zabezpieczenie instalacji przed skutkami przeciążeń i zwarć
- Szybki dostęp do najważniejszych parametrów elektrycznych instalacji
- Szybki i prosty montaż dzięki ograniczeniu ilości instalowanych urządzeń
- Oszczędność miejsca w rozdzielnicy









ROZWIĄZANIA TRADYCYJNE

W ofercie Legrand znajduje się również kompletna gama analogowych przyrządów pomiarowych, cyfrowych analizatorów sieci i przekładników prądowych do stosowania w instalacjach wyposażonych w urządzenia bez zintegrowanych funkcji pomiarowych.

Zintegrowane pomiary dostępne są w wyłącznikach DMX³, DPX³ i blokach różnicowoprądowych serii DX³. W ofercie znajdują się również innowacyjne wyświetlacze panelowe, montowane np. na drzwiach szafy, umożliwiające wyświetlanie informacji przesyłanych z 8 różnych urządzeń takich jak: DX³, DPX³, DMX³ lub EMDX³.



Dobór selektywności dla optymalnej ciągłości zasilania



Dzięki udoskonalonej konstrukcji wyłączniki DPX³ zapewniają maksymalny poziom selektywności, pozwalając zachować optymalną ciągłość zasilania

Selektywność dynamiczna i logiczna nowych wyłączników DPX³ zapewnia odpowiednią selektywność całkowitą instalacji w przypadku wystąpienia zakłóceń.

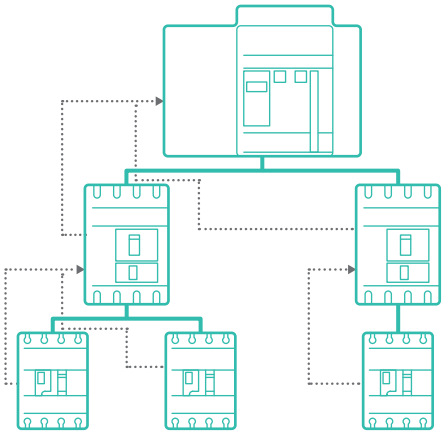

SELEKTYWNOŚĆ LOGICZNA

Selektywność logiczna polega na inteligentnej komunikacji pomiędzy wyłącznikami DPX³ z wyzwalaczami elektronicznymi (i/lub DMX³) poprzez dedykowane połączenie przewodowe. Dzięki temu można osiągnąć odpowiednią selektywność całkowitą dla kilku poziomów zabezpieczeń a także redukcję przyrostów temperatury i naprężeń elektrodynamicznych w kablach lub szynach zasilających, co z kolei umożliwia optymalizację kosztów instalacji.

Połączenie przewodowe selektywności logicznej

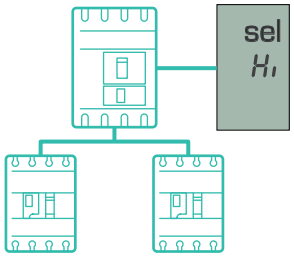

SELEKTYWNOŚĆ DYNAMICZNA

Poziom selektywności dynamicznej wyłączników DPX³ z wyzwalaczami elektronicznymi można ustawić w pozycji:

- LOW - normalny poziom selektywności
- HIGH – wysoki poziom selektywności

Jeżeli ustawiony został wysoki poziom selektywności, to wprowadza się niewielkie opóźnienie wyzwalania, które pozwala osiągnąć wysoką selektywność nawet przy bardzo dużych wartościach prądów zwarcia.

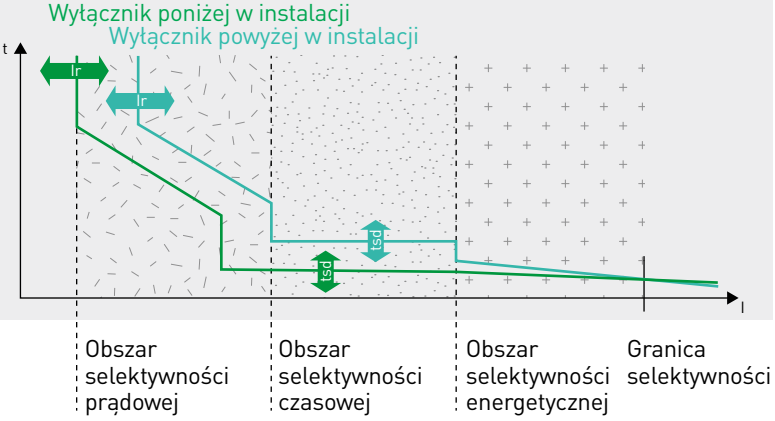

SELEKTYWNOŚĆ PRĄDOWA I SELEKTYWNOŚĆ CZASOWA

Precyzyjna regulacja wyzwalaczy elektronicznych wyłączników DPX³ zapewnia optymalną selektywność prądową i czasową.





Akcesoria przyłączeniowe:
różnorodność konfiguracji



Szeroki zakres wyposażenia pomocniczego umożliwia dostosowanie wyłączników DPX³ do różnych potrzeb instalacji



WYPOSAŻENIE DO STEROWANIA I SYGNALIZACJI (STR. 14):

- Te same styki pomocnicze i sygnalizacyjne mogą być stosowane dla całej rodziny aparatów DPX³
- Wyzwalacze napięciowe (wzrostowe) lub podnapięciowe



NAPĘDY RĘCZNE OBROTOWE I NAPĘDY SILNIKOWE (STR. 16):

- Wspólne napędy silnikowe dla wszystkich aparatów DPX³ 160 i 250
- Napędy silnikowe do DPX³ 630 i 1600 takie jak w dotychczasowej ofercie DPX



AKCESORIA PRZYŁĄCZENIOWE (STR. 18):

- Zaciski klatkowe, przedłużki rozszerzające, przyłącza tylne, osłony przyłączy, itp. to akcesoria, które umożliwiają realizację dowolnej konfiguracji w zakresie przyłączania aparatów DPX³ w rozdzielnicach



Wyposażenie pomocnicze:
szybki montaż i przyłączanie



Wszystkie wyłączniki z rodziny DPX³ można łatwo wyposażyć w urządzenia pomocnicze umożliwiające wyłączanie awaryjne, zdalne sterowanie lub przesyłanie informacji o stanie aparatu



Styki sygnalizacyjne lub styki alarmowe wspólne dla całej gamy DPX³.



Wyzwalacze napięciowe (wzrostowe) i podnapięciowe dedykowane dla wyłączników DPX³ 160 i 250.

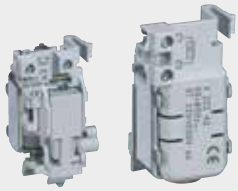

Nowe wyzwalacze napięciowe (wzrostowe) i podnapięciowe dedykowane dla wyłączników DPX³ 630 i 1600.

MAKSYMALNA KONFIGURACJA STYKÓW POMOCNICZYCH I WYZWALACZY W DPX³

	Styk sygnalizacyjny	Styk alarmowy	Wyzwalacz wzrostowy lub podnapięciowy
DPX³ 160	1	1	1
DPX³ 250	1	1	1
DPX³ 630	2	2	1
DPX³ 1600	3	1	1





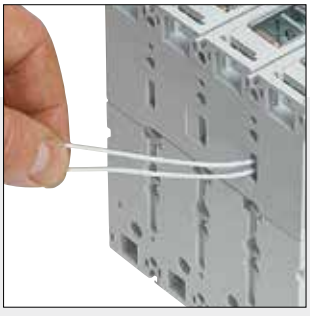

Trzy opcjonalne sposoby wyprowadzenia przewodów wyposażenia pomocniczego z wyłączników DPX³.



Wyposażenie pomocnicze jest instalowane w dedykowanych gniazdach na przedniej ściance aparatu pod uchylną osłoną.



Napęd silnikowy boczny jest montowany na wsporniku TH 35 obok wyłącznika DPX³.

Napędy silnikowe
i układy przełączania zasilania
DPX³ 160/250

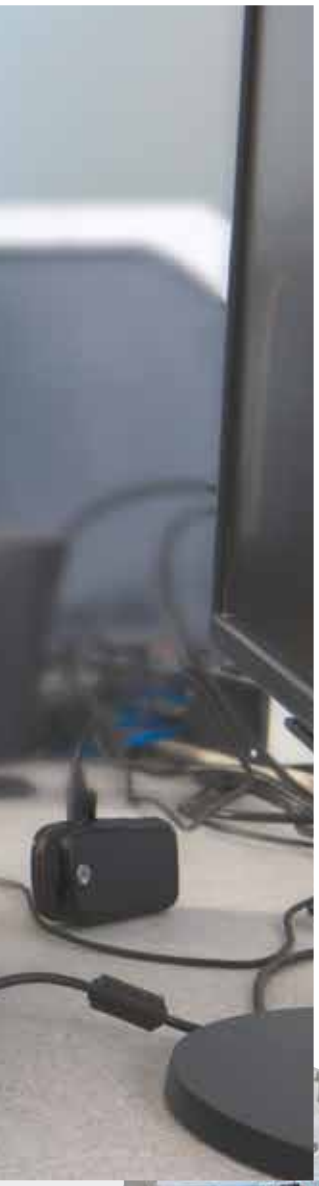

Napędy silnikowe do wyłączników DPX³ 160 i 250 są dostępne w wersji frontowej i bocznej

Mogą być zasilane napięciem stałym lub przemiennym w zakresie od 24 do 230 V.



Napęd silnikowy frontowy nie ogranicza dostępu do zacisków przyłączeniowych i nastaw zabezpieczeń.

Wyłączniki DPX³ 630 i 1600 mogą być wyposażone w napędy silnikowe frontowe. Układ przełączania źródeł zasilania składa się z płyty montażowej z blokadą mechaniczną.

Blokada wzajemna wyłączników DPX³ 160 i 250 znacznie upraszcza instalację układu przełączania zasilania:

- Bardzo prosty i intuicyjny montaż
- Małe wymiary
- Brak konieczności precyzyjnej kalibracji całego układu
- Montaż na wsporniku TH 35 umożliwia instalację w niewielkich rozdzielnicach

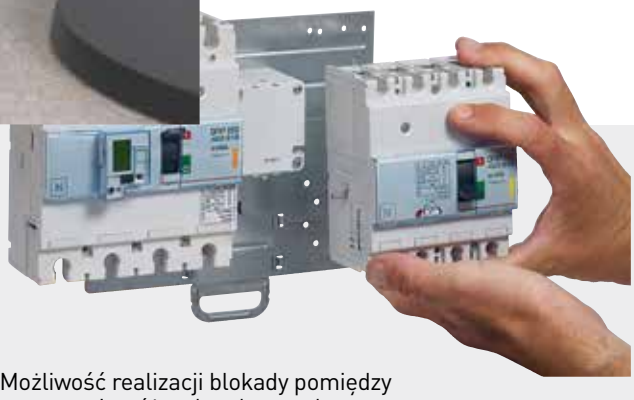

Możliwość realizacji blokady pomiędzy aparatami o różnych gabarytach, tj. DPX³ 160 i DPX³ 250.



Dzięki zastosowaniu sterownika SZR, przełączanie zasilania realizowane przez wyłączniki DPX³ wyposażone w napędy silnikowe, może być sterowane przez automatykę sterownika bądź też lokalnie lub zdalnie przez autoryzowany personel.



Akcesoria przyłączeniowe: rożnorodność konfiguracji



Przedłużki do przyłączania szyn zasilających, zaciski klatkowe, przedłużki rozszerzające, przyłącza tylne, itp.

W ofercie DPX³ dostępna jest szeroka gama wyposażenia przyłączeniowego, umożliwiająca realizację dowolnej konfiguracji w zakresie przyłączania aparatów.

DOBÓR WYPOSAŻENIA PRZYŁĄCZENIOWEGO DPX³

	Zaciski klatkowe		Zaciski śrubowe do szyn	Przedłużki przyłączeniowe	Adapter końcówek kablowych	Przedłużki rozszerzające	Przyłącza tylne
	Standardowe	Do dużych przekrojów					
DPX³ 160	•	•	•			•	•
DPX³ 250	•	•	•			•	•
DPX³ 630	•	•		•	•	•	•
DPX³ 1600	•	•		•		•	•



PRZEDŁUŻKI ROZSZERZAJĄCE
Służą do przyłączania kabli o dużych przekrojach.



PRZYŁĄCZA TYLNE PŁASKIE
Mogą być montowane w pionie lub w poziomie.



OSŁONY PRZYŁĄCZY
Zapewniają stopnień ochrony przyłączy IP 2X.



ZACISKI KLATKOWE
DPX³ 160 I 250
umożliwiają przyłączanie kabli miedzianych lub aluminiowych o dużych przekrojach (szczegółowe informacje na stronach katalogowych).



Wykonania wtykowe i wysuwne DPX³: optymalna ciągłość zasilania



Wykonania wtykowe i wysuwne umożliwiają wymianę uszkodzonego aparatu w ciągu kilku minut bez potrzeby odłączania napięcia zasilania w innych obwodach

Podstawy aparatów wtykowych i wysuwnych można przyłączać w taki sam sposób jak wyłączniki stacjonarne.

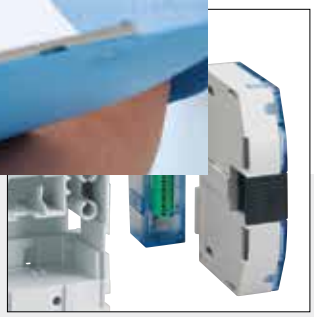

Dzięki zastosowaniu opcjonalnego złącza, możliwe jest testowanie wyposażenia pomocniczego wyłącznika w pozycji „Test".



Dzięki wewnętrznej baterii w elektronicznych wyzwalaczach wyłączników DPX³ można dokonać nastaw np. w warsztacie, przed zainstalowaniem wyłącznika na podstawie wtykowej.



Blokada za pomocą klucza lub kłódki zapobiega przypadkowemu załączeniu aparatu umieszczonego w podstawie np. podczas prac konserwacyjnych lub przeglądów instalacji.



WYKONANIA WYSUWNE DPX³ 630 I 1600
Mechanizm wysuwny mocuje się w łatwy sposób do podstawy wtykowej. Odpowiedni mechanizm z uchwytem służy do wsuwania i wysuwania aparatu.
Możliwe jest ustawienie aparatu w trzech ustalonych pozycjach oznaczonych kolorami:

Wsunięty Test Wysunięty



DPX³ 630/1600:
prosta konserwacja i rozbudowa



Modernizacje: nowe wyłączniki DPX³ 630 i 1600 wykorzystują takie same wyposażenie montażowe i mają takie same osłony czołowe rozdzielnic XL³ jak w przypadku dotychczasowej oferty DPX, co ułatwia konserwację i rozbudowę instalacji wykonanej przy użyciu aparatury firmy Legrand

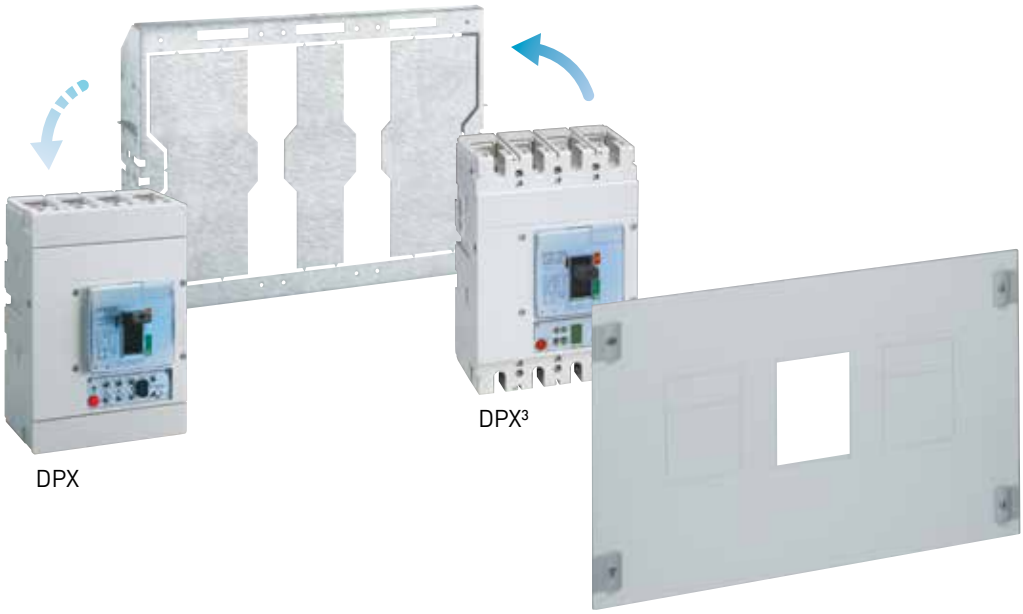



Wszystkie wykonania stacjonarne DPX³ z zaciskami górnymi mogą być montowane na wsporniku TH 35 lub podstawie montażowej przy pomocy specjalnego adaptera. Montaż na wsporniku TH 35 umożliwia instalację aparatów DPX³ 160 w rozdzielnicach XL³ 125 lub XL³ 160 w tym samym rzędzie co aparatura modułowa.



Blok rozdzielczy rzędowy HX³ 250 i 400 A
dla aparatów DPX³ i urządzeń modułowych.

Bezpieczny i niezawodny rozdział energii



Optymalny system rozdziału energii HX³/VX³ to kompletny i spójny system dystrybucji energii elektrycznej w rozdzielnicach XL³:

- Szyny zasilające o zoptymalizowanej konstrukcji (szyny aluminiowe i miedziane ocynkowane o profilu C)
- Prefabrykowane przyłącza do łączenia aparatów z szynami zasilającymi
- Rzędowe bloki rozdzielcze z możliwością automatycznego przyłączania aparatów (mogą być przyłączane pod napięciem)

Wszystkie te elementy zostały przetestowane z urządzeniami firmy Legrand. Można je bezpiecznie stosować do budowy niezawodnych i łatwych w eksploatacji rozdzielnic spełniających wymagania normy IEC/EN 61439. Zastosowanie optymalnego systemu rozdziału energii skraca czas montażu i umożliwia optymalizację wymiarów rozdzielnic.

VX³: szyny o przekroju C i zestaw zasilający.



Prefabrykowany zestaw przyłączeniowy dla DPX³.

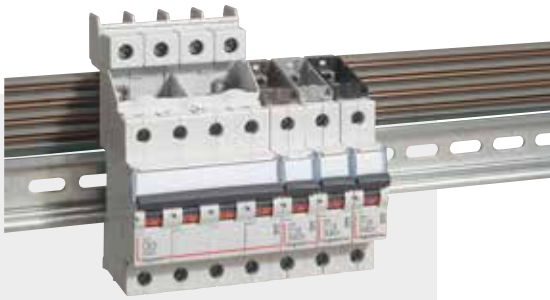

Wtykowy blok rozdzielczy HX³ 80/125 A dla urządzeń modułowych.



Rozdzielnice XL³: różnorodność zastosowań



Rozdzielnice XL³ 125 do XL³ 6300 firmy Legrand spełniają wszystkie wymagania norm, a ich wysoka wytrzymałość i estetyka zapewniają doskonałą integrację w miejscu zainstalowania

W konstrukcji rozdzielnic XL³ zastosowano wiele praktycznych innowacji umożliwiających szybki i bezpieczny montaż, swobodę konfiguracji oraz znaczne skrócenie czasu prac konserwacyjnych czy ewentualnej rozbudowy.



Kompletna oferta rozdzielnic do 6300 A



Ergonomiczne uchwyty, drzwi pełne lub przeszklone.



Wygodny i szybki dostęp do aparatów dzięki uchylnym osłonom pełnym.



Osłony czołowe z uchwytami, zamykanie 1/4 obrotu.



XL³ 160: Po zdjęciu ścianek bocznych i wyjęciu konstrukcji wsporczej uzyskuje się nieograniczony dostęp do oprzewodowania.



Oprogramowanie XL-Pro³:
projektowanie i wycena rozdzielnic XL³



Oprogramowanie XL-Pro³ umożliwia projektowanie instalacji z wykorzystaniem nowych produktów z rodziny DPX³ i S 300 oraz systemów rozdziału energii HX³ i VX³

Najważniejsze funkcje dostępne w programie:
- Wspomagany dobór produktów i akcesoriów
- Wizualizacja rozdzielnic i zainstalowanych w nich urządzeń
- Szybkie tworzenie kosztorysów i zamówień



Baza danych XL-Pro³ została rozszerzona o nowe produkty.



Konfiguracja systemów rozdziału energii HX³ i VX³ dostępna jest w module „Układ" jak również w module „Schemat".

Program XL-Pro³ Calcul dzięki możliwości wymiany danych z XL-Pro³ umożliwia szybkie tworzenie schematów jednokreskowych a ponadto wykonywanie obliczeń projektowych, bilansu mocy oraz dobór odpowiednich urządzeń zabezpieczających i ich nastaw.

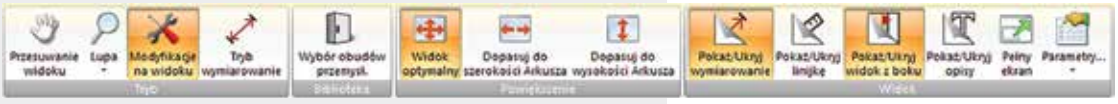

Nowy, bardziej intuicyjny interfejs użytkownika ułatwia pracę z programem.

DPX³

tabela doboru wyłączników mocy

TYP		DPX³ 160 wyzwalacz termiczno-magnetyczny				DPX³ 250 wyzwalacz termiczno-magnetyczny				DPX³ 250 wyzwalacz elektroniczny			
Montaż		Na wsporniku TH 35 lub na podstawie montażowej				Na wsporniku TH 35 lub na podstawie montażowej				Na wsporniku TH 35 lub na podstawie montażowej			
Zdolność zwarciowa (I_{cu}) (EN 60947-2 i IEC 60947-2)		16 kA	25 kA	36 kA	50 kA	25 kA	36 kA	50 kA	70 kA	25 kA	36 kA	50 kA	70 kA
	380/415 V~	16	25	36	50	25	36	50	70	25	36	50	70
	220/240 V~	25	35	50	65	40	60	100	100	40	60	100	100
	Prąd zwarciowy (I_{cs})	100	100	100	100	100	100	100	100	100	100	100	100
Charakterystyki elektryczne													
	Częstotliwość znamionowa	50/60 Hz											
	Napięcie znamionowe łączeniowe U_e	690V (500 z zabezpieczeniem różnicowoprądowym)				690V (500 z zab. różnicowoprądowym)				690V (500 z zab. różnicowoprądowym)			
	Kategoria pracy	A				A				A			
Nastawy wyzwalacza termiczno-magnetycznego													
	Termiczny	0,8 do 1 I_n				0,8 do 1 I_n				-			
	Magnetyczny	10 I_n (400 A dla 16 A i 25 A)				5 do 10 I_n				-			
Nastawa wyzwalacza elektronicznego													
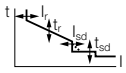		-				-				I_r: :0,4 do 1 I_n I_{sd}: 1,5 do 10 I_r			
Maksymalny przekrój przyłączanych przewodów													
	Drut	120 mm²				185 mm²				185 mm²			
	Linka	95 mm²				150 mm²				150 mm²			
	Szerokość szyny miedzianej i końcówki kablowej	18 mm				25 mm(1)				25 mm(1)			
	Moment dokręcania	8 Nm				10 Nm				10 Nm			
Prąd znamionowy (I_n) dla temp. otoczenia 40°C (A)													
	In (A)	16	25	40	63	80	100	125	160	100	160	200	250	40	100	160	250
	Faza	16	25	40	63	80	100	125	160	100	160	200	250	40	100	160	250
	N	16	25	40	63	80	100	125	160	100	160	200	250	40	100	160	250
	N/2	-	-	-	-	-	-	-	-	-	-	-	-	-	-	-	-
Prąd zadziałania I_m (A)(2) wyłączników z wyzwalaczem termiczno-magnetycznym		Stacjonarny								Wtykowy							
	I_n (A)	16	25	40	63	80	100	125	160	100	160	200	250	-			
	Faza	400	400	400	630	800	1000	1250	1600	125-250	200-400	315-630	500-1000	-			
	N	400	400	400	630	800	1000	1250	1600	125-250	200-400	315-630	500-1000	-			
	N/2	-	-	-	-	-	-	-	-	-	-	-	-	-			
Trwałość (ilość cykli)													
	Łączeniowa	8 000				8 000				8 000			
	Mechaniczna	25 000				20 000				20 000			
Zabezpieczenie różnicowoprądowe													
	Typ	z zabezpieczeniem różnicowoprądowym lub bez				z zab. różnicowoprądowym lub bez				z zab. różnicowoprądowym lub bez			

(1) Tylko dla szyn miedzianych
(2) Prąd wyzwalania dla częstotliwości 50/60 Hz. Dla prądu stałego pomnożyć przez 1,5

	DPX³ 630 wyzwalacz termiczno-magnetyczny				DPX³ 630 wyzwalacz elektroniczny				DPX³ 1600 wyzwalacz termiczno-magnetyczny				DPX³ 1600 wyzwalacz elektroniczny			
	Na podstawie montażowej				Na podstawie montażowej				Na podstawie montażowej				Na podstawie montażowej			
	36 kA	50 kA	70 kA	100 kA	36 kA	50 kA	70 kA	100 kA	36 kA	50 kA	70 kA	100 kA	36 kA	50 kA	70 kA	100 kA
	36	50	70	100	36	50	70	100	36	50	70	100	36	50	70	100
	70	100	120	170	70	100	120	170	70	100	120	170	70	100	120	170
	100	100	100	100	100	100	100	100	100	100	100	100	100	100	100	100
	50/60 Hz															
	690 V~				690 V~				690 V~				690 V~			
	A				A : I_n 630 A - B : I_n 200 do 400 A				A				B			
	0,8 do 1 I_n				-				0,8 do 1 I_n				-			
	5 do 10 I_n				-				5 do 10 I_n				-			
	-						S2	Sg	-						S2	Sg
					I_r: 0,4 do 1 I_n		•	•					I_r: 0,4 do 1 I_n			•	•
					t_r: 5 do 30 s		•	•					t_r: 5 do 30 s			•	•
					I_{sd}: 1,5 do 10 I_r		•	•					I_{sd}: 1,5 do 10 I_r			•	•
					t_{sd} (I = K): 0 do 500 ms		•	•					t_{sd} (I = K): 0 do 500 ms			•	•
					t_{sd} (I^2t = K): 0 do 500 ms		•	•					t_{sd} (I^2t = K): 0 do 500 ms			•	•
					I_g: 0,2 do 1 I_n			•					I_g: 0,2 do 1 I_n				•
					t_g: 0,1 do 1 s			•					t_g: 0,1 do 1 s				•
	300 mm² lub 2 x 240 mm²				300 mm² lub 2 x 240 mm²				2 lub 4 x 240 mm²				2 lub 4 x 240 mm²			
	240 mm² lub 2 x 185 mm²				240 mm² lub 2 x 185 mm²				2 lub 4 x 185 mm²				2 lub 4 x 185 mm²			
	32 mm				32 mm				50 mm				50 mm			
	15 Nm								20 Nm							
	250	320	400	500	630	250	320	400	500	630	500	630	800	1000	1250	500	630	800	1000	1250	1600
	250	320	400	500	630	250	320	400	500	630	500	630	800	1000	1250	500	630	800	1000	1250	1600
	250	320	400	500	630	0 - 50 - 100 % prądu fazowego					500	630	800	1000	1250	0 - 50 - 100 % prądu fazowego					
	-	250	250	250	320	-					-	-	-	500	630	-					
	Wysuwny																				
	250	320	400	500	630	-					500	630	800	1000	1250	-					
	1250-2500	1600-3200	2000-4000	2500-5000	3150-6300	-					2500- 5000	3150-6300	4000-8000	5000-10000	6250-12500	-					
	1250-2500	1600-3200	2000-4000	2500-5000	3150-6300	-					2500- 5000	3150-6300	4000-8000	5000-10000	6250-12500	-					
	-	1000-2000	1250-2500	1600-2500	2000-4000	-					-	-	-	2500-5000	3150-5000	-					
	5 000				5 000				4 000				4 000			
	10 000				20 000				10 000				10 000			
	blok różnicowoprądowy dolny				blok różnicowoprądowy dolny				-				-			

DPX³ 160 z wyzwalaczem termiczno-magnetycznym

wyłączniki mocy od 16 do 160 A


4200 00


4200 10


4200 37


4201 57

Dane techniczne i charakterystyki **str. 58-60**
Wymiary **str. 53**

Do montażu na wspornikach TH 35 lub na podstawach montażowych w szafach i obudowach XL³.
Wyłączniki zdolne do izolowania.
Dostarczane z zaciskami klatkowymi o przyłączalności 70 mm² maks. (linka) lub 95 mm² maks. (drut).
Dostosowane do instalowania wyposażenia pomocniczego DPX³ (str. 38).
Zgodność z normą IEC/EN 60947-2.

DPX³ 160 – wykonanie stacjonarne

Wyzwalacz przeciążeniowy - termiczny nastawiany od 0,8 do 1 I_n.
Wyzwalacz zwarciowy - elektromagnesowy wyskalowany na wartość stałą 10 I_n (400 A dla I_n 16 A i 25 A).

Pak.	Nr ref. 3P	Nr ref. 4P	I_n (A)
			Zdolność zwarciowa I_{cu} 16 kA (400 V~)
1	4200 00	4200 10	16
1	4200 01	4200 11	25
1	4200 02	4200 12	40
1	4200 03	4200 13	63
1	4200 04	4200 14	80
1	4200 05	4200 15	100
1	4200 06	4200 16	125
1	4200 07	4200 17	160
			Zdolność zwarciowa I_{cu} 25 kA (400 V~)
1	4200 40	4200 50	16
1	4200 41	4200 51	25
1	4200 42	4200 52	40
1	4200 43	4200 53	63
1	4200 44	4200 54	80
1	4200 45	4200 55	100
1	4200 46	4200 56	125
1	4200 47	4200 57	160
			Zdolność zwarciowa I_{cu} 36 kA (400 V~)
1	4200 80	4200 90	16
1	4200 81	4200 91	25
1	4200 82	4200 92	40
1	4200 83	4200 93	63
1	4200 84	4200 94	80
1	4200 85	4200 95	100
1	4200 86	4200 96	125
1	4200 87	4200 97	160
			Zdolność zwarciowa I_{cu} 50 kA (400 V~)
1	4201 20	4201 30	16
1	4201 21	4201 31	25
1	4201 22	4201 32	40
1	4201 23	4201 33	63
1	4201 24	4201 34	80
1	4201 25	4201 35	100
1	4201 26	4201 36	125
1	4201 27	4201 37	160

DPX³ 160 z wbudowanym zabezpieczeniem różnicowoprądowym – wykonanie stacjonarne

Wyzwalacz przeciążeniowy - termiczny nastawiany od 0,8 do 1 I_n.
Wyzwalacz zwarciowy - elektromagnesowy wyskalowany na wartość stałą 10 I_n (400 A dla I_n 16 A i 25 A).
Wbudowane zabezpieczenie różnicowoprądowe z ekranem LCD.
Prąd znamionowy różnicowy, regulowany: 0,03 – 0,3 – 1 – 3 A.
Czas wyłączenia, regulowany 0– 0,3 – 1–3 s (dla 0,03 A możliwe tylko 0 s).

Pak.	Nr ref. 4P	I_n (A)
		Zdolność zwarciowa I_{cu} 16 kA (400 V~)
1	4200 30	16
1	4200 31	25
1	4200 32	40
1	4200 33	63
1	4200 34	80
1	4200 35	100
1	4200 36	125
1	4200 37	160
		Zdolność zwarciowa I_{cu} 25 kA (400 V~)
1	4200 70	16
1	4200 71	25
1	4200 72	40
1	4200 73	63
1	4200 74	80
1	4200 75	100
1	4200 76	125
1	4200 77	160
		Zdolność zwarciowa I_{cu} 36 kA (400 V~)
1	4201 10	16
1	4201 11	25
1	4201 12	40
1	4201 13	63
1	4201 14	80
1	4201 15	100
1	4201 16	125
1	4201 17	160
		Zdolność zwarciowa I_{cu} 50 kA (400 V~)
1	4201 50	16
1	4201 51	25
1	4201 52	40
1	4201 53	63
1	4201 54	80
1	4201 55	100
1	4201 56	125
1	4201 57	160

DPX³ 160 wyposażenie przyłączeniowe i montażowe



4210 40



4210 36

Pak.	Nr ref.	
		Wykonanie wtykowe
		Wykonanie wtykowe DPX³ to wykonanie stacjonarne DPX³ zamontowane na podstawie wtykowej.
		Podstawa wtykowa DPX³ 160
		Podstawa z przyłączem górnym lub tylnym
1	4210 40	Dla DPX³ 160 - 3P
1	4210 41	Dla DPX³ 160 - 4P z zabezpieczeniem różnicowoprądowym lub bez
		Konektory do styków pomocniczych
1	4210 44	Komplet konektorów do styków pomocniczych DPX³
		Akcesoria do blokowania podstawy wtykowej
1	4210 45	Zamknięcie Ronis (Nr ABA90GEL6149)
1	4210 46	Zamknięcie Profalux (Nr HBA90GPS6149)
1	4210 47	Kłódka
		Akcesoria przyłączeniowe
		Zaciski przyłączeniowe klatkowe
		1 x 70 mm² do przewodów elastycznych miedzianych i aluminiowych, 1 x 95 mm² do przewodów sztywnych i 14 mm do szyn lub końcówek kablowych oczkowych.
1	4210 93	Zestaw 3 zacisków
1	4210 94	Zestaw 4 zacisków
		1 x 120 mm² do przewodów elastycznych miedzianych i aluminiowych, 1 x 150 mm² do przewodów sztywnych i 18 mm do szyn lub końcówek kablowych oczkowych.
1	4210 26	Zestaw 3 zacisków
1	4210 27	Zestaw 4 zacisków
		Przegrody międzybiegunowe
1	4210 70	Zestaw 3 przegród międzybiegunowych
		Adapter końcówek kablowych
		Do szyn miedzianych.
1	4210 28	Zestaw 3 zacisków
1	4210 29	Zestaw 4 zacisków
		Przedłużki rozszerzające
		Do szyn lub przewodów z końcówkami oczkowymi.
1	4210 32	Zestaw 3 przedłużek do DPX³ 160 3P
1	4210 33	Zestaw 4 przedłużek do DPX³ 160 4P
		Przyłącza tylne
		Komplet trzpieni z końcówkami płaskimi. Pozwala na zmianę sposobu przyłączania z górnego na tylne.
1	4210 36	Zestaw 3 przyłączy tylnych do DPX³ 160 3P
1	4210 37	Zestaw 4 przyłączy tylnych do DPX³ 160 4P
		Osłony przyłączy do plombowania
		Do przyłączy górnych
1	4210 54	Do DPX³ 160 3P
1	4210 55	Do DPX³ 160 3P
		Do przyłączy tylnych
1	4210 50	Do DPX³ 160 3P
1	4210 51	Do DPX³ 160 4P
		Adaptery
		Do mocowania DPX³ 160 na wsporniku TH 35 lub na płycie.
1	4210 71	Do DPX³ 160 3P/4P bez zab. różnicowoprądowego
1	4210 73	Do DPX³ 160 4P z zab. różnicowoprądowym
1	4210 68	Do DPX³ 160 3P/4P z napędem silnikowym bocznym

DPX³ 160

wyposażenie przyłączeniowe

Podłączenie

Przyłącze górne

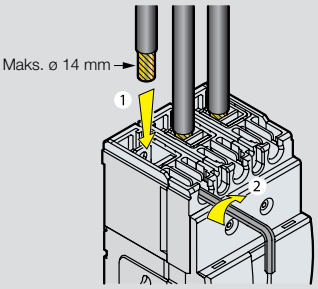

Linka
1,5 ⟶ 70 mm²
#16 ⟶ #2/0 AWG
lub
Drut
1,5 ⟶ 95 mm²
#16 ⟶ #4/0 AWG

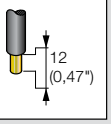

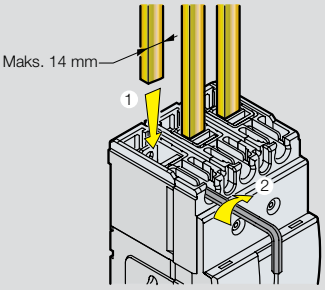

Przedłużki rozszerzające

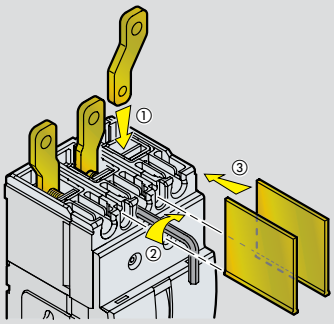

Przyłącze tylne

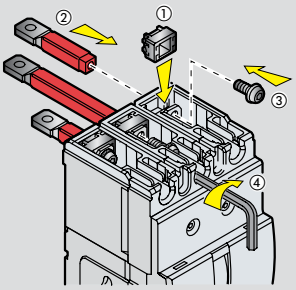

Osłona przyłączy z możliwością plombowania

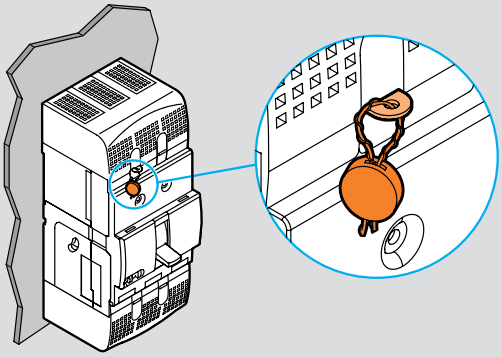

DPX³ 250 z wyzwalaczem termiczno-magnetycznym

wyłączniki mocy od 100 do 250 A



4202 05



4202 25

Dane techniczne i charakterystyki **str. 58-60**
Wymiary **str. 54**

Do montażu na wspornikach TH 35 lub na podstawach montażowych w szafach i obudowach XL³.
Wyłączniki zdolne do izolowania.
Dostarczane z zaciskami śrubowymi płaskimi o przyłączalnośći 120 mm² maks. (linka) lub 150 mm² maks. (drut).
Dostosowane do instalowania wyposażenia pomocniczego DPX³.
Zgodność z normą IEC/EN 60947-2.

DPX³ 250 – wykonanie stacjonarne

Wyzwalacz przeciążeniowy - termiczny nastawiany od 0,8 do 1 I_n.
Wyzwalacz zwarciowy - elektromagnesowy nastawiany od 5 do 10 I_n.

Pak.	Nr ref. 3P	Nr ref. 4P	I_n (A)
			Zdolność zwarciowa I_{cu} 25 kA (400 V~)
1	4202 05	4202 15	100
1	4202 07	4202 17	160
1	4202 08	4202 18	200
1	4202 09	4202 19	250
			Zdolność zwarciowa I_{cu} 36 kA (400 V~)
1	4202 35	4202 45	100
1	4202 37	4202 47	160
1	4202 38	4202 48	200
1	4202 39	4202 49	250
			Zdolność zwarciowa I_{cu} 50 kA (400 V~)
1	4202 65	4202 75	100
1	4202 67	4202 77	160
1	4202 68	4202 78	200
1	4202 69	4202 79	250
			Zdolność zwarciowa I_{cu} 70 kA (400 V~)
1	4206 05	4206 15	100
1	4206 07	4206 17	160
1	4206 08	4206 18	200
1	4206 09	4206 19	250

DPX³ 250 z wbudowanym zabezpieczeniem różnicowoprądowym – wykonanie stacjonarne

Wyzwalacz przeciążeniowy - termiczny nastawiany od 0,8 do 1 I_n.
Wyzwalacz zwarciowy - elektromagnesowy nastawiany od 5 do 10 I_n.
Wbudowane zabezpieczenie różnicowoprądowe z ekranem LCD.
Prąd znamionowy różnicowy, regulowany:
0,03 – 0,3 – 1 – 3 A
Czas wyłączenia, regulowany:
0– 0,3 – 1–3 s (dla 0,03 A możliwe tylko 0 s).

Pak.	Nr ref. 4P	I_n (A)
		Zdolność zwarciowa I_{cu} 25 kA (400 V~)
1	4202 25	100
1	4202 27	160
1	4202 28	200
1	4202 29	250
		Zdolność zwarciowa I_{cu} 36 kA (400 V~)
1	4202 55	100
1	4202 57	160
1	4202 58	200
1	4202 59	250
		Zdolność zwarciowa I_{cu} 50 kA (400 V~)
1	4202 85	100
1	4202 87	160
1	4202 88	200
1	4202 89	250
		Zdolność zwarciowa I_{cu} 70 kA (400 V~)
1	4206 25	100
1	4206 27	160
1	4206 28	200
1	4206 29	250

DPX³ 250 z wyzwalaczem elektronicznym

wyłączniki mocy od 40 do 250 A



4203 69



4203 25

Dane techniczne i charakterystyki **str. 58-60**
Wymiary **str. 54**

Do montażu na wspornikach TH 35 lub na podstawach montażowych w szafach i obudowach XL³.
Wyłączniki zdolne do izolowania.
Dostarczane z przegrodami izolacyjnymi i zaciskami śrubowymi płaskimi o przyłączalności 120 mm² maks. (linka) lub 150 mm² maks. (drut).
Dostosowane do instalowania wyposażenia pomocniczego DPX³.
Zgodność z normą IEC/EN 60947-2.

DPX³ 250 – wykonanie stacjonarne

Wyzwalacz przeciążeniowy - termiczny:
• regulacja I_r od 0,4 do 1 x I_n,
• regulacja t_r od 3 do 15 s.
Wyzwalacz zwarciowy - elektromagnesowy:
• regulacja I_{sd} od 1,5 do 10 x I_r,
• regulacja t_{sd} od 0 do 0,5 s.

Pak.	Nr ref. 3P	Nr ref. 4P	I_n (A)
			Zdolność zwarciowa I_{cu} 25 kA (400 V~)
1	4203 02	4203 12	40
1	4203 05	4203 15	100
1	4203 07	4203 17	160
1	4203 09	4203 19	250
			Zdolność zwarciowa I_{cu} 36 kA (400 V~)
1	4203 32	4203 42	40
1	4203 35	4203 45	100
1	4203 37	4203 47	160
1	4203 39	4203 49	250
			Zdolność zwarciowa I_{cu} 50 kA (400 V~)
1	4203 62	4203 72	40
1	4203 65	4203 75	100
1	4203 67	4203 77	160
1	4203 69	4203 79	250
			Zdolność zwarciowa I_{cu} 70 kA (400 V~)
1	4206 35	4206 45	40
1	4206 37	4206 47	100
1	4206 38	4206 48	160
1	4206 39	4206 49	250

DPX³ 250 z wbudowanym zabezpieczeniem różnicowoprądowym – wykonanie stacjonarne

Wyzwalacz przeciążeniowy – termiczny:
• regulacja I_r od 0,4 do 1 x I_n,
• regulacja t_r od 3 do 15 s.
Wyzwalacz zwarciowy – elektromagnesowy:
• regulacja I_{sd} od 1,5 do 10 x I_r,
• regulacja t_{sd} od 0 do 0,5 s.
Wbudowane zabezpieczenie różnicowoprądowe z ekranem LCD.
Prąd znamionowy różnicowy, regulowany:
0,03 – 0,3 – 1 – 3 A.
Czas wyłączenia, regulowany:
0 – 0,3 – 1 – 3 s (dla 0,03 A możliwe tylko 0 s).

Pak.	Nr ref. 4P	I_n (A)
		Zdolność zwarciowa I_{cu} 25 kA (400 V~)
1	4203 22	40
1	4203 25	100
1	4203 27	160
1	4203 29	250
		Zdolność zwarciowa I_{cu} 36 kA (400 V~)
1	4203 52	40
1	4203 55	100
1	4203 57	160
1	4203 59	250
		Zdolność zwarciowa I_{cu} 50 kA (400 V~)
1	4203 82	40
1	4203 85	100
1	4203 87	160
1	4203 89	250
		Zdolność zwarciowa I_{cu} 70 kA (400 V~)
1	4206 55	40
1	4206 57	100
1	4206 58	160
1	4206 59	250

DPX³ 250 z wyzwalaczem elektronicznym

wyłączniki mocy od 40 do 250 A



4206 79



4204 25

Dane techniczne i charakterystyki **str. 58-60**
Wymiary **str. 54**

Do montażu na wspornikach TH 35 lub na podstawach montażowych w szafach i obudowach XL³.
Wyłączniki zdolne do izolowania.
Dostarczane z przegrodami izolacyjnymi i zaciskami śrubowymi płaskimi o przyłączalności 120 mm² maks. (linka) lub 150 mm² maks. (drut).
Dostosowane do instalowania wyposażenia pomocniczego DPX³.
Zgodność z normą IEC/EN 60947-2.

Pak.	Nr ref. 3P	Nr ref. 4P	DPX³ 250 z funkcją pomiarów – wykonanie stacjonarne
			Wyzwalacz przeciążeniowy - termiczny: • regulacja I_r od 0,4 do 1 x I_n, • regulacja t_r od 3 do 15 s (str. 60). Wyzwalacz zwarciowy - elektromagnesowy: • regulacja I_{sd} od 1,5 do 10 x I_r, • regulacja t_{sd} od 0 do 0,5 s (str. 60). Zintegrowany moduł pomiarowy z ekranem LCD; pomiar prądów, napięć, częstotliwości, mocy, energii i harmonicznych.
			Zdolność zwarciowa I_{cu} 25 kA (400 V~)
			I_n (A)
1	4204 02	4204 12	40
1	4204 05	4204 15	100
1	4204 07	4204 17	160
1	4204 09	4204 19	250
			Zdolność zwarciowa I_{cu} 36 kA (400 V~)
1	4204 32	4204 42	40
1	4204 35	4204 45	100
1	4204 37	4204 47	160
1	4204 39	4204 49	250
			Zdolność zwarciowa I_{cu} 50 kA (400 V~)
1	4204 62	4204 72	40
1	4204 65	4204 75	100
1	4204 67	4204 77	160
1	4204 69	4204 79	250
			Zdolność zwarciowa I_{cu} 70 kA (400 V~)
1	4206 65	4206 75	40
1	4206 67	4206 77	100
1	4206 68	4206 78	160
1	4206 69	4206 79	250

Pak.	Nr ref. 4P	DPX³ 250 z funkcją pomiarów i wbudowanym zabezpieczeniem różnicowoprądowym – wykonanie stacjonarne
		Wyzwalacz przeciążeniowy - termiczny: • regulacja I_r od 0,4 do 1 x I_n, • regulacja t_r od 3 do 15 s. Wyzwalacz zwarciowy elektromagnesowy: • regulacja I_{sd} od 1,5 do 10 x I_r, • regulacja t_{sd} od 0 do 0,5 s. Wbudowane zabezpieczenie różnicowoprądowe z ekranem LCD. Prąd znamionowy różnicowy, regulowany: 0,03 – 0,3 – 1–3 A. Czas wyłączenia, regulowany: 0 – 0,3 – 1 – 3 s (dla 0,03 A możliwe tylko 0 s). Zintegrowany moduł pomiarowy z ekranem LCD; pomiar prądów, napięć, częstotliwości, mocy, energii i harmonicznych.
		Zdolność zwarciowa I_{cu} 25 kA (400 V~)
		I_n (A)
1	4204 22	40
1	4204 25	100
1	4204 27	160
1	4204 29	250
		Zdolność zwarciowa I_{cu} 36 kA (400 V~)
1	4204 52	40
1	4204 55	100
1	4204 57	160
1	4204 59	250
		Zdolność zwarciowa I_{cu} 50 kA (400 V~)
1	4204 82	40
1	4204 85	100
1	4204 87	160
1	4204 89	250
		Zdolność zwarciowa I_{cu} 70 kA (400 V~)
1	4206 85	40
1	4206 87	100
1	4206 88	160
1	4206 89	250

DPX³ 250 z wyzwalaczem elektronicznym

wyłączniki mocy od 40 do 250 A



4205 49

Dane techniczne i charakterystyki **str. 58-60**
Wymiary **str. 54**

Do montażu na wspornikach TH 35 lub na podstawach montażowych w szafach i obudowach XL³.
Wyłączniki mocy do przełączania, izolowania i zabezpieczania w sieci niskiego napięcia. Dostarczane z przegrodami izolacyjnymi i zaciskami śrubowymi płaskimi o przyłączalności 120 mm² maks. (linka) lub 150 mm² maks. (drut). Dostosowane do instalowania wyposażenia pomocniczego DPX³. Zgodność z normą IEC/EN 60947-2.

Pak.	Nr ref. 3P	Nr ref. 4P	I_n (A)
			DPX³ 250 z wyzwalaczem elektronicznym Sg – wykonanie stacjonarne
			Wyzwalacz przeciążeniowy - termiczny: • regulacja I_r od 0,4 do 1 x I_n, • regulacja t_r od 3 do 15 s. Wyzwalacz zwarciowy - elektromagnesowy: • regulacja I_{sd} od 1,5 do 10 x I_r, • reulacja t_{sd} od 0 do 0,5 s. Zabezpieczenie przed prądami upływowymi doziemnymi: • regulacja I_g od 0,2 do 1 x I_n i pozycja OFF, • regulacja t_g od 0,1 do 1s.
			Zdolność zwarciowa I_{cu} 25 kA (400 V~)
1	4205 02	4205 12	40
1	4205 05	4205 15	100
1	4205 07	4205 17	160
1	4205 09	4205 19	250
			Zdolność zwarciowa I_{cu} 36 kA (400 V~)
1	4205 22	4205 25	40
1	4205 25	4205 35	100
1	4205 27	4205 37	160
1	4205 29	4205 39	250
			Zdolność zwarciowa I_{cu} 50 kA (400 V~)
1	4205 42	4205 52	40
1	4205 45	4205 55	100
1	4205 47	4205 57	160
1	4205 49	4205 59	250
			Zdolność zwarciowa I_{cu} 70 kA (400 V~)
1	4206 92	4207 02	40
1	4206 95	4207 05	100
1	4206 97	4207 07	160
1	4206 99	4207 09	250

DPX³ 250 wyposażenie przyłączeniowe

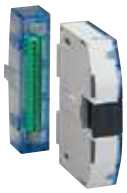

4210 44



4210 31



4210 72

Pak.	Nr ref.	
		Wykonanie wtykowe
		Wykonanie wtykowe DPX³ to wykonanie stacjonarne DPX³ zamontowane na podstawie wtykowej.
		Podstawa wtykowa dla DPX³ 250
		Podstawa wtykowa z przyłączem górnym lub tylnym.
1	4210 42	Dla DPX³ 250 - 3P
1	4210 43	Dla DPX³ 250 - 4P z zabezpieczeniem różnicowoprądowym lub bez
		Konektory do styków pomocniczych
1	4210 44	Komplet konektorów do styków pomocniczych DPX³
		Akcesoria do blokowania podstawy wtykowej
1	4210 45	Zamknięcie Ronis (Nr ABA90GEL6149)
1	4210 46	Zamknięcie Profalux (Nr HBA90GPS6149)
1	4210 47	Kłódka
		Akcesoria przyłączeniowe
		Zaciski przyłączeniowe klatkowe
		1 x 150 mm² do przewodów elastycznych Cu/Al i 1 x 180 mm² do przewodów sztywnych, szyn lub końcówek oczkowych 25 x 8 mm.
1	4210 30	Zestaw 3 zacisków
1	4210 31	Zestaw 4 zacisków
		Zaciski przyłączeniowe śrubowe
		Do szyn lub końcówek kablowych oczkowych 28,5 x 8 x 8,5 mm
1	4210 79	Zestaw 3 zacisków
1	4210 80	Zestaw 4 zacisków
		Przegrody międzybiegunowe
1	4210 70	Zestaw 3 przegród międzybiegunowych
		Przedłużki rozszerzające
		Do szyn lub przewodów z końcówkami oczkowymi.
1	4210 34	Zestaw 3 przedłużek do DPX³ 250 3P
1	4210 35	Zestaw 4 przedłużek do DPX³ 250 4P
		Przyłącza tylne
		Komplet trzpieni z końcówkami płaskimi. Pozwala na zmianę sposobu przyłączenia z górnego na tylne.
1	4210 38	Zestaw 3 przyłączy tylnych do DPX³ 250 3P
1	4210 39	Zestaw 4 przyłączy tylnych do DPX³ 250 4P
		Osłony zacisków do plombowania
		Do przyłączy górnych
1	4210 56	Dla DPX³ 250 3P
1	4210 57	Dla DPX³ 250 4P
		Do przyłączy tylnych
1	4210 52	Dla DPX³ 250 3P
1	4210 53	Dla DPX³ 250 4P
		Adaptery
		Do mocowania DPX³ 250 na wsporniku TH 35 lub na podstawie montażowej.
1	4210 72	Dla DPX³ 250 3P/4P bez zab. różnicowoprądowego
1	4210 74	Dla DPX³ 250 4P z zab. różnicowoprądowym
1	4210 69	Dla DPX³ 250 3P/4P z napędem silnikowym bocznym
		Selektywność logiczna
1	4210 78	Zestaw 8 przewodów do połączenia portów selektywności logicznej w DPX³ 250

DPX³ 160 i 250 wyposażenie pomocnicze sterujące i sygnalizujące



4210 58



4210 00



4210 10



4210 11



4210 16



4210 22

Pak.	Nr ref.	Podstawa montażowa z blokadą mechaniczną
		Podstawa montażowa SZR do dwóch DPX³ Dla 2 x DPX³ 160, 2 x DPX³ 250 lub 1 x DPX³ 160 i 1 x DPX³ 250.
1	4210 58	Dla aparatów w wykonaniu stacjonarnym
1	4210 59	Dla aparatów w wykonaniu wtykowym
		Napędy obrotowe
		Bezpośrednie
1	4210 00	Standardowy napęd dla wyłączników DPX³ z wyzwalaczem termiczno-magnetycznym bez zab. różnicowoprądowego.
1	4210 01	Standardowy napęd dla wyłączników DPX³ z wyzwalaczem elektronicznym z zab. różnicowoprądowym lub bez
1	4210 02	Napęd w kolorze czerwono-żółtym dla wyłączników DPX³ z wyzwalaczem termiczno-magnetycznym bez zab. różnicowoprądowego
1	4210 03	Napęd w kolorze czerwono-żółtym dla wyłączników DPX³ z wyzwalaczem elektronicznym z zab. różnicowoprądowym lub bez
		Pośrednie
		Dla wszystkich wersji wyłączników i rozłączników DPX³.
1	4210 04	Napęd standardowy
1	4210 05	Napęd w kolorze czerwono-żółtym
		Akcesoria do blokowania napędów obrotowych
1	4210 06	Ronis do napędu bezpośredniego
1	4210 07	Profalux do napędu bezpośredniego
1	4210 08	Ronis do napędu pośredniego
1	4210 09	Profalux do napędu pośredniego
		Napędy silnikowe do DPX³
		Napędy silnikowe 24 do 230 V~/⎓
1	4210 60	Napęd silnikowy boczny
1	4210 61	Napęd silnikowy frontowy
		Akcesoria do blokowania
1	4210 62	Ronis do napędu silnikowego frontowego
1	4210 63	Profalux do napędu silnikowego frontowego
1	4210 64	Blokada kłódką napędu silnikowego frontowego
1	4210 65	Ronis do napędu silnikowego bocznego
1	4210 66	Profalux do napędu silnikowego bocznego
1	4210 67	Blokada kłódką napędu silnikowego bocznego

Pak.	Nr ref.	Wyposażenie pomocnicze
		Styki pomocnicze
1	4210 10	Styki pomocnicze 1 NC + 1 NO do napędów obrotowych
1	4210 11	Styk pomocniczy lub styk sygnalizacyjny
1	4210 48	Styk sygnalizacji położenia (dla DPX³ w wykonaniu wtykowym)
		Wyzwalacze napięciowe (wzrostowe)
1	4210 12	12 V~/⎓
1	4210 13	24 V~/⎓
1	4210 14	48 V~/⎓
1	4210 15	110-130 V~/⎓
1	4210 16	200-277 V~/⎓
1	4210 17	380-480 V~/⎓
		Wyzwalacze podnapięciowe
1	4210 18	12 V~/⎓
1	4210 19	24 V~/⎓
1	4210 20	48 V~/⎓
1	4210 21	110-130 V~/⎓
1	4210 22	200-240 V~/⎓
1	4210 23	277 V~
1	4210 24	380-415 V~
		Akcesoria do blokowania
1	4210 49	Blokada kłódką w pozycji "wyłączony"
		Interfejs komunikacyjny
1	4210 75	Modbus

Montaż wyposażenia pomocniczego

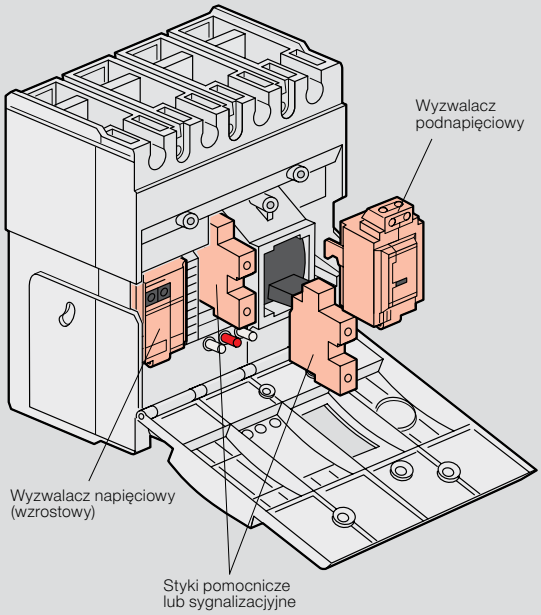

Napęd silnikowy boczny

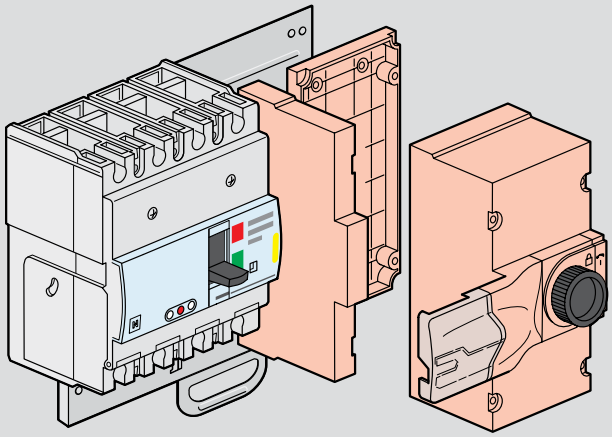

Napęd silnikowy frontowy

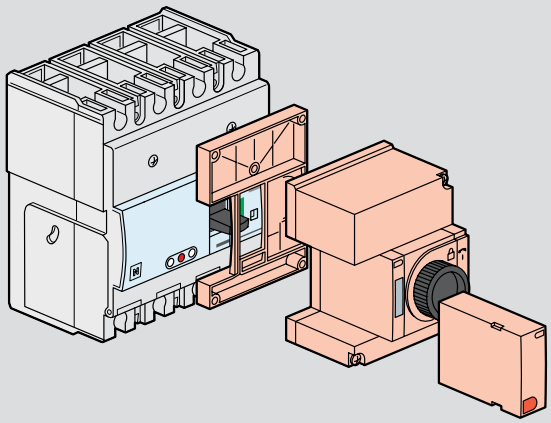

Napęd obrotowy bezpośredni

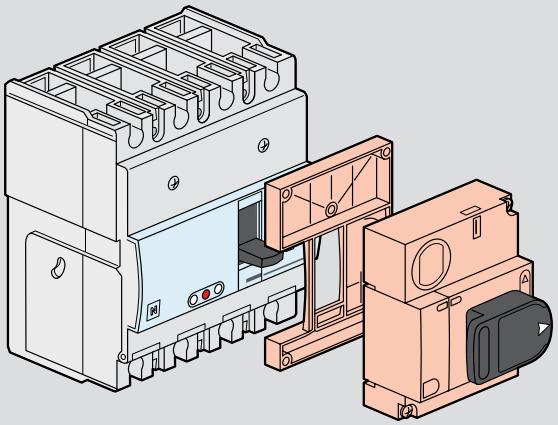

Wykonanie wtykowe

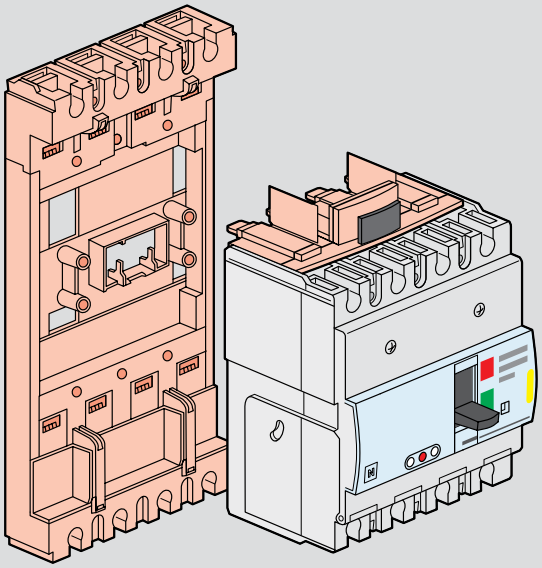

Podstawa montażowa z blokadą mechaniczną – układ przełączania źródeł zasilania

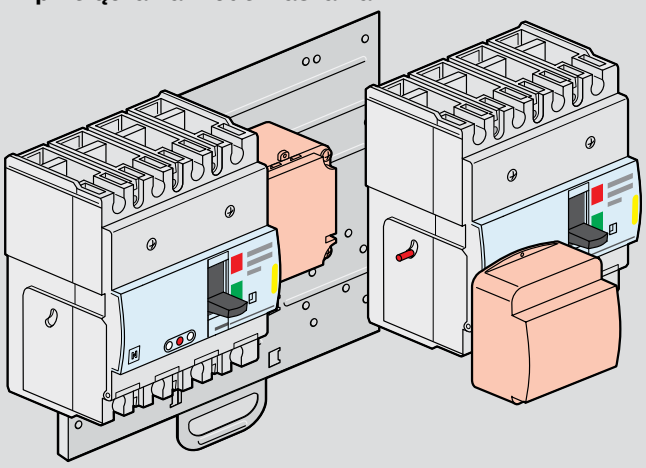

DPX³ 630 z wyzwalaczem termiczno-magnetycznym

wyłączniki mocy od 250 do 630 A

N



4220 02



4220 07

Wymiary **str. 56**
Dane techniczne **str. 60-61**

Montaż na podstawie montażowej w szafach i obudowach XL³.
Wyłączniki zdolne do izolowania.
Przystosowane do instalowania wyposażenia pomocniczego DPX³ (str. 50).
Przystosowane do współpracy z blokami (str. 44) lub przekaźnikami różnicowoprądowymi (str. 51).
Dostarczane w komplecie z:
– zaciskami śrubowymi płaskimi
– przegrodami izolacyjnymi zacisków,
Zgodność z normą IEC/EN 60947-2. Możliwość plombowania nastawień.

DPX³ 630 – wykonanie stacjonarne

Wyzwalacz przeciążeniowy – termiczny nastawiany od 0,8 do 1 I_n
Wyzwalacz zwarciowy – elektromagnesowy nastawiany od 5 do 10 I_n

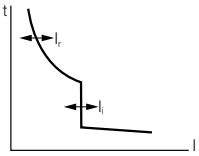

Zdolność zwarciowa I_{cu} 36 kA (400 V~)

Pak.	Nr ref. 3P	Nr ref. 4P	I_n (A)
1	4220 00	4220 05	250
1	4220 01	4220 06	320
1	4220 02	4220 07	400
1	4220 03	4220 08	500
1	4220 04	4220 09	630
	3P + N/2		
1	4220 10		320
1	4220 11		400
1	4220 12		500
1	4220 13		630

Zdolność zwarciowa I_{cu} 50 kA (400 V~)

Pak.	Nr ref. 3P	Nr ref. 4P	I_n (A)
1	4220 14	4220 19	250
1	4220 15	4220 20	320
1	4220 16	4220 21	400
1	4220 17	4220 22	500
1	4220 18	4220 23	630
	3P + N/2		
1	4220 24		320
1	4220 25		400
1	4220 26		500
1	4220 27		630

DPX³ 630 – wykonanie stacjonarne (c.d.)

Zdolność zwarciowa I_{cu} 70 kA (400 V~)

Pak.	Nr ref. 3P	Nr ref. 4P	I_n (A)
1	4220 28	4220 33	250
1	4220 29	4220 34	320
1	4220 30	4220 35	400
1	4220 31	4220 36	500
1	4220 32	4220 37	630
	3P + N/2		
1	4220 38		320
1	4220 39		400
1	4220 40		500
1	4220 41		630

Zdolność zwarciowa I_{cu} 100 kA (400 V~)

Pak.	Nr ref. 3P	Nr ref. 4P	I_n (A)
1	4220 42	4220 47	250
1	4220 43	4220 48	320
1	4220 44	4220 49	400
1	4220 45	4220 50	500
1	4220 46	4220 51	630
	3P + N/2		
1	4220 52		320
1	4220 53		400
1	4220 54		500
1	4220 55		630

Nowe produkty oznaczone są czerwonym numerem referencyjnym

DPX³ 630 z wyzwalaczem elektronicznym S1

wyłączniki mocy od 250 do 630 A

DPX³ 630/1600

wyzwalacz elektroniczny

N



4225 00



4225 05

Wymiary **str. 56**
Dane techniczne **str. 60-61**

Montaż na podstawie montażowej w szafach i obudowach XL³.
Wyłączniki zdolne do izolowania.
Przystosowane do instalowania wyposażenia pomocniczego DPX³ (str. 50).
Przystosowane do współpracy z blokami (str. 44)
lub przekaźnikami różnicowoprądowymi (str. 51).
Dostarczane w komplecie z:
– zaciskami śrubowymi płaskimi,
– przegrodami izolacyjnymi zacisków.
Zgodność z normą IEC/EN 60947-2. Możliwość plombowania nastawień.

DPX³ 630 S1 – wykonanie stacjonarne

Zakres regulacji I_r, I_{sd} (str. 61).
Ochrona przed prądem zwarciowym, bezzwłoczna I_f = 5 kA
Zielona lampka sygnalizacyjna.
Złącze testowe.
Selektywność dynamiczna.
Wyłączniki 4-biegunowe: regulacja zabezpieczenia bieguna N na płycie czołowej.

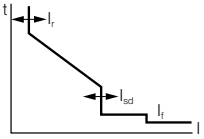

DOSTĘPNE OD MARCA 2015

Pak.	Nr ref. 3P	Nr ref. 4P	I_n (A)
			Zdolność zwarciowa I_{cu} 36 kA (400 V~)
1	4224 98	4225 03	250
1	4224 99	4225 04	320
1	4225 00	4225 05	400
1	4225 01	4225 06	500
1	4225 02	4225 07	630
			Zdolność zwarciowa I_{cu} 50 kA (400 V~)
1	4225 08	4225 13	250
1	4225 09	4225 14	320
1	4225 10	4225 15	400
1	4225 11	4225 16	500
1	4225 12	4225 17	630
			Zdolność zwarciowa I_{cu} 70 kA (400 V~)
1	4225 18	4225 23	250
1	4225 19	4225 24	320
1	4225 20	4225 25	400
1	4225 21	4225 26	500
1	4225 22	4225 27	630
			Zdolność zwarciowa I_{cu} 100 kA (400 V~)
1	4225 28	4225 33	250
1	4225 29	4225 34	320
1	4225 30	4225 35	400
1	4225 31	4225 36	500
1	4225 32	4225 37	630

Dane techniczne

S1 – regulacja I_r, I_{sd}

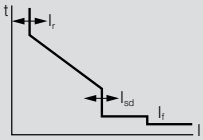

Ochrona przed prądem przeciążeniowym – termiczna, nastawiana:
I_r = 0,4 ÷ 1 x I_n
Ochrona przed prądem zwarciowym – elektromagnesowa, nastawiana:
I_{sd} = 1,5 ÷ 10 x I_r
Ochrona przed prądem zwarciowym, bezzwłoczna I_f = 5 kA

S2 – regulacja I_r, t_r, I_{sd}, t_{sd}

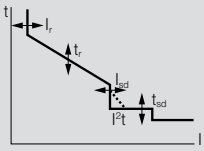

Ochrona przed prądem przeciążeniowym – termiczna, nastawiana:
I_r = 0,4 ÷ 1 x I_n
t_r = 3 ÷ 30 s
Ochrona przed prądem zwarciowym – elektromagnesowa, nastawiana:
I_{sd} = 1,5 ÷ 10 x I_r
t_{sd} = 0 ÷ 0,5 s
Ochrona przed prądem zwarciowym, bezzwłoczna I_f = 5 kA

Sg – regulacja I_r, t_r, I_{sd}, t_{sd}, I_g, t_g

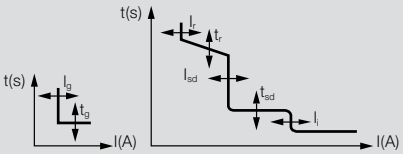

Ochrona przed prądem przeciążeniowym – termiczna, nastawiana:
I_r = 0,4 ÷ 1 x I_n
t_r = 3 ÷ 30 s
Ochrona przed prądem zwarciowym – elektromagnesowa, nastawiana:
I_{sd} = 1,5 ÷ 10 x I_r
t_{sd} = 0 ÷ 0,5 s
Ochrona przed prądem zwarciowym, bezzwłoczna I_f = 5 kA
Ochrona różnicowoprądowa przed prądami upływowymi:
I_g = 0,2 ÷ 1 x I_n i pozycja OFF (WYŁ).
t_g = 0,1 ÷ 1 s

DPX³ 630 z wyzwalaczem elektronicznym S2

wyłączniki mocy od 250 do 630 A

N



4220 60



4220 65

Wymiary **str. 56**
Dane techniczne **str. 60-61**

Montaż na podstawie montażowej w szafach i obudowach XL³.
Wyłączniki zdolne do izolowania.
Przystosowane do instalowania wyposażenia pomocniczego DPX³ (str. 50).
Przystosowane do współpracy z blokami (str. 44) lub przekaźnikami różnicowoprądowymi (str. 51).
Dostarczane w komplecie z:
– zaciskami śrubowymi płaskimi
– przegrodami izolacyjnymi zacisków,
Zgodność z normą IEC/EN 60947-2. Możliwość plombowania nastawień.

DPX³ 630 S2 – wykonanie stacjonarne

Zakres regulacji I_r, I_{sd}, t_r, t_{sd} (str. 61)
Ochrona przed prądem zwarciowym, bezzwłoczna I_f = 5 kA
Zielona lampka sygnalizacyjna.
Złącze testowe.
Selektywność dynamiczna i logiczna.
Wyłączniki 4-biegunowe: regulacja zabezpieczenia bieguna N na płycie czołowej.

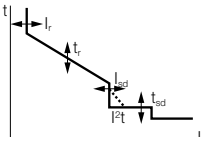

Pak.	Nr ref. 3P	Nr ref. 4P	I_n (A)
			Zdolność zwarciowa I_{cu} 36 kA (400 V~)
1	4220 56	4220 61	250
1	4220 57	4220 62	320
1	4220 58	4220 63	400
1	4220 59	4220 64	500
1	4220 60	4220 65	630
			Zdolność zwarciowa I_{cu} 50 kA (400 V~)
1	4220 66	4220 71	250
1	4220 67	4220 72	320
1	4220 68	4220 73	400
1	4220 69	4220 74	500
1	4220 70	4220 75	630
			Zdolność zwarciowa I_{cu} 70 kA (400 V~)
1	4220 76	4220 81	250
1	4220 77	4220 82	320
1	4220 78	4220 83	400
1	4220 79	4220 84	500
1	4220 80	4220 85	630
			Zdolność zwarciowa I_{cu} 100 kA (400 V~)
1	4220 86	4220 91	250
1	4220 87	4220 92	320
1	4220 88	4220 93	400
1	4220 89	4220 94	500
1	4220 90	4220 95	630

DPX³ 630 S2 z funkcją pomiarów – wykonanie stacjonarne

Zakres regulacji I_r, I_{sd}, t_r, t_{sd} (str. 61)
Ochrona przed prądem zwarciowym, bezzwłoczna I_f = 5 kA
Zielona lampka sygnalizacyjna.
Złącze testowe.
Selektywność dynamiczna i logiczna.
Wyłączniki 4-biegunowe: regulacja zabezpieczenia bieguna N na płycie czołowej.

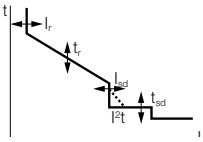

Pak.	Nr ref. 3P	Nr ref. 4P	I_n (A)
			Zdolność zwarciowa I_{cu} 36 kA (400 V~)
1	4220 96	4221 01	250
1	4220 97	4221 02	320
1	4220 98	4221 03	400
1	4220 99	4221 04	500
1	4221 00	4221 05	630
			Zdolność zwarciowa I_{cu} 50 kA (400 V~)
1	4221 06	4221 11	250
1	4221 07	4221 12	320
1	4221 08	4221 13	400
1	4221 09	4221 14	500
1	4221 10	4221 15	630
			Zdolność zwarciowa I_{cu} 70 kA (400 V~)
1	4221 16	4221 21	250
1	4221 17	4221 22	320
1	4221 18	4221 23	400
1	4221 19	4221 24	500
1	4221 20	4221 25	630
			Zdolność zwarciowa I_{cu} 100 kA (400 V~)
1	4221 26	4221 31	250
1	4221 27	4221 32	320
1	4221 28	4221 33	400
1	4221 29	4221 34	500
1	4221 30	4221 35	630

Nowe produkty oznaczone są czerwonym numerem referencyjnym

DPX³ 630 z wyzwalaczem elektronicznym Sg

wyłączniki mocy od 250 do 630 A

N



4221 38



4221 43

Wymiary **str. 56**
Dane techniczne **str. 60-61**

Montaż na podstawie montażowej w szafach i obudowach XL³.
Wyłączniki zdolne do izolowania.
Przystosowane do instalowania wyposażenia pomocniczego DPX³ (str. 50).
Przystosowane do współpracy z blokami (str. 44) lub przekaźnikami różnicowoprądowymi (str. 51).
Dostarczane w komplecie z:
– zaciskami śrubowymi płaskimi
– przegrodami izolacyjnymi zacisków,
Zgodność z normą IEC/EN 60947-2. Możliwość plombowania nastawień.

Pak.	Nr ref. 3P	Nr ref. 4P	DPX³ 630 Sg – wykonanie stacjonarne Zakres regulacji I_r, I_{sd}, t_r, t_{sd} (str. 61) Ochrona przed prądem zwarciowym, bezzwłoczna I_f = 5 kA Zielona lampka sygnalizacyjna. Złącze testowe. Selektywność dynamiczna i logiczna. Wyłączniki 4-biegunowe: regulacja zabezpieczenia bieguna N na płycie czołowej.	I_n (A)
			Zdolność zwarciowa I_{cu} 36 kA (400 V~)	
1	4221 36	4221 41		250
1	4221 37	4221 42		320
1	4221 38	4221 43		400
1	4221 39	4221 44		500
1	4221 40	4221 45		630
			Zdolność zwarciowa I_{cu} 50 kA (400 V~)	
1	4221 46	4221 51		250
1	4221 47	4221 52		320
1	4221 48	4221 53		400
1	4221 49	4221 54		500
1	4221 50	4221 55		630
			Zdolność zwarciowa I_{cu} 70 kA (400 V~)	
1	4221 56	4221 61		250
1	4221 57	4221 62		320
1	4221 58	4221 63		400
1	4221 59	4221 64		500
1	4221 60	4221 65		630
			Zdolność zwarciowa I_{cu} 100 kA (400 V~)	
1	4221 66	4221 71		250
1	4221 67	4221 72		320
1	4221 68	4221 73		400
1	4221 69	4221 74		500
1	4221 70	4221 75		630

Pack	Nr ref. 3P	Nr ref. 4P	DPX³ 630 Sg z funkcją pomiarów – wykonanie stacjonarne Zakres regulacji I_r, I_{sd}, t_r, t_{sd} (str. 61) Ochrona przed prądem zwarciowym, bezzwłoczna I_f = 5 kA Zielona lampka sygnalizacyjna. Złącze testowe. Selektywność dynamiczna i logiczna. Wyłączniki 4-biegunowe: regulacja zabezpieczenia bieguna N na płycie czołowej.	I_n (A)
			Zdolność zwarciowa I_{cu} 36 kA (400 V~)	
1	4221 76	4221 81		250
1	4221 77	4221 82		320
1	4221 78	4221 83		400
1	4221 79	4221 84		500
1	4221 80	4221 85		630
			Zdolność zwarciowa I_{cu} 50 kA (400 V~)	
1	4221 86	4221 91		250
1	4221 87	4221 92		320
1	4221 88	4221 93		400
1	4221 89	4221 94		500
1	4221 90	4221 95		630
			Zdolność zwarciowa I_{cu} 70 kA (400 V~)	
1	4221 96	4222 01		250
1	4221 97	4222 02		320
1	4221 98	4222 03		400
1	4221 99	4222 04		500
1	4222 00	4222 05		630
			Zdolność zwarciowa I_{cu} 100 kA (400 V~)	
1	4222 06	4222 11		250
1	4222 07	4222 12		320
1	4222 08	4222 13		400
1	4222 09	4222 14		500
1	4222 10	4222 15		630

Nowe produkty oznaczone są czerwonym numerem referencyjnym

DPX³ 630

bloki różnicowoprądowe



0260 63

Pak.	Nr ref.	Bloki różnicowoprądowe
		Przyłączany bezpośrednio do dolnych zacisków wyłączników DPX³ 630 lub rozłączników DPX³-I 630. Napięcie pracy: 230 do 500 V~. Kategoria pracy: A. Prąd znamionowy różnicowy regulowany: 0,03 - 0,3 - 1 - 3 A. Czas opóźnienia wyłączenia regulowany: 0 - 0,3 - 1 - 3 s. Możliwość zaplombowania nastawień. Wyposażony w: • przycisk TEST obwodu kontrolnego, • przycisk załączający i sygnalizacyjny wyzwalacza różnicowoprądowego, • przełącznik trwale odłączający wyzwalacz różnicowoprądowy na czas sprawdzania stanu izolacji instalacji, • zestyk do zdalnej sygnalizacji stanu wyzwalacza.
		Przyłączenie dolne
	3P | 4P	I_n (A)
1	0260 60 | 0260 61	400
1	0260 64 | 0260 65	630
		Wykonanie z sygnalizacją wartości prądu różnicowego
		Przyłączenie dolne
	4P	I_n (A)
1	0260 63	400
1	0260 67	630

W przypadku akcesoriów dla starej oferty DPX 630 w wykonaniu wtykowym i wysuwnym **prosimy o kontakt**

DPX³ 630

wyposażenie przyłączeniowe

N

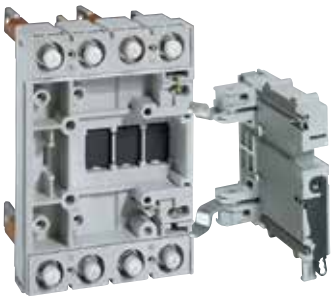

4222 25

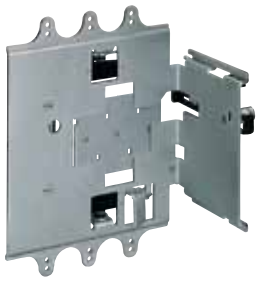

4222 32

Pak.	Nr ref.	Wykonanie wtykowe
		Wykonanie wtykowe DPX³ to wykonanie stacjonarne DPX³ zamontowane na podstawie wtykowej.
	3P | 4P	**Przyłącza do podstawy wtykowej/wysuwnej**
1	4222 20 | 4222 21	Zestaw przyłączy zasilających i odpływowych (6 przyłączy dla DPX³ 3P lub 8 przył. dla DPX³ 4P)
		Podstawy wtykowe DPX³
		Dla DPX³ / DPX³-I wyposażonych w dedykowane przyłącza
1	4222 22 | 4222 23	Podstawa z przyłączami górnymi
1	4222 24 | 4222 25	Podstawa z przyłączami tylnymi płaskimi
		Podstawy do DPX³ z blokiem różnicowoprądowym
	4P	
1	4222 26	Podstawa z przyłączami górnymi
1	4222 27	Podstawa z przyłączami tylnymi płaskimi
		Podstawa montażowa do styków sygnalizacyjnych
1	4222 37	Podstawa do mocowania styków sygn. o nr ref. 0265 74 dla DPX³ w wykonaniu wtykowym
		Akcesoria
1	4222 28	Zestaw 2 uchwytów do wyciągania
1	4222 29	Zestaw konektorów (24-pin)
		Wykonanie wysuwne
		Wykonanie wysuwne DPX³ to wykonanie wtykowe wyposażone w mechanizm służący do wysuwania DPX³ z podstawy wtykowej.
		Mechanizm wysuwny
	3P | 4P	Dostarczany z prowadnicą i uchwytem do wysuwania.
1	4222 31 | 4222 32	Do podstawy wtykowej DPX³
1	4222 33	Do podstawy wtykowej DPX³ z blokiem różnicowoprądowym
		Blokada kluczem mechanizmu wysuwnego
		Do blokowania DPX³ w pozycji wysuniętej.
	płaski | gwiazdkowy	Klucz płaski nr HBA90GPS6149
		Klucz gwiazdkowy nr ABA90GEL6149
1	0265 76 | 0263 48	Blokada pojedyncza, tylko dla DPX³
1	0265 78 | 0265 77	Blokada podwójna (dostarczana z 1 kluczem) dla DPX³ z napędem silnikowym lub obrotowym ręcznym
		Akcesoria do mechanizmu wysuwnego
1	0265 75	Uchwyt do wysuwania
1	0265 74	Styk sygnalizacyjny (wsunięty/wysunięty)
		Podstawa montażowa do styków sygnalizacyjnych
1	4222 36	Podstawa do mocowania styków sygnalizacyjnych nr ref. 0265 74 dla DPX³ w wykonaniu wysuwnym
		Blok styków pomocniczych
1	4222 30	Blok 6 styków pom. do wykonania wysuwnego DPX³ (maks. 2 bloki na jeden aparat DPX³)
		Przełączanie źródeł zasilania
		Montaż fabryczny. Układ SZR składa się z jednej podstawy montażowej oraz wzajemnej blokady mechanicznej dla 2 aparatów.
1	0264 09	Dla aparatów w wykonaniu stacjonarnym
1	0264 04	Dla aparatów w wykonaniu wtykowym lub wysuwnym

Nowe produkty oznaczone są czerwonym numerem referencyjnym

DPX³ 630

wyposażenie przyłączeniowe (kontynuacja) i sterowania

N



0261 40



0262 50



0262 51



0262 48

Pak.	Nr ref.	Napędy obrotowe
		Napędy bezpośrednie DPX³
1	0262 41	Standardowy (kolor czarno-szary)
1	4222 38	Awaryjny (kolor czerwono-żółty) – do montażu z nr ref. 0262 22, 0262 41 lub 0262 81
		Napędy pośrednie IP55
		Komplet zawiera: wałek, uchwyt, samoprzylepny szablon do nawierceń, akcesoria montażowe i zamek do blokowania drzwi szafy
1	0262 81	Standardowy (kolor czarno-szary)
1	0262 82	Awaryjny (kolor czerwono-żółty) – do montażu z nr. ref. 0262 81 lub 0262 41
		Akcesoria do blokowania
		Do napędu pośredniego
1	0262 93	Wkładka z kluczem płaskim nr ABA90GEL6149
1	0262 94	Wkładka z kluczem gwiazdkowym nr HBA90GPS6149
		Napędy silnikowe
		Napędy silnikowe frontowe
1	0261 40	24 V~/⎓
1	0261 41	48 V~/⎓
1	0261 44	230 V~
		Akcesoria do blokowania
1	0261 59	Wkładka z kluczem płaskim nr ABA90GEL6149
1	0261 58	Wkładka z kluczem gwiazdkowym nr HBA90GPS6149

Pak.	Nr ref.	Akcesoria
		Przegrody międzybiegunowe
1	0262 30	Komplet przegród międzybiegunowych (3 sztuki)
	3P | 4P	**Osłony przyłączy**
1	0262 44 | 0262 45	Komplet osłon (2 sztuki)
		Blokada dźwigni załączającej
1	0262 40	Do blokowania dźwigni aparatu w pozycji "O"
		Zaciski przyłączeniowe tulejkowe
1	0262 50	Komplet 4 zacisków do przyłączania przewodów bez końcówek kablowych (maks. przekroje: 300 mm² – drut lub 240 mm² – linka)
1	0262 51	Komplet 4 zacisków do przyłączania przewodów bez końcówek kablowych (maks. przekroje: 2 x 240 mm² – drut lub 2 x 185 mm² – linka)
		Adapter końcówek kablowych
		Umożliwia przyłączanie kabli z szerokimi końcówkami.
1	0262 46	Komplet adapterów z przegrodami międzybiegunowymi (4 szt.)
		Przedłużki przyłączeniowe
1	0262 47	Komplet przedłużek (4 szt.)
	3P | 4P	**Przedłużki rozszerzające**
1	0262 48 | 0262 49	Zestaw przedłużek (3 szt. dla 3P, 4 szt. dla 4P).
		Przyłącza tylne
		Pozwala na zmianę sposobu przyłączania z górnego na tylne.
1	0263 50 | 0263 51	Komplet trzpieni z nakrętkami (6 szt. dla 3P, 8 szt. dla 4P)
1	0263 52 | 0263 53	Komplet trzpieni z końcówkami płaskimi (6 szt. dla 3P, 8 szt. dla 4P)
		Osłony przyłączy IP20
1	4222 34 | 4222 35	Komplet osłon (2 szt.).

Nowe produkty oznaczone są czerwonym numerem referencyjnym

DPX³ 1600 z wyzwalaczem termiczno-magnetycznym

wyłączniki mocy od 630 do 1250 A



4222 78



4222 83

Wymiary **str.57**
Dane techniczne **str. 60-61**

Montaż na podstawie montażowej w szafach i obudowach XL³.
Wyłączniki zdolne do izolowania.
Przystosowane do instalowania wyposażenia pomocniczego DPX³ (str. 50).
Przystosowane do współpracy z przekaźnikami różnicowoprądowymi (str. 51).
Dostarczane w komplecie z:
– zaciskami śrubowymi płaskimi,
– przegrodami izolacyjnymi zacisków.
Zgodność z normą IEC/EN 60947-2. Możliwość plombowania nastawień.

DPX³ 1600 – wykonanie stacjonarne

Wyzwalacz przeciążeniowy – termiczny nastawiany od 0,8 do 1 I_n.
Wyzwalacz zwarciowy – elektromagnesowy nastawiany od 5 do 10 I_n.

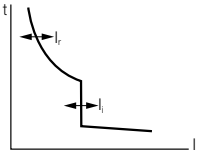

Zdolność zwarciowa I_{cu} 36 kA (400 V~)

Pak.	Nr ref. 3P	Nr ref. 4P	I_n (A)
1	4222 51	4222 56	630
1	4222 52	4222 57	800
1	4222 53	4222 58	1000
1	4222 54	4222 59	1250
	3P + N/2		
1	4222 60		1000
1	4222 61		1250

Zdolność zwarciowa I_{cu} 50 kA (400 V~)

Pak.	Nr ref. 3P	Nr ref. 4P	I_n (A)
1	4222 63	4222 68	630
1	4222 64	4222 69	800
1	4222 65	4222 70	1000
1	4222 66	4222 71	1250
	3P + N/2		
1	4222 72		1000
1	4222 73		1250

Zdolność zwarciowa I_{cu} 70 kA (400 V~)

Pak.	Nr ref. 3P	Nr ref. 4P	I_n (A)
1	4222 75	4222 80	630
1	4222 76	4222 81	800
1	4222 77	4222 82	1000
1	4222 78	4222 83	1250
	3P + N/2		
1	4222 84		1000
1	4222 85		1250

Zdolność zwarciowa I_{cu} 100 kA (400 V~)

Pak.	Nr ref. 3P	Nr ref. 4P	I_n (A)
1	4222 87	4222 92	630
1	4222 88	4222 93	800
1	4222 89	4222 94	1000
1	4222 90	4222 95	1250
	3P + N/2		
1	4222 96		1000
1	4222 97		1250

DPX³ 1600 z wyzwalaczem elektronicznym S1

wyłączniki mocy od 630 do 1600 A N



4225 66



4225 72

Wymiary **str.57**
Dane techniczne **str. 60-61**

Montaż na podstawie montażowej w szafach i obudowach XL³.
Wyłączniki zdolne do izolowania.
Przystosowane do instalowania wyposażenia pomocniczego DPX³ (str. 50).
Przystosowane do współpracy z przekaźnikami różnicowoprądowymi (str. 51).
Dostarczane w komplecie z:
– zaciskami śrubowymi płaskimi,
– przegrodami izolacyjnymi zacisków.
Zgodność z normą IEC/EN 60947-2. Możliwość plombowania nastawień.

DPX³ 1600 S1 – wykonanie stacjonarne

Zakres regulacji I_r, I_{sd} (str. 61)
Ochrona przed prądem zwarciowym, bezzwłoczna I_f = 20 kA.
Zielona lampka sygnalizacyjna.
Złącze testowe.
Selektywność dynamiczna.
Wyłączniki 4-biegunowe: regulacja zabezpieczenia bieguna N na płycie czołowej.

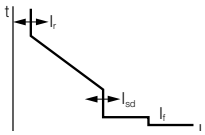

DOSTĘPNE OD MARCA 2015

Zdolność zwarciowa I_{cu} 36 kA (400 V~)

Pak.	Nr ref. 3P	Nr ref. 4P	I_n (A)
1	4225 39	4225 45	630
1	4225 40	4225 46	800
1	4225 41	4225 47	1000
1	4225 42	4225 48	1250
1	4225 43	4225 49	1600

Zdolność zwarciowa I_{cu} 50 kA (400 V~)

Pak.	Nr ref. 3P	Nr ref. 4P	I_n (A)
1	4225 51	4225 57	630
1	4225 52	4225 58	800
1	4225 53	4225 59	1000
1	4225 54	4225 60	1250
1	4225 55	4225 61	1600

Zdolność zwarciowa I_{cu} 70 kA (400 V~)

Pak.	Nr ref. 3P	Nr ref. 4P	I_n (A)
1	4225 63	4225 69	630
1	4225 64	4225 70	800
1	4225 65	4225 71	1000
1	4225 66	4225 72	1250
1	4225 67	4225 73	1600

Zdolność zwarciowa I_{cu} 100 kA (400 V~)

Pak.	Nr ref. 3P	Nr ref. 4P	I_n (A)
1	4225 75	4225 81	630
1	4225 76	4225 82	800
1	4225 77	4225 83	1000
1	4225 78	4225 84	1250

Nowe produkty oznaczone są czerwonym numerem referencyjnym

DPX³ 1600 z wyzwalaczem elektronicznym S2

wyłączniki mocy od 630 do 1250 A

N



4223 27



4223 33

Wymiary **str.57**
Dane techniczne **str. 60-61**

Montaż na podstawie montażowej w szafach i obudowach XL³.
Wyłączniki zdolne do izolowania.
Przystosowane do instalowania wyposażenia pomocniczego DPX³ (str. 50).
Przystosowane do współpracy z przekaźnikami różnicowoprądowymi (str. 51).
Dostarczane w komplecie z:
– zaciskami śrubowymi płaskimi,
– przegrodami izolacyjnymi zacisków.
Zgodność z normą IEC/EN 60947-2. Możliwość plombowania nastawień.

Pak.	Nr ref. 3P	Nr ref. 4P	DPX³ 1600 S2 – wykonanie stacjonarne Zakres regulacji I_r, I_{sd}, t_r, t_{sd} (str. 61) Ochrona przed prądem zwarciowym, bezzwłoczna I_f = 20 kA. Zielona lampka sygnalizacyjna. Złącze testowe. Selektywność dynamiczna i logiczna. Wyłączniki 4-biegunowe: regulacja zabezpieczenia bieguna N na płycie czołowej.	I_n (A)
			Zdolność zwarciowa I_{cu} 36 kA (400 V~)	
1	4222 99	4223 05		630
1	4223 00	4223 06		800
1	4223 01	4223 07		1000
1	4223 02	4223 08		1250
1	4223 03	4223 09		1600
			Zdolność zwarciowa I_{cu} 50 kA (400 V~)	
1	4223 11	4223 17		630
1	4223 12	4223 18		800
1	4223 13	4223 19		1000
1	4223 14	4223 20		1250
1	4223 15	4223 21		1600
			Zdolność zwarciowa I_{cu} 70 kA (400 V~)	
1	4223 23	4223 29		630
1	4223 24	4223 30		800
1	4223 25	4223 31		1000
1	4223 26	4223 32		1250
1	4223 27	4223 33		1600
			Zdolność zwarciowa I_{cu} 100 kA (400 V~)	
1	4223 35	4223 41		630
1	4223 36	4223 42		800
1	4223 37	4223 43		1000
1	4223 38	4223 44		1250

Pak.	Nr ref. 3P	Nr ref. 4P	DPX³ 1600 S2 z funkcją pomiarów – wykonanie stacjonarne Zakres regulacji I_r, I_{sd}, t_r, t_{sd} (str. 61) Ochrona przed prądem zwarciowym, bezzwłoczna I_f = 20 kA. Zielona lampka sygnalizacyjna. Złącze testowe. Selektywność dynamiczna i logiczna. Wyłączniki 4-biegunowe: regulacja zabezpieczenia bieguna N na płycie czołowej.	I_n (A)
			Zdolność zwarciowa I_{cu} 36 kA (400 V~)	
1	4223 47	4223 53		630
1	4223 48	4223 54		800
1	4223 49	4223 55		1000
1	4223 50	4223 56		1250
1	4223 51	4223 57		1600
			Zdolność zwarciowa I_{cu} 50 kA (400 V~)	
1	4223 59	4223 65		630
1	4223 60	4223 66		800
1	4223 61	4223 67		1000
1	4223 62	4223 68		1250
1	4223 63	4223 69		1600
			Zdolność zwarciowa I_{cu} 70 kA (400 V~)	
1	4223 71	4223 77		630
1	4223 72	4223 78		800
1	4223 73	4223 79		1000
1	4223 74	4223 80		1250
1	4223 75	4223 81		1600
			Zdolność zwarciowa I_{cu} 100 kA (400 V~)	
1	4223 83	4223 89		630
1	4223 84	4223 90		800
1	4223 85	4223 91		1000
1	4223 86	4223 92		1250

Nowe produkty oznaczone są czerwonym numerem referencyjnym

DPX³ 1600 z wyzwalaczem elektronicznym Sg

wyłączniki mocy od 630 do 1600 A

N



4224 23



4224 29

Wymiary **str.56**
Dane techniczne **str. 60-61**

Montaż na podstawie montażowej w szafach i obudowach XL³.
Wyłączniki zdolne do izolowania.
Przystosowane do instalowania wyposażenia pomocniczego DPX³ (str. 50).
Przystosowane do współpracy z przekaźnikami różnicowoprądowymi (str. 51).
Dostarczane w komplecie z:
– zaciskami śrubowymi płaskimi,
– przegrodami izolacyjnymi zacisków.
Zgodność z normą IEC/EN 60947-2. Możliwość plombowania nastawień.

DPX³ 1600 Sg – wykonanie stacjonarne

Zakres regulacji I_r, I_{sd}, I_g, t_r, t_{sd}, t_g (str. 61)
Ochrona przed prądem zwarciowym, bezzwłoczna I_f = 20 kA.
Zielona lampka sygnalizacyjna.
Złącze testowe.
Selektywność dynamiczna i logiczna.
Wyłączniki 4-biegunowe: regulacja zabezpieczenia bieguna N na płycie czołowej.

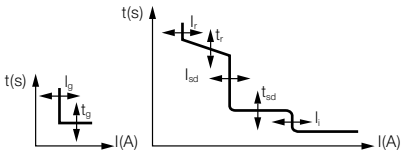

Pak.	Nr ref. 3P	Nr ref. 4P	I_n (A)
			Zdolność zwarciowa I_{cu} 36 kA (400 V~)
1	4223 95	4224 01	630
1	4223 96	4224 02	800
1	4223 97	4224 03	1000
1	4223 98	4224 04	1250
1	4223 99	4224 05	1600
			Zdolność zwarciowa I_{cu} 50 kA (400 V~)
1	4224 07	4224 13	630
1	4224 08	4224 14	800
1	4224 09	4224 15	1000
1	4224 10	4224 16	1250
1	4224 11	4224 17	1600
			Zdolność zwarciowa I_{cu} 70 kA (400 V~)
1	4224 19	4224 25	630
1	4224 20	4224 26	800
1	4224 21	4224 27	1000
1	422422	4224 28	1250
1	4224 23	4224 29	1600
			Zdolność zwarciowa I_{cu} 100 kA (400 V~)
1	4224 31	4224 37	630
1	4224 32	4224 38	800
1	4224 33	4224 39	1000
1	4224 34	4224 40	1250

DPX³ 1600 Sg z funkcją pomiarów – wykonanie stacjonarne

Zakres regulacji I_r, I_{sd}, I_g, t_r, t_{sd}, t_g (str. 61)
Ochrona przed prądem zwarciowym, bezzwłoczna I_f = 20 kA.
Zielona lampka sygnalizacyjna.
Złącze testowe.
Selektywność dynamiczna i logiczna.
Wyłączniki 4-biegunowe: regulacja zabezpieczenia bieguna N na płycie czołowej.

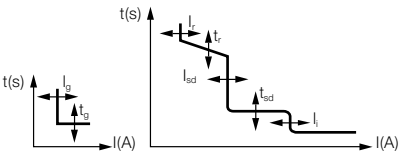

Pak.	Nr ref. 3P	Nr ref. 4P	I_n (A)
			Zdolność zwarciowa I_{cu} 36 kA (400 V~)
1	4224 43	4224 49	630
1	4224 44	4224 50	800
1	4224 45	4224 51	1000
1	4224 46	4224 52	1250
1	4224 47	4224 53	1600
			Zdolność zwarciowa I_{cu} 50 kA (400 V~)
1	4224 55	4224 61	630
1	4224 56	4224 62	800
1	4224 57	4224 63	1000
1	4224 58	4224 64	1250
1	4224 59	4224 65	1600
			Zdolność zwarciowa I_{cu} 70 kA (400 V~)
1	4224 67	4224 73	630
1	4224 68	4224 74	800
1	4224 69	4224 75	1000
1	4224 70	4224 76	1250
1	4224 71	4224 77	1600
			Zdolność zwarciowa I_{cu} 100 kA (400 V~)
1	4224 79	4224 85	630
1	4224 80	4224 86	800
1	4224 81	4224 87	1000
1	4224 82	4224 88	1250

Nowe produkty oznaczone są czerwonym numerem referencyjnym

DPX³ 1600

wyposażenie przyłączeniowe i akcesoria

N



4225 88 + 4225 93



0262 60



0262 70



0262 67 + 0262 68

Wykonanie wysuwne

Wykonanie wysuwne DPX³ to wykonanie wtykowe wyposażone w mechanizm służący do wysuwania DPX³ z podstawy wtykowej.

Pak.	Nr ref.	
	3P | 4P	
1	4225 86 | 4225 87	Przyłącza górne
1	4225 88 | 4225 89	Przyłącza tylne

Podstawa do wykonania wysuwnego
Dla DPX³ 1600 wyposażonego w mechanizm wysuwny o nr ref. 4225 93 lub 4225 94

	4225 93 | 4225 94	Dla DPX³ 1600 Mocowany do wyłącznika stacjonarnego DPX³ 1600 w celu uzyskania wykonania wysuwnego.

Podstawa montażowa do styków sygnalizacyjnych

1	4225 95	Podstawa do mocowania styków sygnalizacyjnych nr ref. 0265 74 dla DPX³ w wykonaniu wysuwnym

Blokada kluczem mechanizmu wysuwnego
Do blokowania DPX³ w pozycji wysuniętej.

Pak.	płaski | gwiazdkowy	
	Klucz płaski nr HBA90GPS6149 | Klucz gwiazdkowy nr ABA90GEL6149	
1	0265 76 | 0263 48	Blokada pojedyńcza, tylko dla DPX³
1	0265 80 | 0265 79	Blokada podwójna (dostarczana z 1 kluczem) dla DPX³ z napędem silnikowym lub obrotowym ręcznym

Akcesoria do mechanizmu wysuwnego

1	0265 75	Uchwyt do wysuwania
1	0265 74	Styk sygnalizacyjny (wsunięty/wysunięty)

Blok styków pomocniczych

1	4222 30	Blok 6 styków pomocniczych do wykonania wysuwnego DPX³ (maks. 2 bloki na jeden aparat DPX³)

Przełączanie źródeł zasilania

Układ SZR składa się z jednej podstawy montażowej oraz wzajemnej blokady mechanicznej dla 2 aparatów.

1	0264 10	Dla aparatów w wykonaniu stacjonarnym
1	0264 05	Dla aparatów w wykonaniu wtykowym lub wysuwnym

Napędy obrotowe

Napędy bezpośrednie DPX³

1	0262 61	Standardowy (kolor czarno-szary)

Napędy pośrednie IP55
Komplet zawiera: wałek, uchwyt, samoprzylepny szablon do nawierceń, akcesoria montażowe i zamek do blokowania drzwi szafy.

1	0262 83	Standardowy (kolor czarno-szary)
1	0262 84	Awaryjny (kolor czerwono-żółty)

Akcesoria do blokowania
Do napędu pośredniego

1	0262 93	Wkładka z kluczem płaskim nr ABA90GEL6149
1	0262 94	Wkładka z kluczem gwiazdkowym nr HBA90GPS6149

Napędy silnikowe

Pak.	Nr ref.	
		Montaż frontowy
1	0261 24	24 V~/⎓ dla $I_n \leqslant 1250$ A
1	0261 25	48 V~/⎓ dla $I_n \leqslant 1250$ A
1	0261 26	110 V~/⎓ dla $I_n \leqslant 1250$ A
1	0261 23	230 V~/⎓ dla $I_n \leqslant 1250$ A
1	0261 19	24 V~/⎓ dla $I_n = 1600$ A
1	0261 28	48 V~/⎓ dla $I_n = 1600$ A
1	0261 29	110 V~/⎓ dla $I_n = 1600$ A
1	0261 27	230 V~/⎓ dla $I_n = 1600$ A

Akcesoria do blokowania

1	0261 59	Wkładka z kluczem płaskim nr ABA90GEL6149
1	0261 58	Wkładka z kluczem gwiazdkowym nr HBA90GPS6149

Akcesoria

Przegrody międzybiegunowe
Przeznaczone do zwiększania izolacji między biegunami.

1	0262 66	Komplet przegród międzybiegunowych (3 szt.)

Osłony przyłączy

	3P | 4P	
1	0262 64 | 0262 65	Komplet osłon (2 szt.)

Blokada dźwigni

1	0262 60	Do blokowania dźwigni w pozycji "O" za pomocą kłódki

Zaciski przyłączeniowe tulejkowe

1	0262 69	Zacisk (1 szt.) do przyłączania kabli (2 otwory, maks. przekroje: 2 x 240 mm² - drut. 2 x 185 mm² - linka)
1	0262 70	Zacisk (1 szt.) dużej pojemności do przyłączania kabli (4 otwory, maks. przekroje: 4 x 240 mm² - drut lub 4 x 185 mm² - linka)

Przedłużki do przyłączenia szyn zasilających
Komplet (4 szt.)

1	0262 67	Zestaw detali dla jednego zacisku, pozwalających na przyłączenie 2 szyn zasilających
1	0262 68	Zestaw detali dla jednego zacisku, pozwalających na przyłączenie 3 szyn zasilających

Przedłużki rozszerzające

	3P | 4P	
1	0262 73 | 0262 74	Zestaw końcówek (3 szt. dla 3P, 4 szt. dla 4P)

Przyłącza tylne
Pozwala na zmianę sposobu przyłączenia okablowania z górnego (zaciski) na tylne.

1	0263 80 | 0263 82	Komplet (6 szt. dla 3P, 8 szt. dla 4P) dla przyłącza krótkiego.
	0263 81 | 0263 83	Komplet (6 szt. dla 3P, 8 szt. dla 4P) dla przyłącza długiego

Osłony przyłączy IP20

1	4225 90 | 4225 91	Komplet osłon (2 szt.)

Zewnętrzny biegun neutralny

1	4225 92	Zewnętrzny biegun neutralny

W przypadku akcesoriów do starej wersji DPX 1600 w wykonaniu wysuwnym **prosimy o kontakt**

Nowe produkty oznaczone są czerwonym numerem referencyjnym

DPX³ 630 i 1600

wyposażenie wspólne

N



0261 93

Pak.	Nr ref.	
		Styk pomocniczy lub sygnalizacyjny
1	4210 11	Do sygnalizacji stanu styków aparatu lub wyzwolenia wyłącznika Dla DPX³/DPX³-I Zestyk przełączny 3 A - 240 V~
		Wyzwalacze
		Do zdalnego wyzwalania wyłączników DPX³
		Wyzwalacze napięciowe (wzrostowe)
		Dla DPX³ i DPX³-I Pobór mocy: 300 VA
1	4222 39	24 V~ / ⎓
1	4222 40	48 V~ / ⎓
1	4222 41	110 V~ / ⎓
1	4222 42	230 V~ / ⎓
1	4222 43	400 V~ / ⎓
		Wyzwalacze podnapięciowe
		Dla DPX³ i DPX³-I Pobór mocy: 5 VA
1	4222 44	24 V⎓
1	4222 45	24 V~
1	4222 46	48 V⎓
1	4222 47	110 V~
1	4222 48	230 V~
1	4222 49	400 V~
		Wyzwalacze podnapięciowe z opóźnieniem (800 ms) Umożliwiają ograniczenie wyłączeń aparatu przy krótkotrwałych zanikach napięcia. Współpracują z wyzwalaczem nr ref. 4226 23
		Liczba modułów
1	0261 90	Moduł czasowy 230 V~ — 3
1	0261 91	Moduł czasowy 400 V~ — 3
1	4226 23	Wyzwalacz podnapięciowy DPX³ 630 i 1600
		Sterownik do układów SZR (dla 2 x DPX³)
		Do sterowania automatycznym przełączaniem źródeł zasilania, uruchamianiem zespołu prądotwórczego, kontroli napięć, itd. Do wyłączników DPX³ i DMX³ Zasilanie: 230 V~ lub 12/24/48 V⎓
1	0261 93	Sterownik SZR 12/24/48 V⎓ /230 V~ ,RS 232
1	0261 94	Sterownik SZR 12/24/48 V⎓ /230 V~ ,RS 232/485

DPX³ 160, 250, 630 i 1600

system wizualizacji pomiarów

N



0261 78



0261 56

Pak.	Nr ref.	
		Zasilacz pomocniczy do DPX³
1	4210 83	Do zasilania wyzwalaczy elektronicznych DPX³ gdy wyłącznik jest otwarty lub gdy przepływający prąd ma zbyt małą wartość. Napięcie wejściowe 24 V~ / ⎓ Szerokość w modułach: 2 Wydajność prądowa 250 mA, możliwość zasilania wyzwalaczy kilku wyłączników DPX³. Pobór prądu przez wyzwalacze: - Wyzwalacz termiczno-magnetyczny DPX³ z zabezpieczeniem różnicowoprądowym: 42 mA - Wyzwalacz elektroniczny DPX³: 30 mA - Wyzwalacz elektroniczny DPX³ z funkcją pomiarów: 54 mA - Wyzwalacz elektroniczny DPX³ z zab. różnicowoprądowym: 54 mA - Wyzwalacz elektroniczny DPX³ z zab. różnicowoprądowym i funkcją pomiarów: 54 mA
		Interfejs komunikacyjny Modbus RS 485
1	4210 75	**Interfejs komunikacyjny DPX³** Umożliwia przesył informacji z wyzwalaczy termiczno-magnetycznych z zabezpieczeniem różnicowoprądowym oraz wyzwalaczy elektronicznych DPX³ poprzez sieć komunikacyjną Modbus RS 485. Szerokość w modułach: 2 Napięcie zasilania: 24 V~ / ⎓ Port RS 485: 2-przewodowy Adres, prędkość transmisji itd., można ustawiać za pomocą zestawu konfiguratorów (nr ref. 0261 45).
		Komunikacja i nadzór
		Serwery sieciowe Umożliwiają zdalny podgląd za pomocą przeglądarki internetowej wartości zebranych przez analizatory i liczniki energii na ekranie smartfonów, tabletów, komputerów PC, itp..
1	0261 78	Do 32 punktów pomiarowych (analizatorów lub liczników energii)
1	0261 79	Do 255 punktów pomiarowych (analizatorów lub liczników energii)
		Oprogramowanie Legrand dedykowane do wizualizacji pomiarów Do wizualizacji wyników pomiarów zebranych z liczników energii oraz analizatorów (na PC podłączonym do sieci www).
1	0261 88	Do 32 punktów pomiarowych (dostarczane na płycie CD)
1	0261 89	Do 255 punktów pomiarowych (dostarczane na płycie CD)
		Wyświetlacz panelowy
1	0261 56	Do wizualizacji informacji z następujących urządzeń: bloki różnicowoprądowe DX³, DPX³, DMX³ i EMDX³ Obsługuje do 8 urządzeń. Napięcie zasilające: 18-30 V⎓ . Do montażu na drzwiach lub osłonach czołowych. Wymiary otworu montażowego: 96 x 96 mm.

Nowe produkty oznaczone są czerwonym numerem referencyjnym


0260 88


0260 93


0260 98

Przeznaczone do stosowania z wyłącznikami DPX³ lub rozłącznikami DPX³-I wyposażonymi w wyzwalacz wzrostowy lub podnapięciowy.
Przekaźniki dostosowane są do mocowania na wsporniku montażowym TH 35.
Przekładniki montowane są za pomocą wkrętów.

Pak.	Nr ref.	Przekaźnik różnicowoprądowy do DPX³	Liczba modułów
		Budowa: - przezroczysta pokrywa z możliwością plombowania, - styki pomocnicze, - kontrolka LED zielona: sygnalizacja zasilania, - 3 kontrolki LED żółte: sygnalizacja wartości $I_{\Delta n}$ w tym % nastawionego $I_{\Delta n}$: 20, 40, 60%, - kontrolka LED czerwona: - światło ciągłe: sygnalizacja zadziałania przekaźnika różnicowoprądowego, - światło migające: odłączenie przekaźnika. Do zastosowania z przekaźnikami prądowymi: - Ø 35 i 80 mm prąd znamionowy różnicowy: 0,03 - 0,05 - 0,75 - 0,1 - 0,15 - 0,2 - 0,3 - 0,5 - 0,75 - 1 - 1,5 - 2 - 3 - 5 - 7,5 - 10 - 15 - 20 - 30 A - Ø 110 do 210 mm prąd znamionowy różnicowy: 0,3 - 0,5 - 0,75 - 1 - 1,5 - 2 - 3 - 5 - 7,5 - 10 - 15 - 20 - 30 A - Ø 150 mm prąd znamionowy różnicowy: 0,5 - 0,75 - 1 - 1,5 - 2 - 3 - 5 - 7,5 - 10 - 15 - 20 - 30 A - Ø 300 mm prąd znamionowy różnicowy: 1 - 1,5 - 2 - 3 - 5 - 7,5 - 10 - 15 - 20 - 30 A Regulacja czasu zadziałania: 0 - 0,15 - 0,25 - 0,5 - 1 - 2,5 - 5 sekund Napięcie znamionowe zasilania: 230/240 V∿ 50/60 Hz	
1	0260 88	Przekaźnik różnicowoprądowy DPX³	2

Pak.	Nr ref.	Przekładniki prądowe	
		Przeznaczone do współpracy z przekaźnikami różnicowoprądowymi o nr ref. 0260 88. Stosować jeden przekładnik do jednego wyłącznika DPX³ lub rozłącznika DPX³-I.	
1	0260 92	Przekładnik prądowy Ø35 mm	
1	0260 93	Przekładnik prądowy Ø80 mm	
1	0260 94	Przekładnik prądowy Ø110 mm	
1	0260 95	Przekładnik prądowy Ø140 mm	
1	0260 96	Przekładnik prądowy Ø210 mm	
1	0260 97	Przekładnik prądowy Ø150 mm – otwierany[1]	
1	0260 98	Przekładnik prądowy Ø300 mm – otwierany[1]	

[1] Minimalny prąd znamionowy różnicowy 1 A.

Przekładniki prądowe
nr ref. 0260 92, 0260 93, 0260 94, 0260 95, 0260 96

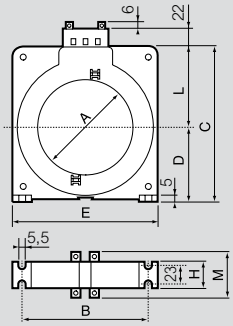

Przekładnik prądowy
nr ref. 0260 97

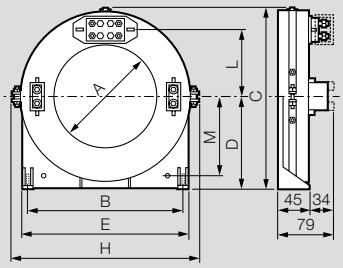

Przekładnik prądowy
nr ref. 0260 98

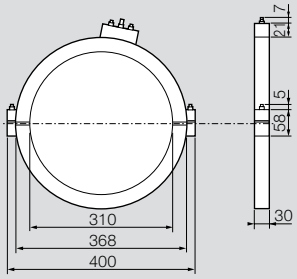

Nr ref.	A	B	C	D	E	H	L	M
0260 92	35	75	85	42	92	36	43	56
0260 93	80	108	132	67	125	36	65	56
0260 94	110	148	170	86	165	36	84	56
0260 95	140	177	206	104	200	36	102	56
0260 96	210	270	295	150	290	44	145	64
0260 97	150	225	259	133	245	275	95	113

Przekaźnik różnicowoprądowy DPX³
nr ref. 0260 88

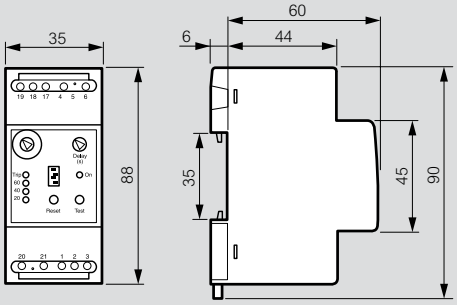

DPX³-I rozłączniki izolacyjne

160 do 1600 A



4202 99

Wymiary **str. 53-57**

Rozłączniki izolacyjne do rozłączania obwodów pod obciążeniem i tworzenia bezpiecznej przerwy izolacyjnej w instalacjach elektrycznych niskiego napięcia.
Wbudowane zabezpieczenia różnicowoprądowe (do 250 A) oraz możliwość współpracy z przekaźnikami różnicowoprądowymi (630 A do 1600 A).
Montaż rozłączników do 250 A na wsporniku TH 35 z adapterem o nr ref. 4210 71 (DPX³-I 160) i nr ref. 4210 72 (DPX³-I 250).
Zgodność z normą IEC/EN 60947-3.
Kategoria użytkowania AC 23.
Przyłączanie identyczne jak w przypadku wyłączników DPX³.

Pak.	Nr ref. 3P	Nr ref. 4P	
			DPX³-I 160
1	4201 98	4201 99	I_n (A) 160
1	4P z zab. różnicowoprądowym 4201 97		160
			DPX³-I 250
1	4202 99	4203 00	I_n (A) 250
1	4P z zab. różnicowoprądowym 4 202 98		250
			DPX³-I 630
1	4222 16	4222 18	I_n (A) 400
1	4222 17	4222 19	630
			DPX³-I 1600
1	4224 90	4224 94	In (A) 630
1	4224 91	4224 95	800
1	4224 92	4224 96	1250
1	4224 93	4224 97	1600

DPX³-I rozłączniki izolacyjne

160 do 1600 A

Dane techniczne

		DPX³-I 160	DPX³-I 250	DPX³-I 630	DPX³-I 1600
Napięcie znamionowe robocze U_e (V)	50/60 Hz	690(1)	690(1)	690	690
	stałe	250	250	250	250
Napięcie znamionowe izolacji U_i (V~)		800	800	690	690
Napięcie znamionowe impulsowe U_{imp} (kV)		8	8	8	8
Znamionowa zdolność łączeniowa zwarciowa 400 V (kA)		3	3	6.5(3) / 13(4)	40
Prąd krótkotrwały t = 1 s I_{cw} (kA)		1.7	1.7	4(3) / 7.6(4)	10(5) / 15(6) / 20(7)
Trwałość (liczba cykli)	mechaniczna	25000	25000	20000	10000
	łączeniowa	8000	8000	5000	4000(2)
Prąd termiczny umowny (A)		160	250	630	1600
Prąd roboczy znamionowy (A) AC 23 A (690 V~)		160 (160 V)	250 (250 V)	630	1600
DC 23 A (250 V~)		160	250	630	-

1: 500 V dla DPX³-I z zabezpieczeniem różnicowoprądowym
2: Do 1250 A
3: I_n = 400 A
4: I_n = 630 A
5: I_n = 800 A
6: I_n = 1250 A
7: I_n = 1600 A

Wymiary

Wymiary DPX³-I identyczne jak dla odpowiadającego DPX³

DPX³-I	Wymiary
DPX³-I 160	DPX³ 160 (str. 53)
DPX³-I 250	DPX³ 250 (str. 54)
DPX³-I 630	DPX³ 630 (str. 56)
DPX³-I 1600	DPX³ 1600 (str. 57)

DPX³ 160 z wyzwalaczem termiczno-magnetycznym

Wymiary

Wykonanie stacjonarne

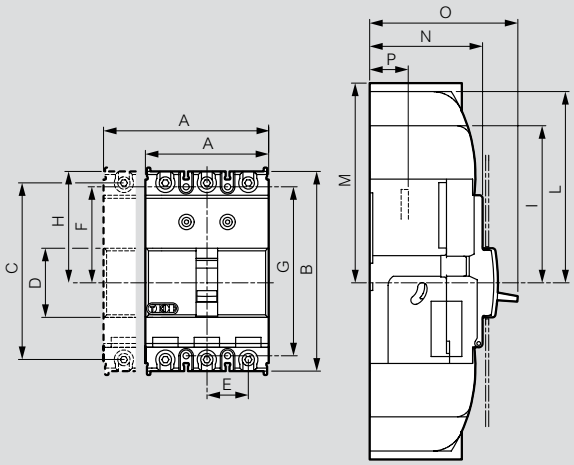

	A	B	C	D	E	F	G	H	I	L	M	N	O	P
3P	81	130	115	45	27	62,5	110	72,5	102,5	125	-	74	100	18
4P	108	130	115	45	27	62,5	110	72,5	102,5	125	-	74	100	18
z zab. róż.-pr.	108	160	145	45	27	62,5	140	72,5	102,5	125	-	74	100	18

Wykonanie stacjonarne z zab. różnicowoprądowym

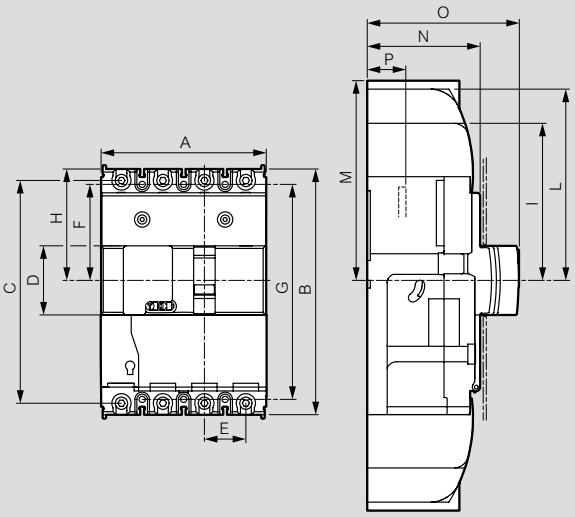

Wykonanie wtykowe

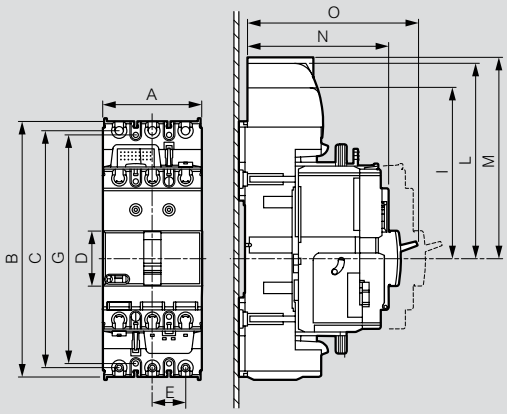

	A	B	C	D	E	F	G	H	I	L	M	N	O	P
3P	81	208	193	45	27	100,5	186	111,5	141,5	164	-	122	148	-
4P	108	238	223	45	27	100,5	216	111,5	141,5	164	-	122	148	-
z zab. róż.-pr.	108	230	223	45	27	100,5	216	111,5	141,5	164	-	122	148	-

Wykonanie wtykowe z zab. różnicowoprądowym

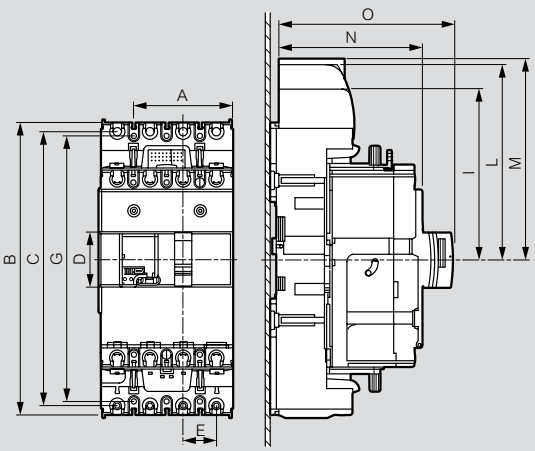

DPX³ 250 z wyzwalaczem termiczno-magnetycznym i elektronicznym

Wymiary

Wykonanie stacjonarne

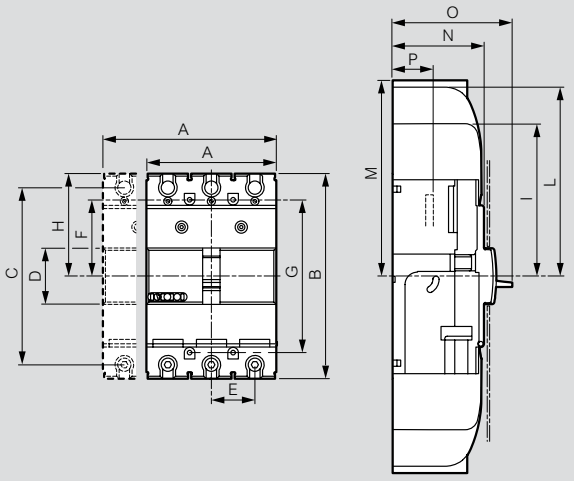

	A	B	C	D	E	F	G	H	I	L	M	N	O	P
3P	105	165	142,5	45	35	61,5	123	82,5	112,5	150	-	74	100	18
4P	140	165	142,5	45	35	61,5	123	82,5	112,5	150	-	74	100	18
z zab. róż.-pr.	140	195	172,5	45	35	61,5	153	82,5	112,5	150	-	74	100	18

Wykonanie stacjonarne z zab. różnicowoprądowym

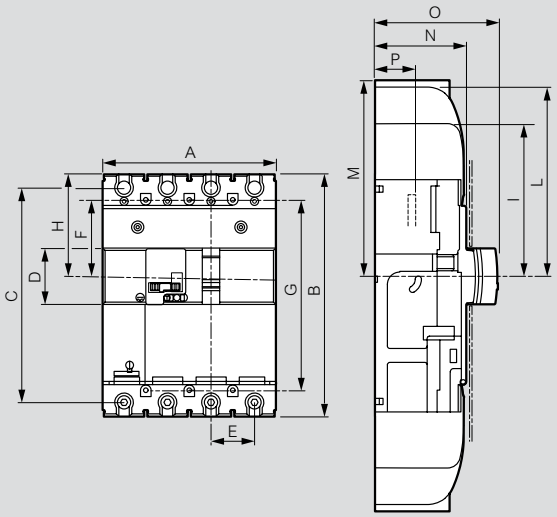

Wykonanie wtykowe

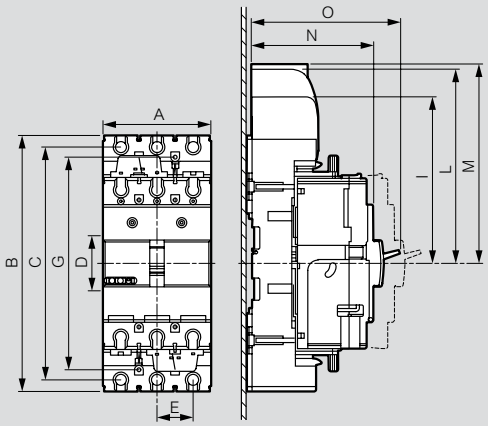

	A	B	C	D	E	F	G	H	I	L	M	N	P
3P	105	248	225,5	45	35	103	206	150	180	217,5	-	122	148
4P	140	278	225,5	45	35	103	236	150	180	217,5	-	122	148
z zab. róż.-pr.	140	278	225,5	45	35	103	236	150	180	217,5	-	122	148

Wykonanie wtykowe z zab. różnicowoprądowym

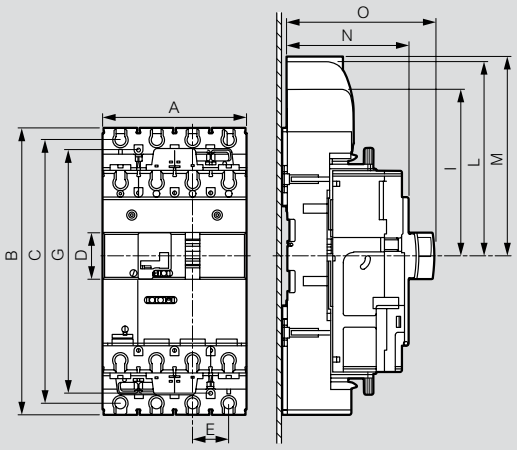

Przyłącza tylne (nr ref. 4210 36/37/38/39)

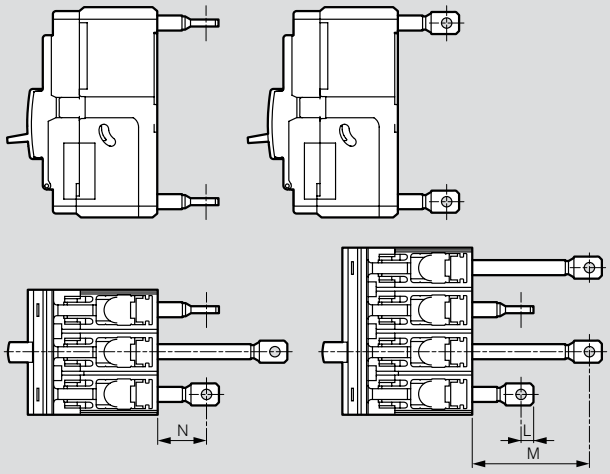

Przedłużki rozszerzające (nr ref. 4210 32/33/34/35)

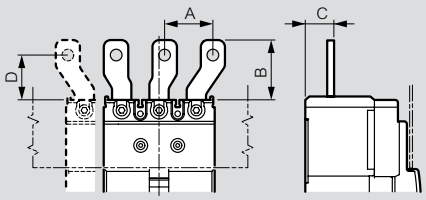

	A	B	C	D
DPX³ 160	35	41	23	33
DPX³ 160 z modułem r-pr.	35	41	23	33
DPX³ 250	48,5	55	23	39
DPX³ 250 z modułem r-pr.	48,5	55	23	39

Wymiary

Napęd obrotowy bezpośredni (nr ref. 4210 00/01/02/03)

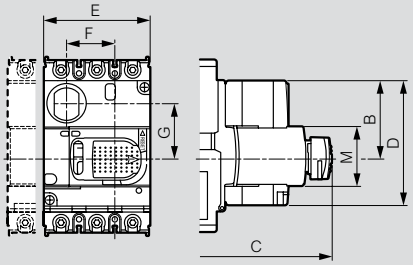

	A	B	C	D	E	F	G	H min	H max	I	L	M
DPX³ 160	122	57	155	94	80,5	36,5	41,7	132	361	62	74	45
DPX³ 160 z zab. róż.- pr.	122	57	155	94	93	36,5	41,7	132	361	62	74	45
DPX³ 250	122	57	155	94	80,5	40,5	41,7	132	361	62	74	45
DPX³ 250 z zab. róż.- pr.	122	57	155	94	93	40,5	41,7	132	361	62	74	45
DPX³ 250 elektroniczny	122	57	155	94	93	40,5	41,7	132	361	62	74	45
DPX³ 250 elektroniczny z zab. róż.- pr.	122	57	155	94	93	40,5	41,7	132	361	62	74	45

Napęd obrotowy pośredni (nr ref. 4210 04/05)

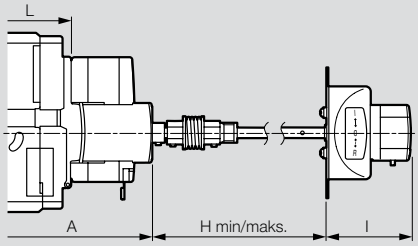

Napęd silnikowy frontowy (nr ref. 4210 61)

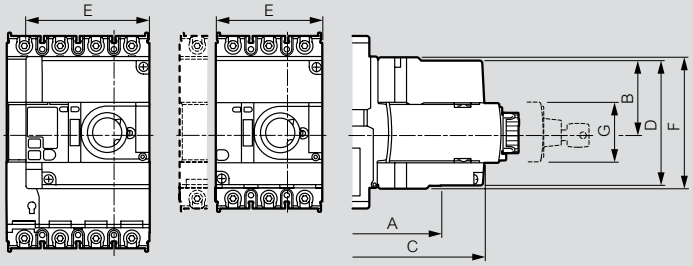

	A	B	C	D	E	F	G	H
DPX³ 160	125	54,5	154	94	80.5	99	45	74
DPX³ 160 z zab. róż.- pr.	125	54,5	154	94	93	99	45	74
DPX³ 250	125	54,5	154	94	80.5	99	45	74
DPX³ 250 z zab. róż.- pr.	125	54,5	154	94	93	99	45	74
DPX³ 250 elektroniczny	125	54,5	154	94	93	99	45	74
DPX³ 250 elektroniczny z zab. róż.- pr.	125	54,5	154	94	93	99	45	74

Napęd silnikowy boczny (nr ref. 4210 60)

DPX³ 160

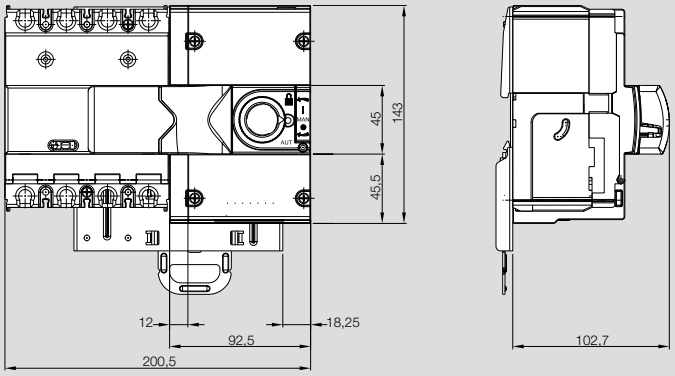

DPX³ 250

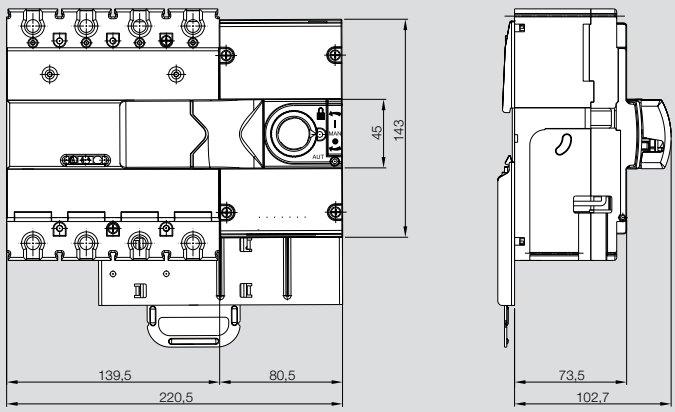

Wymiary

Wykonanie stacjonarne, przyłącza górne

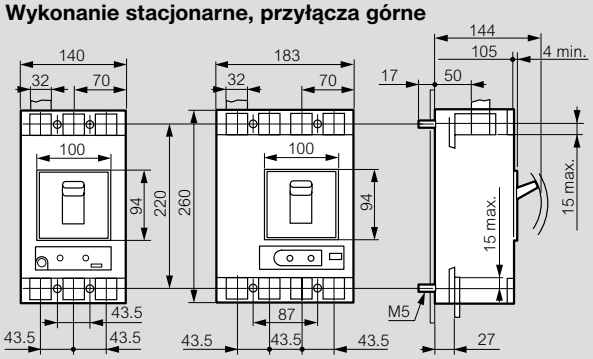

Wykonanie stacjonarne z blokiem różnicowoprądowym dolnym

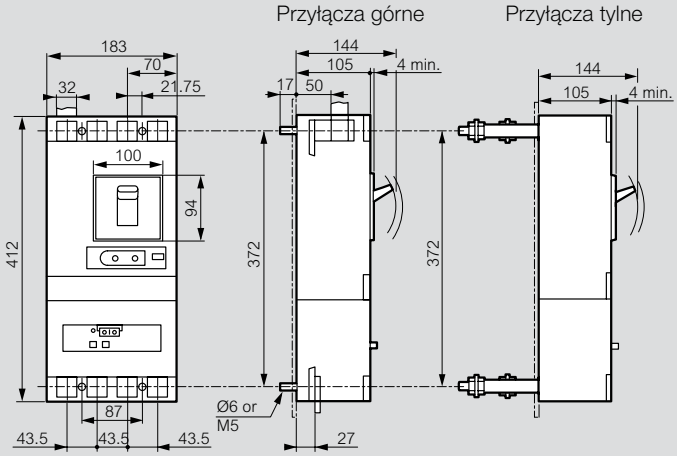

Wykonanie wtykowe, przyłącza górne

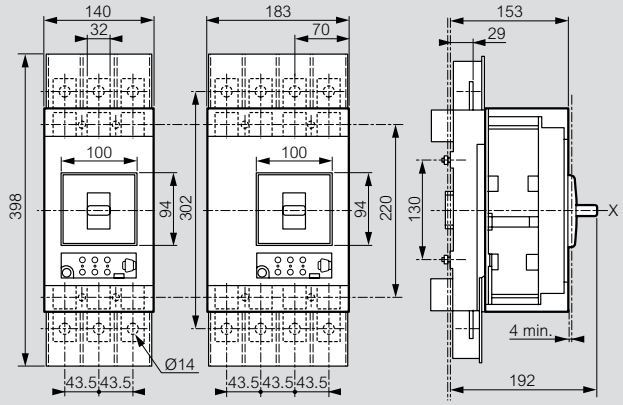

Wykonanie wtykowe, przyłącza tylne

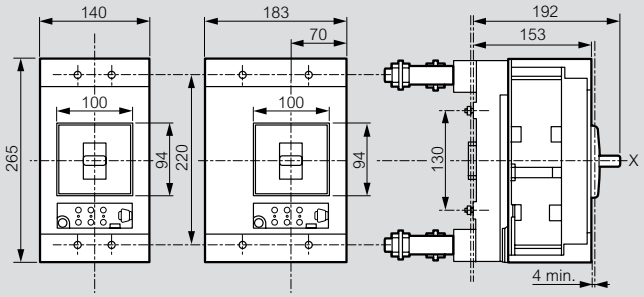

Wykonanie wysuwne, przyłącza górne

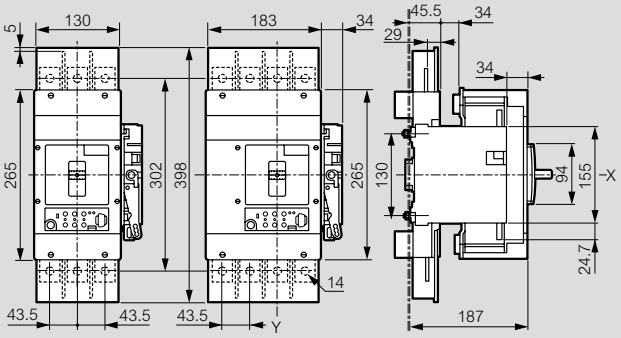

Wykonanie wysuwne, przyłącza tylne

Przyłącza tylne z nakrętkami

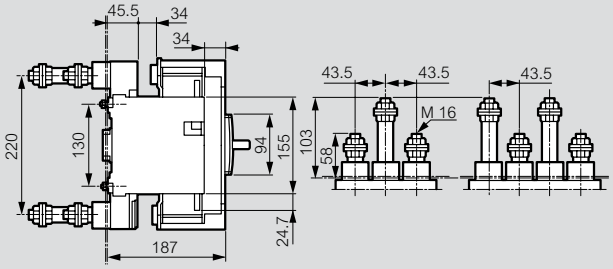

Przyłącza tylne z końcówkami płaskimi

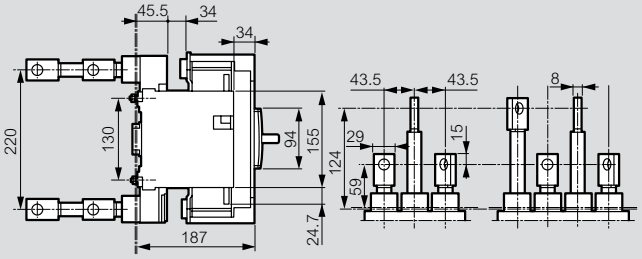

Napęd bezpośredni DPX³

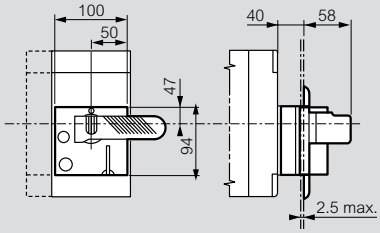

Osłony przyłączy

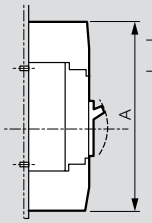

	A(mm)
DPX³ 630	390
DPX³ 630 + zab. różn.-pr.	542

Napęd obrotowy pośredni, montaż na drzwiach

Montaż z uszczelką

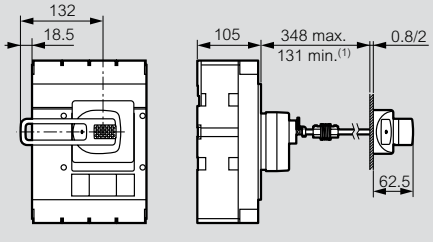

1: 75 mm bez łącznika

Wymiary

Wykonanie stacjonarne, przyłącza górne

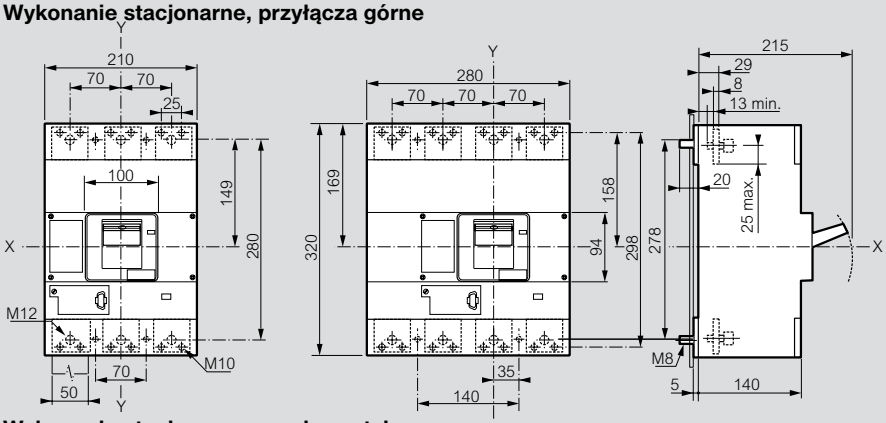

Wykonanie stacjonarne, przyłącza tylne

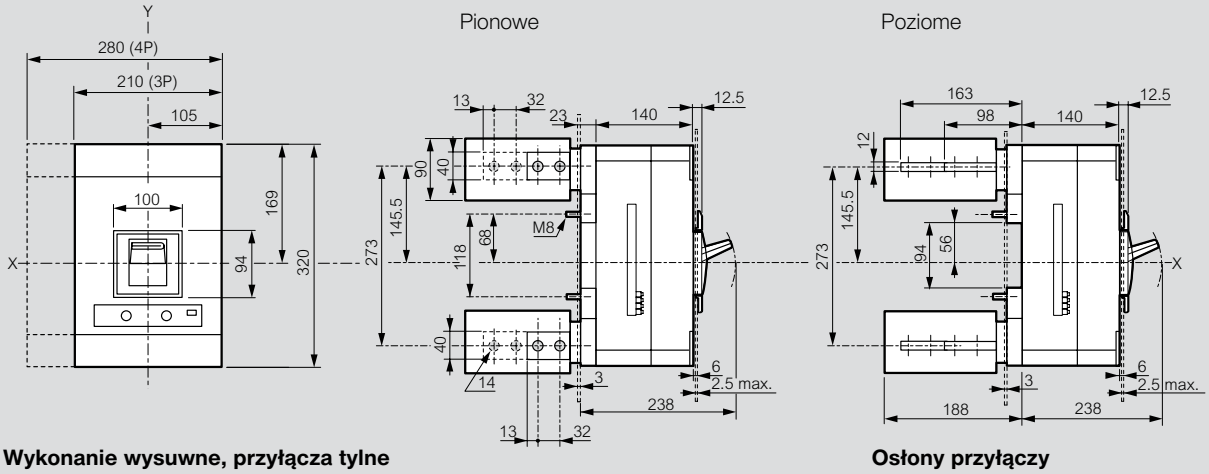

Wykonanie wysuwne, przyłącza tylne

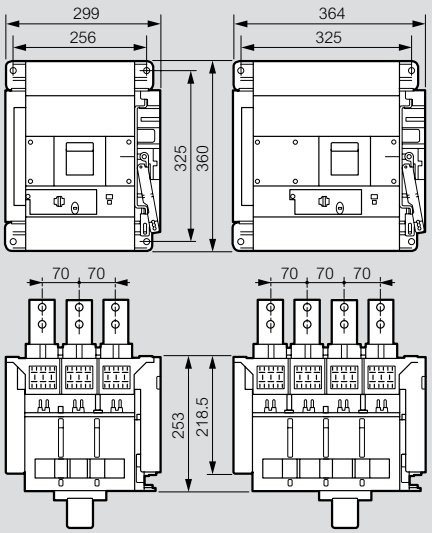

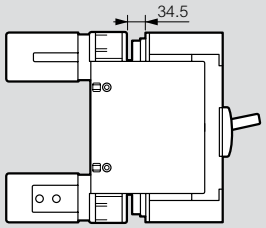

Osłony przyłączy

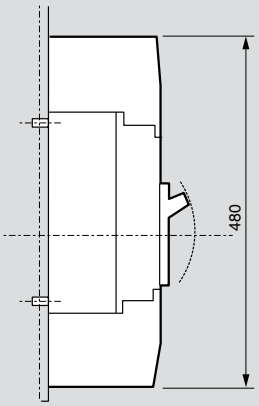

Napęd obrotowy bezpośredni DPX³

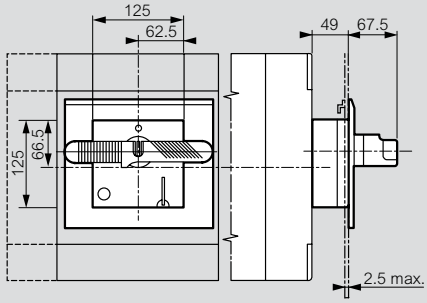

Napęd obrotowy pośredni, montowany na drzwiach

Montaż z uszczelką

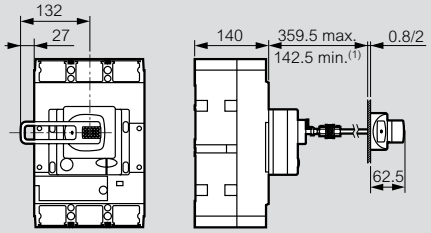

1: 75 mm bez łącznika

DPX³ 160/250

Dane techniczne (dla temperatury otoczenia 40°C)

Wyłącznik		DPX³ 160 termiczno-magnetyczny				DPX³ 160 z zab. różnicowoprądowym			
		16 kA	25 kA	36 kA	50 kA	16 kA	25 kA	36 kA	50 kA
Prąd znamionowy I_n (A)		16-25-40-63-80-100-125-160				16-25-40-63-80-100-125-160			
Napięcie znamionowe izolacji U_i (V)	50-60 Hz	800				600			
Napięcie znamionowe łączeniowe U_e (V)	50-60 Hz	690				500			
	Nap. stałe	500				500			
Napięcie znamionowe udarowe wytrzymywane U_{imp} (kV)		8				8			
Kategoria pracy		A				A			
Prąd znamionowy wyłączalny zwarciowy graniczny I_{cu} (kA) / AC	220/240 V~	25	35	50	65	25	35	50	65
	380/415 V~	16	25	36	50	16	25	36	50
	440 V~	10	18	25	30	10	18	25	30
	480/500 V~	8	10	12	15	8	10	12	15
	690 V~	5	5	8	10	5	5	8	10
Prąd znamionowy wyłączalny zwarciowy graniczny I_{cu} (kA) / DC	125 V⎓ (1)	32	50	60	80	32	50	60	80
	250 V⎓ (1)	16	25	30	40	16	25	30	40
	400 V⎓ (2)	16	25	30	40	16	25	30	40
	500 V⎓ (2)	10	20	25	35	10	20	25	35
Prąd znam. wyłączalny zwarciowy eksploatacyjny I_{cs} (% I_{cu})		100	100	100	100	100	100	100	100
Prąd znamionowy załączalny zwarciowy I_{cm} (kA)	415 V~	32	52,5	75,6	105	32	52,5	75,6	105
Prąd znamionowy wyłączalny 1 bieguna I_{su} (kA) Dla sieci w układzie IT	220/240 V~	6,25	8,75	12,5	16,3	6,25	8,75	12,5	16,3
	380/415 V~	4	6,25	9	12,5	4	6,25	9	12,5
	440 V~	2,5	4,5	6,25	7,5	2,5	4,5	6,25	7,5
	480/500 V~	2	2,5	3	3,75	2	2,5	3	3,75
	690 V~	1,25	1,25	2	2,5	1,25	1,25	2	2,5

Wyłącznik		DPX³ 250 termiczno-magnetyczny				DPX³ 250 z wyzwalaczem elektronicznym			
		25 kA	36 kA	50 kA	70 kA	25 kA	36 kA	50 kA	70 kA
Prąd znamionowy I_n (A)		100-160-200-250				40-100-160-250			
Napięcie znamionowe izolacji U_i (V)	50-60Hz	800 (z zab. różn.-prąd.: 500)				800 (z zab. różn.-prąd.: 600)			
Napięcie znamionowe izolacji U_i (V)	50-60Hz	690 (z zab. różn.-prąd.: 500)				690 (z zab. różn.-prąd.: 500)			
	Nap. stałe	500				500			
Napięcie znamionowe udarowe wytrzymywane U_{imp} (kV)		8				8			
Kategoria pracy		A				A			
Prąd znamionowy wyłączalny zwarciowy graniczny I_{cu} (kA) / AC	220/240 V~	40	60	80	100	40	60	80	100
	380/415 V~	25	36	50	70	25	36	50	70
	440 V~	20	30	40	60	20	30	40	60
	480/500 V~	10	25	30	40	10	25	30	40
	690 V~	8	16	18	20	8	16	-	20
Prąd znamionowy wyłączalny zwarciowy graniczny I_{cu} (kA) / DC	125 V⎓ (1)	50	72	80	90	50	72	80	90
	250 V⎓ (1)	25	36	40	45	25	36	40	45
	400 V⎓ (2)	30	45	50	55	30	45	50	55
	500 V⎓ (2)	25	36	40	45	25	36	40	45
Prąd znam. wyłączalny zwarciowy eksploatacyjny I_{cs} (% I_{cu})		100	100	100	100	100	100	100	100
Prąd znamionowy wyłączalny 1 bieguna I_{su} (kA) dla sieci w układzie IT.	220/240 V~	10	15	20	25	15	15	20	25
	380/415 V~	6,25	9	12,5	17,5	6,25	9	12,5	17,5
	440 V~	5	7,5	10	15	5	7,5	10	15
	480/500 V~	2,5	6,25	7,5	10	2,5	6,25	7,5	10
	690 V~	2	4	4,5	5	-	-	-	-

Prąd użytkowy w zależności od temperatury otoczenia

DPX³ 160

I_n (A)	Temperatura (°C)											
	-25	-20	-10	-5	0	10	20	30	40	50	60	70
16	23	22	21	21	20	19	18	17	16	15	15	14
25	37	35	34	33	32	30	28	26	25	23	22	21
40	55	54	52	51	50	47	43	42	40	38	36	34
63	88	87	84	83	81	76	69	66	63	60	57	55
80	115	113	111	109	107	97	87	84	80	78	75	72
100	135	133	130	123	115	108	100	100	100	95	90	85
125	160	158	155	153	150	138	125	125	125	118	112	105
160	224	221	214	210	205	192	176	168	160	152	145	139

DPX³ 250

I_n (A)	Temperatura (°C)											
	-25	-20	-10	-5	0	10	20	30	40	50	60	70
100	135	132	128	126	123	120	112	102	100	94	90	84
160	216	211	205	201	197	192	179	163	160	151	143	134
200	270	264	256	251	246	240	224	203	200	189	179	168
250	338	330	320	314	308	300	280	254	250	236	224	210

Prąd użytkowy w zależności od wysokości n.p.m.

Wysokość (m)		2000	3000	4000
Prąd znamionowy In (A)		1 x I_n	0,96 x I_n	0,93 x I_n
Napięcie znamionowe (V)	DPX³ bez zab. różn.-pr.	690	690	550
	DPX³ z zab. różn.-pr.	500	500	400

(1) 2 bieguny szeregowo
(2) 3 bieguny szeregowo

DPX³ 160 z wyzwalaczem termiczno-magnetycznym.
Charakterystyka czasowo-prądowa

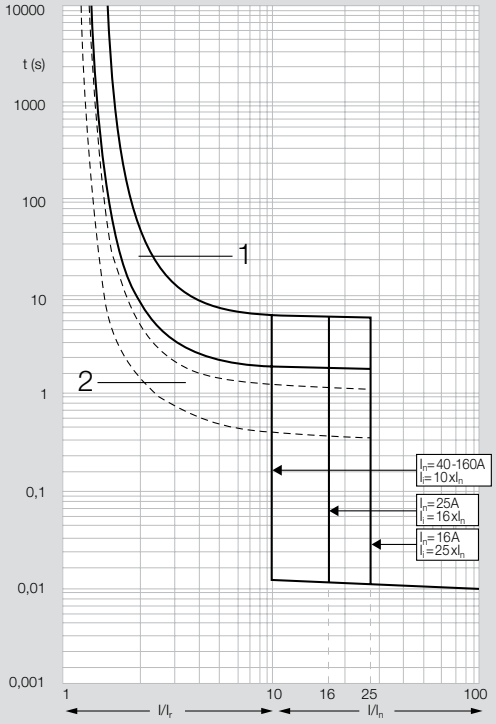

t: czas
I: prąd rzeczywisty
I_r: prąd nastawiony wyzwalacza termicznego
Krzywa1: strefa wyłączania wyzwalacza termicznego ze stanu zimnego
Krzywa 2: strefa wyłączania wyzwalacza termicznego ze stanu nagrzanego

DPX³ 250 z wyzwalaczem termiczno-magnetycznym.
Charakterystyka czasowo-prądowa

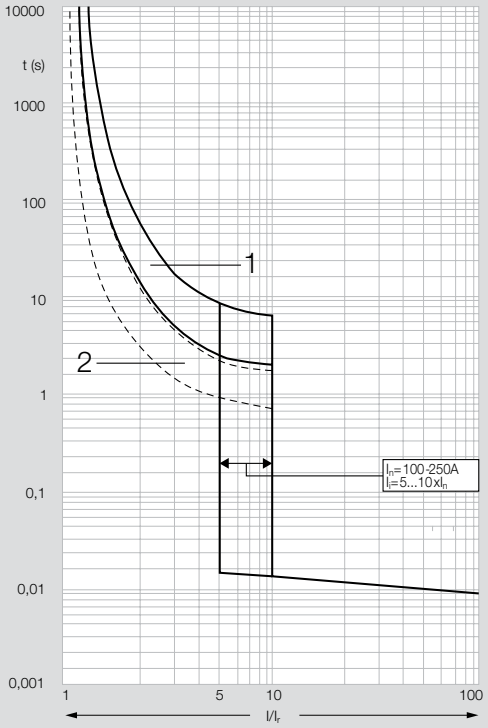

t: czas
I: prąd rzeczywisty
I_r: prąd nastawiony wyzwalacza termicznego
Krzywa 1: strefa wyłączania wyzwalacza termicznego ze stanu zimnego
Krzywa 2: strefa wyłączania wyzwalacza termicznego ze stanu nagrzanego

DPX³ 160 termiczno-magnetyczny z zab. różn.-prąd.
Charakterystyka czasowo-prądowa

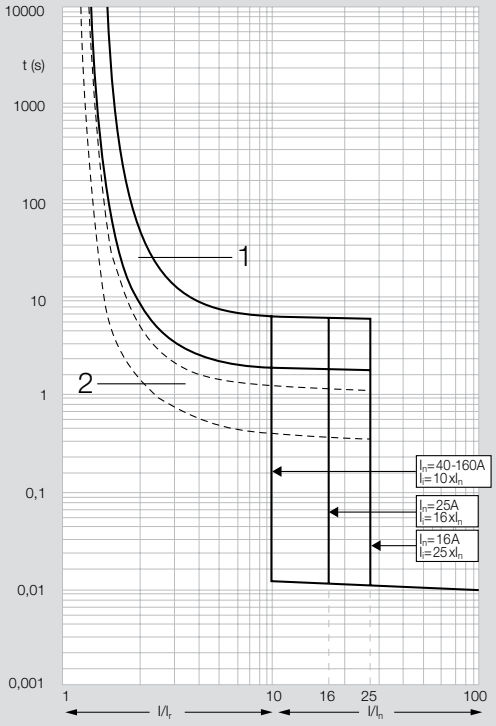

t: czas
I: prąd rzeczywisty
I_r: prąd nastawiony wyzwalacza termicznego
Krzywa 1: strefa wyłączania wyzwalacza termicznego ze stanu zimnego
Krzywa 2: strefa wyłączania wyzwalacza termicznego ze stanu nagrzanego

DPX³ 250 termiczno-magnetyczny z zab. różn.-prąd.
Charakterystyka czasowo-prądowa

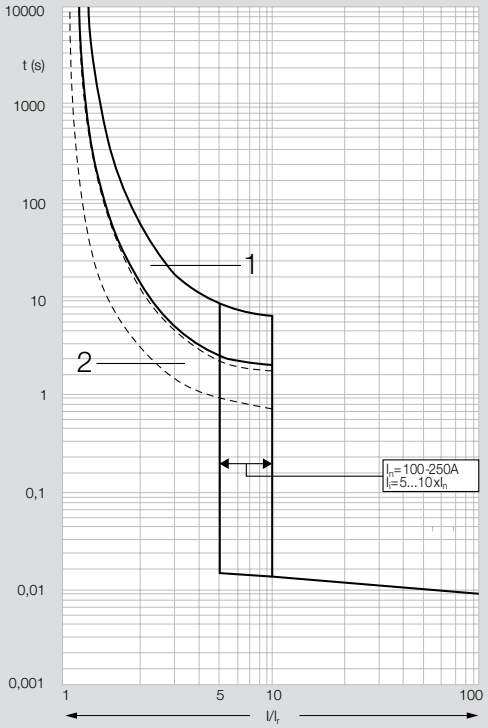

t: czas
I: prąd rzeczywisty
I_r: prąd nastawiony wyzwalacza termicznego
Krzywa 1: strefa wyłączania wyzwalacza termicznego ze stanu zimnego
Krzywa 2: strefa wyłączania wyzwalacza termicznego ze stanu nagrzanego

DPX³ 250 z wyzwalaczem elektronicznym. Charakterystyka czasowo-prądowa

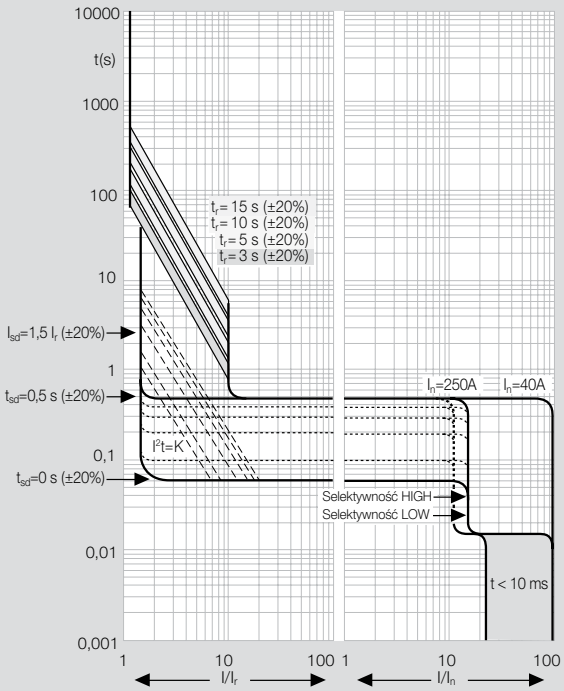

Nastawy wyzwalacza termiczno-magnetycznego DPX³

Nastawa	DPX³ termiczno-magnetyczny	DPX³ z zab. różn.-prąd.
Nastawy zabezpieczenia przeciążeniowego, I_r	0,8 do 1 I_n	0,8 do 1 I_n
Nastawy zabezpieczenia zwarciowego, I_m	Wartość stała: 10 I_n(1)	Wartość stała: 10 I_n(1)
$I_{\Delta n}$ (A)	-	0,03 - 0,3 - 1 - 3
Δ_t (s)	-	0 - 0,3 - 1 - 3

(1) 400 A dla DPX³ 160 przy I_n=16 A i 25 A

Nastawy wyzwalacza elektronicznego DPX³

Nastawa	DPX³	DPX³ z zab. różn.-prąd.
Nastawy zabezpieczenia przeciążeniowego, I_r	0,4 - 0,5 - 0,6 - 0,7 - 0,8 - 0,9 - 1 I_n	
Czas wyzwalania zabezpieczenia przeciążeniowego, t_r	3 - 5 - 10 - 15 s	
Nastawy zabezpieczenia zwarciowego, I_{sd}	1,5 - 2 - 2,5 - 3 - 4 - 5 - 6 - 7 - 8 - 9 - 10 x I_r	
Czas wyzwalania zabezpieczenia zwarciowego, t_{sd}	0,01 - 0,1 - 0,2 - 0,3 - 0,4 - 0,5 s	
Nastawy zabezpieczenia różnicowoprądowego, I_g	(0,2 - 0,3 - 0,4 - 0,5 - 0,6 - 0,7 - 0,8 - 1 - OFF) x I_n	
Czas wyzwalania zabezpieczenia różnicowoprądowego, t_g	0,1 - 0,2 - 0,5 - 1 s	

DPX z wyzwalaczem termiczno-magnetycznym Charakterystyka czasowo-prądowa

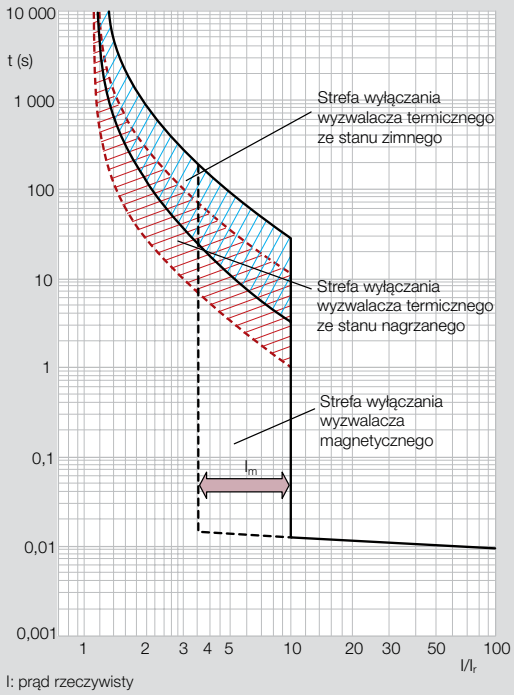

I: prąd rzeczywisty
I_r: prąd nastawiony wyzwalacza termicznego-przeciążeniowego (nastawa: I_r = x I_n)
I_{sd}: prąd nastawiony wyzwalacza magnetycznego-zwarciowego (nastawa: I_{sd} = x I_n lub I_{sd} = x I_r)
Wartości na osi odciętych oznaczają stosunek I/I_r, dlatego zmiany wartości I_r nie, zmieniają graficznej reprezentacji wyzwalania termicznego. Nastawę wyzwalacza magnetycznego można odczytać bezpośrednio (w tym przykładzie pomiędzy 3,5 i 10)

DPX³ 630/1600

charakterystyki i nastawy wyzwalaczy

Charakterystyka czasowo-prądowa DPX³ z wyzwalaczem elektronicznym S1; I_r, I_{sd} regulowane

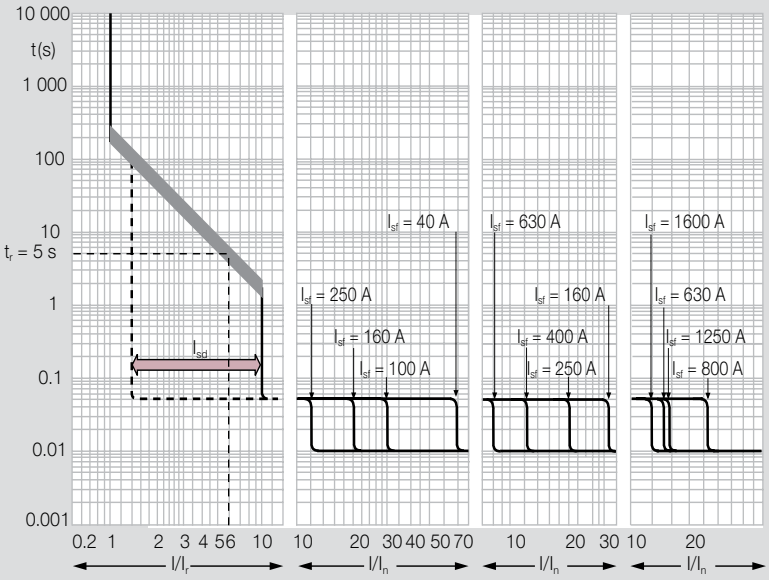

I: prąd rzeczywisty
I_r: prąd nastawiony wyzwalacza termicznego-przeciążeniowego (nastawa: I_r = x I_n)
t_r: czas zadziałania wyzwalacza termicznego-przeciążeniowego (wartość stała: 5 s dla 6 I_r)
I_{sd}: prąd nastawiony wyzwalacza magnetycznego-zwarciowego (nastawa: I_{sd} = x I_r, pomiędzy 1,5 i 10 I_r w tym przykładzie)
t_{sd}: czas zadziałania wyzwalacza magnetycznego-zwarciowego (wartość stała: 0,05 s)
I_i: stały próg zabezpieczenia zwarciowego bezzwłocznego (4 do 20 kA zależnie od modelu)

Charakterystyka czasowo-prądowa DPX³ z wyzwalaczem elektronicznym S2: I_r, I_{sd}, t_r, t_{sd} regulowane

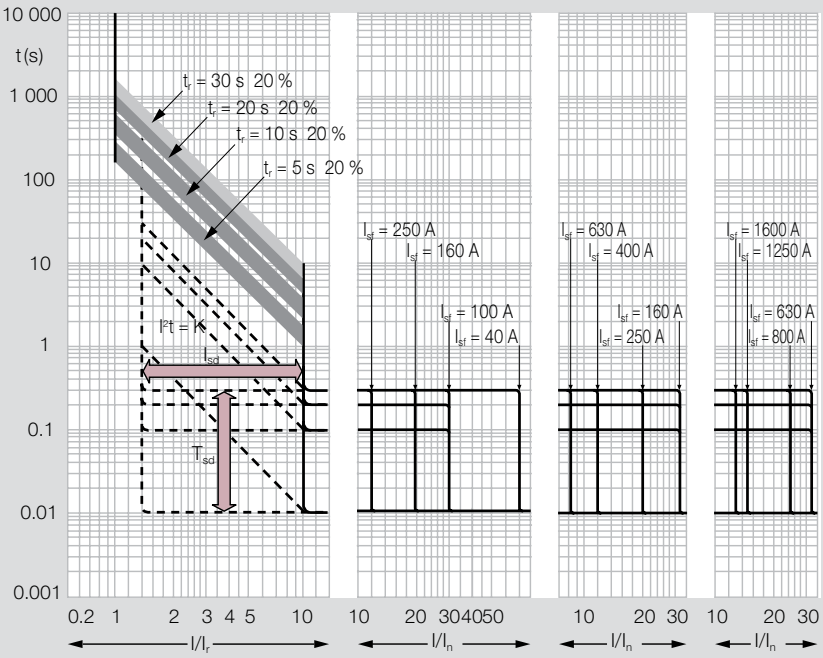

I: prąd rzeczywisty
I_r: prąd nastawiony wyzwalacza termicznego-przeciążeniowego (nastawa: I_r = x I_n)
t_r: czas zadziałania wyzwalacza termicznego-przeciążeniowego (regulacja: 5 do 30 s)
Isd: prąd nastawiony wyzwalacza magnetycznego-zwarciowego (nastawa: I_{sd} = x I_r, pomiędzy 1,5 i 10 I_r w tym przykładzie)
t_{sd}: czas zadziałania wyzwalacza magnetycznego-zwarciowego (regulacja: 0 do 0,3 s)
I2t : wartość stała (regulowana poprzez nastawę t_{sd})
I_i: stały próg zabezpieczenia bezzwłocznego (4 do 20 kA zależnie od modelu)

Nastawy wyzwalacza termiczno-magnetycznego DPX³

Nastawa	DPX³ 630	DPX³ 1600
Nastawy zabezpieczenia przeciążeniowego, I_r	0.8 do 1 I_n	0.8 do 1 I_n
Nastawy zabezpieczenia zwarciowego, I_{sd}	5 do 10 I_n	5 do 10 I_n

Nastawy wyzwalacza elektronicznego DPX³

Nastawa	DPX³ 630 / 1600 S1	DPX³ 630 / 1600 S2
Nastawy zabezpieczenia przeciążeniowego, I_r	(0,4 - 0,5 - 0,6 - 0,7 - 0,8 - 0,9 - 0,95 - 1) x I_n	
Czas wyzwalania zabezpieczenia przeciążeniowego, t_r	stały: 5 s (do 6 I_r)	5 - 10 - 20 - 30 s (do 6 I_r)
Nastawy zabezpieczenia zwarciowego, I_{sd}	(1.5 - 2 - 3 - 4 - 5 - 6 - 8 - 10) x I_r[1]	
Czas wyzwalania zabezpieczenia zwarciowego, t_{sd}	wartość stała: 0.05 s	0 - 0,1 - 0,2 - 0,3 s

1: 7,9 I_r dla DPX³ 630 I_n 630 A

tabela selektywności DMX³ / DPX³

Koordynacja zwarciowa (średnie wartości w kA przy 400 V~)

DPX³ obwodowy	I_n	DMX³ główny																			
		DMX³ - N 2500 (50 kA) DMX³ - H 2500 (65 kA)						DMX³ - L 2500 (100 kA)						DMX³-N 4000 (50 kA)		DMX³-H 4000 (65 kA)		DMX³-L 4000 (100 kA)		DMX³-L 6300 (100 kA)	
		800	1000	1250	1600	2000	2500	800	1000	1250	1600	2000	2500	3200	4000	3200	4000	3200	4000	5000	6300
DPX³ 160 (16, 25, 36, 50 kA) z zab. różn.-prąd. lub bez	16 - 160	T	T	T	T	T	T	T	T	T	T	T	T	T	T	T	T	T	T	T	T
DPX³ 250 wyzwalacz termiczno-magnetyczny (25, 36, 50 kA) z zab. różn.-prąd. lub bez	100-250	T	T	T	T	T	T	T	T	T	T	T	T	T	T	T	T	T	T	T	T
DPX³ 250 wyzwalacz termiczno-magnetyczny (70 kA) z zab. różn.-prąd. lub bez	100 - 250	-	-	-	-	-	-	T	T	T	T	T	T	T	T	T	T	T	T	T	T
DPX³ 250 wyzwalacz elektroniczny (25, 36, 50 kA) z zab. różn.-prąd. lub bez przełącznik w pozycji "HIGH"	40	T	T	T	T	T	T	T	T	T	T	T	T	T	T	T	T	T	T	T	T
	100	T	T	T	T	T	T	T	T	T	T	T	T	T	T	T	T	T	T	T	T
	160	T	T	T	T	T	T	T	T	T	T	T	T	T	T	T	T	T	T	T	T
	200	T	T	T	T	T	T	T	T	T	T	T	T	T	T	T	T	T	T	T	T
	250	T	T	T	T	T	T	T	T	T	T	T	T	T	T	T	T	T	T	T	T
DPX³ 250 wyzwalacz elektroniczny (70 kA) z zab. różn.-prąd. lub bez przełącznik w pozycji "HIGH"	40	-	-	-	-	-	-	T	T	T	T	T	T	T	T	T	T	T	T	T	T
	100	-	-	-	-	-	-	T	T	T	T	T	T	T	T	T	T	T	T	T	T
	160	-	-	-	-	-	-	T	T	T	T	T	T	T	T	T	T	T	T	T	T
	200	-	-	-	-	-	-	T	T	T	T	T	T	T	T	T	T	T	T	T	T
	250	-	-	-	-	-	-	T	T	T	T	T	T	T	T	T	T	T	T	T	T
DPX³ 250 wyzwalacz elektroniczny (25, 36, 50 kA) z zab. różn.-prąd. lub bez przełącznik w pozycji "LOW"	40	T	T	T	T	T	T	T	T	T	T	T	T	T	T	T	T	T	T	T	T
	100	T	T	T	T	T	T	T	T	T	T	T	T	T	T	T	T	T	T	T	T
	160	T	T	T	T	T	T	T	T	T	T	T	T	T	T	T	T	T	T	T	T
	200	T	T	T	T	T	T	T	T	T	T	T	T	T	T	T	T	T	T	T	T
	250	T	T	T	T	T	T	T	T	T	T	T	T	T	T	T	T	T	T	T	T
DPX³ 250 wyzwalacz elektroniczny (70 kA) z zab. różn.-prąd. lub bez przełącznik w pozycji "LOW"	40	-	-	-	-	-	-	T	T	T	T	T	T	T	T	T	T	T	T	T	T
	100	-	-	-	-	-	-	T	T	T	T	T	T	T	T	T	T	T	T	T	T
	160	-	-	-	-	-	-	T	T	T	T	T	T	T	T	T	T	T	T	T	T
	200	-	-	-	-	-	-	T	T	T	T	T	T	T	T	T	T	T	T	T	T
	250	-	-	-	-	-	-	T	T	T	T	T	T	T	T	T	T	T	T	T	T
DPX³ 630 wyzwalacz termiczno-magnetyczny (36, 50 kA)	250	T	T	T	T	T	T	T	T	T	T	T	T	T	T	T	T	T	T	T	T
	320	T	T	T	T	T	T	T	T	T	T	T	T	T	T	T	T	T	T	T	T
	400	T	T	T	T	T	T	T	T	T	T	T	T	T	T	T	T	T	T	T	T
	500	T	T	T	T	T	T	T	T	T	T	T	T	T	T	T	T	T	T	T	T
	630	-	T	T	T	T	T	-	T	T	T	T	T	T	T	T	T	T	T	T	T
DPX³ 630 wyzwalacz termiczno-magnetyczny (70, 100 kA)	250	-	-	-	-	-	-	T	T	T	T	T	T	T	T	T	T	T	T	T	T
	320	-	-	-	-	-	-	T	T	T	T	T	T	T	T	T	T	T	T	T	T
	400	-	-	-	-	-	-	T	T	T	T	T	T	T	T	T	T	T	T	T	T
	500	-	-	-	-	-	-	T	T	T	T	T	T	T	T	T	T	T	T	T	T
	630	-	-	-	-	-	-	-	T	T	T	T	T	T	T	T	T	T	T	T	T
DPX³ 630 wyzwalacz elektroniczny S2, Sg (36, 50 kA) przełącznik w pozycji "HIGH"	250	T	T	T	T	T	T	T	T	T	T	T	T	T	T	T	T	T	T	T	T
	320	T	T	T	T	T	T	T	T	T	T	T	T	T	T	T	T	T	T	T	T
	400	T	T	T	T	T	T	T	T	T	T	T	T	T	T	T	T	T	T	T	T
	500	T	T	T	T	T	T	T	T	T	T	T	T	T	T	T	T	T	T	T	T
	630	-	T	T	T	T	T	-	T	T	T	T	T	T	T	T	T	T	T	T	T
DPX³ 630 wyzwalacz elektroniczny S2, Sg (36, 50 kA) przełącznik w pozycji "LOW"	250	T	T	T	T	T	T	T	T	T	T	T	T	T	T	T	T	T	T	T	T
	320	T	T	T	T	T	T	T	T	T	T	T	T	T	T	T	T	T	T	T	T
	400	T	T	T	T	T	T	T	T	T	T	T	T	T	T	T	T	T	T	T	T
	500	T	T	T	T	T	T	T	T	T	T	T	T	T	T	T	T	T	T	T	T
	630	-	T	T	T	T	T	-	T	T	T	T	T	T	T	T	T	T	T	T	T
DPX³ 630 wyzwalacz elektroniczny S2, Sg (70, 100 kA) przełącznik w pozycji "HIGH"	250	-	-	-	-	-	-	T	T	T	T	T	T	T	T	T	T	T	T	T	T
	320	-	-	-	-	-	-	T	T	T	T	T	T	T	T	T	T	T	T	T	T
	400	-	-	-	-	-	-	T	T	T	T	T	T	T	T	T	T	T	T	T	T
	500	T	T	T	T	T	T	T	T	T	T	T	T	T	T	T	T	T	T	T	T
	630	-	-	-	-	-	-	-	T	T	T	T	T	T	T	T	T	T	T	T	T
DPX³ 630 wyzwalacz elektroniczny S2, Sg (70, 100 kA) przełącznik w pozycji "LOW"	250	-	-	-	-	-	-	T	T	T	T	T	T	T	T	T	T	T	T	T	T
	320	-	-	-	-	-	-														
	400	-	-	-	-	-	-	T	T	T	T	T	T	T	T	T	T	T	T	T	T
	500	-	-	-	-	-	-	T-	T	T	T	T	T	T	T	T	T	T	T	T	T
	630	-	-	-	-	-	-	-	T	T	T	T	T	T	T	T	T	T	T	T	T
DPX³ 1600 wyzwalacz termiczno-magnetyczny (36, 50 kA)	630	-	T	T	T	T	T	T	T	T	T	T	T	T	T	T	T	T	T	T	T
	800	-	-	T	T	T	T	-	-	T	T	T	T	T	T	T	T	T	T	T	T
	1000	-	-	-	T	T	T	-	-	-	T	T	T	T	T	T	T	T	T	T	T
	1250	-	-	-	-	T	T	-	-	-	-	T	T	T	T	T	T	T	T	T	T
DPX³ 1600 wyzwalacz termiczno-magnetyczny (70, 100 kA)	630	-	-	-	-	-	-	-	T	T	T	T	T	T	T	T	T	T	T	T	T
	800	-	-	-	-	-	-	-	-	T	T	T	T	T	T	T	T	T	T	T	T
	1000	-	-	-	-	-	-	-	-	-	T	T	T	T	T	T	T	T	T	T	T
	1250	-	-	-	-	-	-	-	-	-	-	T	T	T	T	T	T	T	T	T	T
DPX and DPX-H 1600 wyzwalacz elektroniczny S2, Sg (36, 50, 70, 100 kA) przełącznik w pozycji "HIGH"	630	-	T	T	T	T	T	-	T	T	T	T	T	T	T	T	T	T	T	T	T
	800	-	-	T	T	T	T	-	-	T	T	T	T	T	T	T	T	T	T	T	T
	1000	-	-	-	-	T	T	-	-	-	-	T	T	T	T	T	T	T	T	T	T
	1250	-	-	-	-	T	T	-	-	-	T	T	T	T	T	T	T	T	T	T	T
	1600	-	-	-	-	T(1)	T	-	-	-	-	T	T	T	T	T	T	T	T	T	T
DPX and DPX-H 1600 wyzwalacz elektroniczny S2, Sg (36, 50, 70, 100 kA) przełącznik w pozycji "LOW"	630	-	T	T	T	T	T	-	T	T	T	T	T	T	T	T	T	T	T	T	T
	800	-	-	T	T	T	T	-	-	T	T	T	T	T	T	T	T	T	T	T	T
	1000	-	-	-	-	T	T	-	-	-	-	T	T	T	T	T	T	T	T	T	T
	1250	-	-	-	-	T	T	-	-	-	T	T	T	T	T	T	T	T	T	T	T
	1600	-	-	-	-	T(1)	T	-	-	-	-	T	T	T	T	T	T	T	T	T	T

T = selektywność całkowita, względem zdolności zwarciowej wyłącznika zainstalowanego poniżej w instalacji zgodnie z normą PN-EN 60947-2;
(1) Za wyjątkiem DMX³-N 2500 50 kA głównego: granica selektywności = 50 kA

tabela selektywności DPX³ / DPX³ z wyzwalaczem termiczno-magnetycznym

Koordynacja zwarciowa (średnie wartości w kA przy 400 V∿)

Wyłącznik obwodowy	I_n (A)	Wyłącznik główny																					
		DPX³ 160 16, 25, 36, 50 kA z zab. różn.-prąd. lub bez								DPX³ 250 25, 36, 50, 70 kA z zab. różn.-prąd. lub bez				DPX³ 630 36, 50, 70, 100 kA					DPX³ 1600 36, 50, 70, 100 kA			
		16	25	40	63	80	100	125	160	100	160	200	250	250	320	400	500	630	630	800	1000	1250
DPX³ 160 16, 25 kA z zab. różn.-prąd. lub bez	16	-	-	-	0.63	0.8	1	1.25	1.6	1	1.6	2	2.5	2.5	3.2	4	5	6.3	T(1)	T(1)	T(1)	T(1)
	25	-	-	-	0.63	0.8	1	1.25	1.6	1	1.6	2	2.5	2.5	3.2	4	5	6.3	T(1)	T(1)	T(1)	T(1)
	40	-	-	-	0.63	0.8	1	1.25	1.6	1	1.6	2	2.5	2.5	3.2	4	5	6.3	T(1)	T(1)	T(1)	T(1)
	63	-	-	-	-	0.8	1	1.25	1.6	-	-	-	-	2.5	3.2	4	5	6.3	T(1)	T(1)	T(1)	T(1)
	80	-	-	-	-	-	1	1.25	1.6	-	-	-	-	2.5	3.2	4	5	6.3	T(1)	T(1)	T(1)	T(1)
	100	-	-	-	-	-	-	1.25	1.6	-	-	-	-	2.5	3.2	4	5	6.3	T(1)	T(1)	T(1)	T(1)
	125	-	-	-	-	-	-	-	1.6	-	-	-	-	2.5	3.2	4	5	6.3	T(1)	T(1)	T(1)	T(1)
	160	-	-	-	-	-	-	-	-	-	-	2	2.5	2.5	3.2	4	5	6.3	T(1)	T(1)	T(1)	T(1)
DPX³ 160 36 kA z zab. różn.-prąd. lub bez	16	-	-	-	0.63	0.8	1	1.25	1.6	1	1.6	2	2.5	2.5	3.2	4	5	6.3	16	16	16	16
	25	-	-	-	0.63	0.8	1	1.25	1.6	1	1.6	2	2.5	2.5	3.2	4	5	6.3	16	16	16	16
	40	-	-	-	0.63	0.8	1	1.25	1.6	1	1.6	2	2.5	2.5	3.2	4	5	6.3	16	16	16	16
	63	-	-	-	-	0.8	1	1.25	1.6	-	-	-	-	2.5	3.2	4	5	6.3	16	16	16	16
	80	-	-	-	-	-	1	1.25	1.6	-	-	-	-	2.5	3.2	4	5	6.3	16	16	16	16
	100	-	-	-	-	-	-	1.25	1.6	-	-	-	-	2.5	3.2	4	5	6.3	16	16	16	16
	125	-	-	-	-	-	-	-	1.6	-	1.6	2	2.5	2.5	3.2	4	5	6.3	16	16	16	16
	160	-	-	-	-	-	-	-	-	-	-	2	2.5	2.5	3.2	4	5	6.3	16	16	16	16
DPX³ 160 50 kA z zab. różn.-prąd. lub bez	16	-	-	-	0.63	0.8	1	1.25	1.6	-	-	-	-	2.5	3.2	4	5	6.3	16	16	16	16
	25	-	-	-	0.63	0.8	1	1.25	1.6	-	-	-	-	2.5	3.2	4	5	6.3	16	16	16	16
	40	-	-	-	0.63	0.8	1	1.25	1.6	-	-	-	-	2.5	3.2	4	5	6.3	16	16	16	16
	63	-	-	-	-	0.8	1	1.25	1.6	-	-	-	-	2.5	3.2	4	5	6.3	16	16	16	16
	80	-	-	-	-	-	1	1.25	1.6	-	-	-	-	2.5	3.2	4	5	6.3	16	16	16	16
	100	-	-	-	-	-	-	1.25	1.6	-	-	-	-	2.5	3.2	4	5	6.3	16	16	16	16
	125	-	-	-	-	-	-	-	1.6	-	-	-	-	2.5	3.2	4	5	6.3	16	16	16	16
	160	-	-	-	-	-	-	-	-	-	-	-	-	2.5	3.2	4	5	6.3	16	16	16	16
DPX³ 250 wyzwalacz termiczno-magnetyczny (25, 36, 50, 70 kA) z zab. różn.-prąd. lub bez	100	-	-	-	-	-	-	1.25	1.6	-	1.6	2	2.5	2.5	3.2	4	5	6.3	16	16	16	16
	160	-	-	-	-	-	-	-	-	-	-	2	2.5	2.5	3.2	4	5	6.3	16	16	16	16
	200	-	-	-	-	-	-	-	-	-	-	-	2.5	2.5	3.2	4	5	6.3	16	16	16	16
	250	-	-	-	-	-	-	-	-	-	-	-	-	-	3.2	4	5	6.3	16	16	16	16
DPX³ 250 wyzwalacz elektroniczny(1) (25, 36, 50, 70 kA) z zab. różn.-prąd. lub bez	40	-	-	-	-	-	-	-	-	-	-	-	-	2.5	3.2	4	5	6.3	-	-	-	-
	100	-	-	-	-	-	-	-	-	-	-	-	-	2.5	3.2	4	5	6.3	-	-	-	-
	160	-	-	-	-	-	-	-	-	-	-	-	-	2.5	3.2	4	5	6.3	-	-	-	-
	200	-	-	-	-	-	-	-	-	-	-	-	-	2.5	3.2	4	5	6.3	-	-	-	-
	250	-	-	-	-	-	-	-	-	-	-	-	-	-	3.2	4	5	6.3	-	-	-	-
DPX³ 250 wyzwalacz elektroniczny(2) (25, 36, 50, 70 kA) z zab. różn.-prąd. lub bez	40	-	-	-	0.63	0.8	1	1.25	1.6	1	1.6	2	2.5	2.5	3.2	4	5	6.3	16	16	16	16
	100	-	-	-	-	-	-	1.25	1.6	-	1.6	2	2.5	2.5	3.2	4	5	6.3	16	16	16	16
	160	-	-	-	-	-	-	-	-	-	-	2	2.5	2.5	3.2	4	5	6.3	16	16	16	16
	200	-	-	-	-	-	-	-	-	-	-	-	2.5	2.5	3.2	4	5	6.3	16	16	16	16
	250	-	-	-	-	-	-	-	-	-	-	-	-	-	3.2	4	5	6.3	16	16	16	16
DPX³ 630 wyzwalacz termiczno-magnetyczny (36, 50, 70, 100 kA)	250	-	-	-	-	-	-	-	-	-	-	-	-	-	3,2	4	5	6,3	16	16	16	16
	320	-	-	-	-	-	-	-	-	-	-	-	-	-	-	4	5	6,3	16	16	16	16
	400	-	-	-	-	-	-	-	-	-	-	-	-	-	-	-	5	6,3	16	16	16	16
	500	-	-	-	-	-	-	-	-	-	-	-	-	-	-	-	-	6,3	16	16	16	16
	630	-	-	-	-	-	-	-	-	-	-	-	-	-	-	-	-	-	-	16	16	16
DPX and DPX-H 630 wyzwalacz elektroniczny S2, Sg (36, 50, 70, 100 kA) przełącznik w pozycji "HIGH"	250	-	-	-	-	-	-	-	-	-	-	-	-	-	-	-	-	-	-	-	-	-
	320	-	-	-	-	-	-	-	-	-	-	-	-	-	-	-	-	-	-	-	-	-
	400	-	-	-	-	-	-	-	-	-	-	-	-	-	-	-	-	-	-	-	-	-
	500	-												-	-	-	-	-	-	-	-	-
	630	-	-	-	-	-	-	-	-	-	-	-	-	-	-	-	-	-	-	-	-	-
DPX³ 630 wyzwalacz elektroniczny S1, S2 (36, 50, 70, 100 kA) przełącznik w pozycji "LOW"	250	-	-	-	-	-	-	-	-	-	-	-	-	-	-	-	-	-	6,3	8	10	12,5
	320	-												-	-	-	-	-	6,3	8	10	12,5
	400	-	-	-	-	-	-	-	-	-	-	-	-	-	-	-	-	-	6,3	8	10	12,5
	500	-												-	-	-	-	-	6,3	8	10	12,5
	630	-	-	-	-	-	-	-	-	-	-	-	-	-	-	-	-	-	-	8	10	12,5
DPX³ 1600 wyzwalacz termiczno-magnetyczny (36, 50, 70, 100 kA)	630	-	-	-	-	-	-	-	-	-	-	-	-	-	-	-	-	-	-	8	10	12,5
	800	-	-	-	-	-	-	-	-	-	-	-	-	-	-	-	-	-	-	-	10	12,5
	1000	-	-	-	-	-	-	-	-	-	-	-	-	-	-	-	-	-	-	-	-	12,5
	1250	-	-	-	-	-	-	-	-	-	-	-	-	-	-	-	-	-	-	-	-	-
DPX³ 1600 wyzwalacz elektroniczny S2, Sg (36, 50, 70, 100 kA) przełącznik w pozycji "HIGH"	630	-	-	-	-	-	-	-	-	-	-	-	-	-	-	-	-	-				
	800	-	-	-	-	-	-	-	-	-	-	-	-	-	-	-	-	-	-	-	-	-
	1000	-	-	-	-	-	-	-	-	-	-	-	-	-	-	-	-	-				
	1250	-	-	-	-	-	-	-	-	-	-	-	-	-	-	-	-	-	-	-	-	-
	1600	-	-	-	-	-	-	-	-	-	-	-	-	-	-	-	-	-	-	-	-	-
DPX³ 1600 wyzwalacz elektroniczny S2, Sg (36, 50, 70, 100 kA) przełącznik w pozycji "LOW"	630	-	-	-	-	-	-	-	-	-	-	-	-	-	-	-	-	-				
	800	-	-	-	-	-	-	-	-	-	-	-	-	-	-	-	-	-	-	-	-	-
	1000	-	-	-	-	-	-	-	-	-	-	-	-	-	-	-	-	-				
	1250	-	-	-	-	-	-	-	-	-	-	-	-	-	-	-	-	-	-	-	-	-
	1600	-	-	-	-	-	-	-	-	-	-	-	-	-	-	-	-	-	-	-	-	-

T = selektywność całkowita, względem zdolności zwarciowej wyłącznika zainstalowanego poniżej w instalacji zgodnie z normą PN-EN 60947-2
(1) Za wyjątkiem DPX³ 160 25 kA obwodowego: granica selektywności = 16 kA

tabela selektywności DPX³ / DPX³ z wyzwalaczem elektronicznym

Koordynacja zwarciowa (średnie wartości w kA przy 400 V~)

Wyłącznik obwodowy	I_{cu} (kA)	I_n (A)	Wyłącznik główny z wyzwalaczem elektronicznym, przełącznik w pozycji "HIGH"								
			DPX³ 250 wyzwalacz elektroniczny (25, 36, 50, 70 kA) z zab. różn.-prąd. lub bez				DPX³ 630 wyzwalacz elektroniczny S2, Sg (36, 50, 70, 100 kA)				
			40	100	160	250	250	320	400	500	630
DPX³ 160 z zab. różn.-prąd. lub bez	16, 25, 36 kA	16, 25	T	T	T	T	T	T	T	T	T
		40	-	T	T	T	T	T	T	T	T
		63, 80, 100	-	-	-	-	T	T	T	T	T
		125	-	-	-	-	T	T	T	T	T
		160	-	-	-	T	T	T	T	T	T
	50 kA	16, 25	-	-	-	-	36	36	36	36	36
		40	-	-	-	-	36	36	36	36	36
		63, 80, 100	-	-	-	-	36	36	36	36	36
		125	-	-	-	-	36	36	36	36	36
		160	-	-	-	-	36	36	36	36	36
DPX³ 250 wyzwalacz termiczno-magnetyczny z zab. różn.-prąd. lub bez	25 kA	100	-	-	16	16	T	T	T	T	T
		160	-	-	-	16	T	T	T	T	T
		200	-	-	-	16	T	T	T	T	T
		250	-	-	-	-	-	T	T	T	T
	36 kA	100	-	-	25	25	T	T	T	T	T
		160	-	-	-	25	T	T	T	T	T
		200	-	-	-	25	T	T	T	T	T
		250	-	-	-	-	-	T	T	T	T
	50 kA	100	-	-	25	25	36	36	36	36	36
		160	-	-	-	25	36	36	36	36	36
		200	-	-	-	25	36	36	36	36	36
		250	-	-	-	-	-	36	36	36	36
	70 kA	100	-	-	36	36	36	36	36	36	36
		160	-	-	-	36	36	36	36	36	36
		200	-	-	-	36	36	36	36	36	36
		250	-	-	-	-	-	36	36	36	36
DPX³ 250 wyzwalacz elektroniczny, z zab. różn.-prąd. lub bez przełącznik w pozycji "HIGH"	25 kA	40	-	1	1.6	2.5	2,5	3,2	4	5	6,3
		100	-	-	1.6	2.5	2,5	3,2	4	5	6,3
		160	-	-	-	2.5	2,5	3,2	4	5	6,3
		250	-	-	-	-	-	3,2	4	5	6,3
	36 kA	40	-	1	1.6	2.5	2,5	3,2	4	5	6,3
		100	-	-	1.6	2.5	2,5	3,2	4	5	6,3
		160	-	-	-	2.5	2,5	3,2	4	5	6,3
		250	-	-	-	-	-	3,2	4	5	6,3
	50 kA	40	-	1	1.6	2.5	2,5	3,2	4	5	6,3
		100	-	-	1.6	2.5	2,5	3,2	4	5	6,3
		160	-	-	-	2.5	2,5	3,2	4	5	6,3
		250	-	-	-	-	-	3,2	4	5	6,3
	70 kA	40	-	1	1.6	2.5	2,5	3,2	4	5	6,3
		100	-	-	1.6	2.5	2,5	3,2	4	5	6,3
		160	-	-	-	2.5	2,5	3,2	4	5	6,3
		250	-	-	-	-	-	3,2	4	5	6,3
DPX³ 250 wyzwalacz elektroniczny, z zab. różn.-prąd. lub bez przełącznik w pozycji "LOW"	25 kA	40	-	T	T	T	T	T	T	T	T
		100	-	-	T	T	T	T	T	T	T
		160	-	-	-	T	T	T	T	T	T
		250	-	-	-	-	-	T	T	T	T
	36 kA	40	-	36	36	36	T	T	T	T	T
		100	-	-	36	36	T	T	T	T	T
		160	-	-	-	36	T	T	T	T	T
		250	-	-	-	-	-	T	T	T	T
	50 kA	40	-	36	36	36	36	36	36	36	36
		100	-	-	36	36	36	36	36	36	36
		160	-	-	-	36	36	36	36	36	36
		250	-	-	-	-	-	36	36	36	36
	70 kA	40	-	36	36	36	36	36	36	36	36
		100	-	-	36	36	36	36	36	36	36
		160	-	-	-	36	36	36	36	36	36
		250	-	-	-	-	-	36	36	36	36
DPX³ 630 wyzwalacz termiczno-magnetyczny	36 i 50 kA	250	-	-	-	-	-	25	25	25	25
		320	-	-	-	-	-	-	25	25	25
		400	-	-	-	-	-	-	-	25	25
		500	-	-	-	-	-	-	-	-	25
		630	-	-	-	-	-	-	-	-	-
	70 kA	250	-	-	-	-	-	25	25	25	25
		320	-	-	-	-	-	-	25	25	25
		400	-	-	-	-	-	-	-	25	25
		500	-	-	-	-	-	-	-	-	25
		630	-	-	-	-	-	-	-	-	-
	100 kA	250	-	-	-	-	-	25	25	25	25
		320	-	-	-	-	-	-	25	25	25
		400	-	-	-	-	-	-	-	25	25
		500	-	-	-	-	-	-	-	-	25
		630	-	-	-	-	-	-	-	-	-
DPX³ 630 wyzwalacz elektroniczny S2, Sg przełącznik w pozycji "HIGH"	36, 50, 70, 100 kA	250	-	-	-	-	-	3,2	4	5	6,3
		320	-	-	-	-	-	-	4	5	6,3
		400	-	-	-	-	-	-	-	5	6,3
		500	-	-	-	-	-	-	-	-	6,3
		630	-	-	-	-	-	-	-	-	-
DPX³ 630 wyzwalacz elektroniczny S2, Sg przełącznik w pozycji "LOW"	36, 50, 70, 100 kA	250	-	-	-	-	-	16	16	16	16
		320	-	-	-	-	-	-	16	16	16
		400	-	-	-	-	-	-	-	16	16
		500	-	-	-	-	-	-	-	-	16
		630	-	-	-	-	-	-	-	-	-

T = selektywność całkowita, względem zdolności zwarciowej wyłącznika zainstalowanego poniżej w instalacji zgodnie z normą PN-EN 60947-2.

Wyłącznik obwodowy	I_{cu} (kA)	I_n (A)	Wyłącznik główny z wyzwalaczem elektronicznym, przełącznik w pozycji "HIGH"																					
			DPX³ 1600 wyzwalacz elektroniczny S1, S2, Sg (36 kA)					DPX³ 1600 wyzwalacz elektroniczny S1, S2, Sg (50 kA)					DPX³ 1600 wyzwalacz elektroniczny S1, S2, Sg (70 kA)					DPX³ 1600 wyzwalacz elektroniczny S1, S2, Sg (100 kA)				
			630	800	1000	1250	1600	630	800	1000	1250	1600	630	800	1000	1250	1600	630	800	1000	1250	1600
DPX³ 160 z zab. różn.-prąd. lub bez	16, 25, 36 kA	16 do 160	T	T	T	T	T	T	T	T	T	T	T	T	T	T	T	T	T	T	T	T
	50 kA	16, 25	36	36	36	36	36	T	T	T	T	T	T	T	T	T	T	T	T	T	T	T
		40	36	36	36	36	36	T	T	T	T	T	T	T	T	T	T	T	T	T	T	T
		63, 80, 100	36	36	36	36	36	T	T	T	T	T	T	T	T	T	T	T	T	T	T	T
		125	36	36	36	36	36	T	T	T	T	T	T	T	T	T	T	T	T	T	T	T
		160	36	36	36	36	36	T	T	T	T	T	T	T	T	T	T	T	T	T	T	T
DPX³ 250 wyzwalacz termiczno-magnetyczny z zab. różn.-prąd. lub bez	25, 36 kA	100	T	T	T	T	T	T	T	T	T	T	T	T	T	T	T	T	T	T	T	T
		160	T	T	T	T	T	T	T	T	T	T	T	T	T	T	T	T	T	T	T	T
		200	T	T	T	T	T	T	T	T	T	T	T	T	T	T	T	T	T	T	T	T
		250	T	T	T	T	T	T	T	T	T	T	T	T	T	T	T	T	T	T	T	T
	50 kA	100	36	36	36	36	36	T	T	T	T	T	T	T	T	T	T	T	T	T	T	T
		160	36	36	36	36	36	T	T	T	T	T	T	T	T	T	T	T	T	T	T	T
		200	36	36	36	36	36	T	T	T	T	T	T	T	T	T	T	T	T	T	T	T
		250	36	36	36	36	36	T	T	T	T	T	T	T	T	T	T	T	T	T	T	T
	70 kA	100	36	36	36	36	36	36	36	36	36	36	36	36	36	36	36	36	36	36	36	36
		160	36	36	36	36	36	36	36	36	36	36	36	36	36	36	36	36	36	36	36	36
		200	36	36	36	36	36	36	36	36	36	36	36	36	36	36	36	36	36	36	36	36
		250	36	36	36	36	36	36	36	36	36	36	36	36	36	36	36	36	36	36	36	36
DPX³ 250 wyzwalacz elektroniczny z zab. różn.-prąd. lub bez przełącznik w pozycji "HIGH"	25, 36, 50, 70 kA	40	5	6,3	8	10	12,5	5	6,3	8	10	12,5	5	6,3	8	10	12,5	5	6,3	8	10	12,5
		100	5	6,3	8	10	12,5	5	6,3	8	10	12,5	5	6,3	8	10	12,5	5	6,3	8	10	12,5
		160	5	6,3	8	10	12,5	5	6,3	8	10	12,5	5	6,3	8	10	12,5	5	6,3	8	10	12,5
		250	5	6,3	8	10	12,5	5	6,3	8	10	12,5	5	6,3	8	10	12,5	5	6,3	8	10	12,5
DPX³ 250 z zab. różn.-prąd. lub bez przełącznik w pozycji "LOW"	25, 36 kA	40	T	T	T	T	T	T	T	T	T	T	T	T	T	T	T	T	T	T	T	T
		100	T	T	T	T	T	T	T	T	T	T	T	T	T	T	T	T	T	T	T	T
		160	T	T	T	T	T	T	T	T	T	T	T	T	T	T	T	T	T	T	T	T
		250	T	T	T	T	T	T	T	T	T	T	T	T	T	T	T	T	T	T	T	T
	50, 70 kA	40	36	36	36	36	36	40	40	40	40	40	40	40	40	40	40	40	40	40	40	40
		100	36	36	36	36	36	40	40	40	40	40	40	40	40	40	40	40	40	40	40	40
		160	36	36	36	36	36	40	40	40	40	40	40	40	40	40	40	40	40	40	40	40
		250	36	36	36	36	36	40	40	40	40	40	40	40	40	40	40	40	40	40	40	40
DPX³ 630 wyzwalacz termiczno-magnetyczny	36 and 50 kA	250	T	T	T	T	T	T	T	T	T	T	T	T	T	T	T	T	T	T	T	T
		320	T	T	T	T	T	T	T	T	T	T	T	T	T	T	T	T	T	T	T	T
		400	T	T	T	T	T	T	T	T	T	T	T	T	T	T	T	T	T	T	T	T
		500	T	T	T	T	T	T	T	T	T	T	T	T	T	T	T	T	T	T	T	T
		630	-	T	T	T	T	-	T	T	T	T	-	T	T	T	T	-	T	T	T	T
	70 kA	250	36	36	36	36	36	50	50	50	50	50	T	T	T	T	T	T	T	T	T	T
		320	36	36	36	36	36	50	50	50	50	50	T	T	T	T	T	T	T	T	T	T
		400	36	36	36	36	36	50	50	50	50	50	T	T	T	T	T	T	T	T	T	T
		500	36	36	36	36	36	50	50	50	50	50	T	T	T	T	T	T	T	T	T	T
		630	-	36	36	36	36	-	50	50	50	50	-	T	T	T	T	-	T	T	T	T
	100 kA	250	36	36	36	36	36	50	50	50	50	50	70	70	70	70	70	70	70	70	70	70
		320	36	36	36	36	36	50	50	50	50	50	70	70	70	70	70	70	70	70	70	70
		400	36	36	36	36	36	50	50	50	50	50	70	70	70	70	70	70	70	70	70	70
		500	36	36	36	36	36	50	50	50	50	50	70	70	70	70	70	70	70	70	70	70
		630	-	36	36	36	36	-	50	50	50	50	-	70	70	70	70	-	70	70	70	70
DPX³ 630 wyzwalacz elektroniczny S2, Sg przełącznik w pozycji "HIGH"	36, 50, 70, 100 kA	250	6,3	8	10	12,5	16	6,3	8	10	12,5	16	6,3	8	10	12,5	16	6,3	8	10	12,5	16
		320	6,3	8	10	12,5	16	6,3	8	10	12,5	16	6,3	8	10	12,5	16	6,3	8	10	12,5	16
		400	6,3	8	10	12,5	16	6,3	8	10	12,5	16	6,3	8	10	12,5	16	6,3	8	10	12,5	16
		500	6,3	8	10	12,5	16	6,3	8	10	12,5	16	6,3	8	10	12,5	16	6,3	8	10	12,5	16
		630	-	8	10	12,5	16	-	8	10	12,5	16	-	8	10	12,5	16	-	8	10	12,5	16
DPX³ 630 wyzwalacz elektroniczny S2, Sg przełącznik w pozycji "LOW"	36 kA	250	T	T	T	T	T	T	T	T	T	T	T	T	T	T	T	T	T	T	T	T
		320	T	T	T	T	T	T	T	T	T	T	T	T	T	T	T	T	T	T	T	T
		400	T	T	T	T	T	T	T	T	T	T	T	T	T	T	T	T	T	T	T	T
		500	T	T	T	T	T	T	T	T	T	T	T	T	T	T	T	T	T	T	T	T
		630	-	T	T	T	T	-	T	T	T	T	-	T	T	T	T	-	T	T	T	T
DPX³ 630 wyzwalacz elektroniczny S2, Sg przełącznik w pozycji "LOW"	50, 70, 100 kA	250	36	36	36	36	36	36	36	36	36	36	36	36	36	36	36	36	36	36	36	36
		320	36	36	36	36	36	36	36	36	36	36	36	36	36	36	36	36	36	36	36	36
		400	36	36	36	36	36	36	36	36	36	36	36	36	36	36	36	36	36	36	36	36
		500	36	36	36	36	36	36	36	36	36	36	36	36	36	36	36	36	36	36	36	36
		630	-	36	36	36	36	-	36	36	36	36	-	36	36	36	36	-	36	36	36	36
DPX³ 1600 wyzwalacz termiczno-magnetyczny	36 kA	630	-	T	T	T	T	-	T	T	T	T	-	T	T	T	T	-	T	T	T	T
		800	-	-	T	T	T	-	-	T	T	T	-	-	T	T	T	-	-	T	T	T
		1000	-	-	-	T	T	-	-	-	T	T	-	-	-	T	T	-	-	-	T	T
		1250	-	-	-	-	T	-	-	-	-	T	-	-	-	-	T	-	-	-	-	T
	50 kA	630	-	36	36	36	36	-	T	T	T	T	-	T	T	T	T	-	T	T	T	T
		800	-	-	36	36	36	-	-	T	T	T	-	-	T	T	T	-	-	T	T	T
		1000	-	-	-	36	36	-	-	-	T	T	-	-	-	T	T	-	-	-	T	T
		1250	-	-	-	-	36	-	-	-	-	T	-	-	-	-	T	-	-	-	-	T
	70 kA	630	-	36	36	36	36	-	50	50	50	50	-	T	T	T	T	-	T	T	T	T
		800	-	-	36	36	36	-	-	50	50	50	-	-	T	T	T	-	-	T	T	T
		1000	-	-	-	36	36	-	-	-	50	50	-	-	-	T	T	-	-	-	T	T
		1250	-	-	-	-	36	-	-	-	-	50	-	-	-	-	T	-	-	-	-	T
	100 kA	630	-	36	36	36	36	-	50	50	50	50	-	70	70	70	70	-	70	70	70	T
		800	-	-	36	36	36	-	-	50	50	50	-	-	70	70	70	-	-	70	70	T
		1000	-	-	-	36	36	-	-	-	50	50	-	-	-	70	70	-	-	-	70	T
		1250	-	-	-	-	36	-	-	-	-	50	-	-	-	-	70	-	-	-	-	T
DPX³ 1600 wyzwalacz elektroniczny S1, S2, Sg przełącznik w pozycji "HIGH"	36, 50, 70, 100 kA	630	-	8	10	12,5	16	-	8	10	12,5	16	-	8	10	12,5	16	-	8	10	12,5	16
		800	-	-	10	12,5	16	-	-	10	12,5	16	-	-	10	12,5	16	-	-	10	12,5	16
		1000	-	-	-	12,5	16	-	-	-	12,5	16	-	-	-	12,5	16	-	-	-	12,5	16
		1250	-	-	-	-	16	-	-	-	-	16	-	-	-	-	16	-	-	-	-	16
		1600	-	-	-	-	-	-	-	-	-	-	-	-	-	-	-	-	-	-	-	-
DPX³ 1600 wyzwalacz elektroniczny S1, S2, Sg przełącznik w pozycji "LOW"	36 kA	630	-	T	T	T	T	-	T	T	T	T	-	T	T	T	T	-	T	T	T	T
		800	-	-	T	T	T	-	-	T	T	T	-	-	T	T	T	-	-	T	T	T
		1000	-	-	-	-	T	-	-	-	-	T	-	-	-	-	T	-	-	-	-	T
		1250	-	-	-	-	T	-	-	-	-	T	-	-	-	-	T	-	-	-	-	T
		1600	-	-	-	-	T	-	-	-	-	T	-	-	-	-	T	-	-	-	-	T
	50, 70, 100 kA	630	-	36	36	36	36	-	36	36	36	36	-	36	36	36	36	-	36	36	36	36
		800	-	-	36	36	36	-	-	36	36	36	-	-	36	36	36	-	-	36	36	36
		1000	-	-	-	-	36	-	-	-	-	36	-	-	-	-	36	-	-	-	-	36
		1250	-	-	-	-	36	-	-	-	-	36	-	-	-	-	36	-	-	-	-	36
		1600	-	-	-	-	36	-	-	-	-	36	-	-	-	-	36	-	-	-	-	36

T = selektywność całkowita, względem zdolności zwarciowej wyłącznika zainstalowanego poniżej w instalacji zgodnie z normą PN-EN 60947-2.

tabela selektywności DPX³ / DPX³ z wyzwalaczem elektronicznym (c.d.)

Koordynacja zwarciowa (średnie wartości w kA przy 400 V~)

Wyłącznik obwodowy	I_{cu} (kA)	I_n (A)	Wyłącznik główny z wyzwalaczem elektronicznym, przełącznik w pozycji "LOW"								
			DPX³ 250 wyzwalacz elektroniczny (25, 36, 50, 70 kA) z zab. różn.-prąd. lub bez				DPX³ 630 wyzwalacz elektroniczny S2, Sg (36, 50, 70, 100 kA)				
			40	100	160	250	250	320	400	500	630
DPX³ 160 z zab. różn.-prąd. lub bez	16 kA	16, 25	-	1	1.6	2.5	6	6	6	6	6,3
		40	-	1	1.6	2.5	6	6	6	6	6,3
		63, 80, 100	-	-	-	-	6	6	6	6	6,3
		125	-	-	-	-	6	6	6	6	6,3
		160	-	-	-	2.5	6	6	6	6	6,3
	25 kA	16, 25	-	1	1.6	2.5	6	6	6	6	6,3
		40	-	1	1.6	2.5	6	6	6	6	6,3
		63, 80, 100	-	-	-	-	6	6	6	6	6,3
		125	-	-	-	-	6	6	6	6	6,3
		160	-	-	-	2.5	6	6	6	6	6,3
	36 kA	16, 25	-	1	1.6	2.5	6	6	6	6	6,3
		40	-	1	1.6	2.5	6	6	6	6	6,3
		63, 80, 100	-	-	-	-	6	6	6	6	6,3
		125	-	-	-	-	6	6	6	6	6,3
		160	-	-	-	2.5	6	6	6	6	6,3
	50 kA	16, 25	-	-	-	-	6	6	6	6	6,3
		40	-	-	-	-	6	6	6	6	6,3
		63, 80, 100	-	-	-	-	6	6	6	6	6,3
		125	-	-	-	-	6	6	6	6	6,3
		160	-	-	-	-	6	6	6	6	6,3
DPX³ 250 wyzwalacz termiczno-magnetyczny z zab. różn.-prąd. lub bez	25 kA	100	-	-	1.6	2.5	6	6	6	6	6,3
		160	-	-	-	2.5	6	6	6	6	6,3
		200	-	-	-	2.5	6	6	6	6	6,3
		250	-	-	-	-	-	6	6	6	6,3
	36 kA	100	-	-	1.6	2.5	6	6	6	6	6,3
		160	-	-	-	2.5	6	6	6	6	6,3
		200	-	-	-	2.5	6	6	6	6	6,3
		250	-	-	-	-	-	6	6	6	6,3
	50 kA	100	-	-	1.6	2.5	6	6	6	6	6,3
		160	-	-	-	2.5	6	6	6	6	6,3
		200	-	-	-	2.5	6	6	6	6	6,3
		250	-	-	-	-	-	6	6	6	6,3
	70 kA	100	-	-	1.6	2.5	6	6	6	6	6,3
		160	-	-	-	2.5	6	6	6	6	6,3
		200	-	-	-	2.5	6	6	6	6	6,3
		250	-	-	-	-	-	6	6	6	6,3
DPX³ 250 wyzwalacz elektroniczny z zab. różn.-prąd. lub bez przełącznik w pozycji "HIGH"	25 kA	40	-	-	-	-	-	-	-	-	-
		100	-	-	-	-	-	-	-	-	-
		160	-	-	-	-	-	-	-	-	-
		250	-	-	-	-	-	-	-	-	-
	36 kA	40	-	-	-	-	-	-	-	-	-
		100	-	-	-	-	-	-	-	-	-
		160	-	-	-	-	-	-	-	-	-
		250	-	-	-	-	-	-	-	-	-
	50 kA	40	-	-	-	-	-	-	-	-	-
		100	-	-	-	-	-	-	-	-	-
		160	-	-	-	-	-	-	-	-	-
		250	-	-	-	-	-	-	-	-	-
	70 kA	40	-	-	-	-	-	-	-	-	-
		100	-	-	-	-	-	-	-	-	-
		160	-	-	-	-	-	-	-	-	-
		250	-	-	-	-	-	-	-	-	-
DPX³ 250 z zab. różn.-prąd. lub bez przełącznik w pozycji "LOW"	25 kA	40	-	1	1.6	2.5	8	8	8	8	8
		100	-	-	1.6	2.5	6	6	6	6	6,3
		160	-	-	-	2.5	6	6	6	6	6,3
		250	-	-	-	-	-	6	6	6	6,3
	36 kA	40	-	1	1.6	2.5	8	8	8	8	8
		100	-	-	1.6	2.5	6	6	6	6	6,3
		160	-	-	-	2.5	6	6	6	6	6,3
		250	-	-	-	-	-	6	6	6	6,3
	50 kA	40	-	1	1.6	2.5	8	8	8	8	8
		100	-	-	1.6	2.5	6	6	6	6	6,3
		160	-	-	-	2.5	6	6	6	6	6,3
		250	-	-	-	-	-	6	6	6	6,3
	70 kA	40	-	1	1.6	2.5	8	8	8	8	8
		100	-	-	1.6	2.5	6	6	6	6	6,3
		160	-	-	-	2.5	6	6	6	6	6,3
		250	-	-	-	-	-	6	6	6	6,3
DPX³ 630 wyzwalacz termiczno-magnetyczny	25, 36, 50, 70 kA	250	-	-	-	-	-	6	6	6	6,3
		320	-	-	-	-	-	-	6	6	6,3
		400	-	-	-	-	-	-	-	6	6,3
		500	-	-	-	-	-	-	-	-	6,3
		630	-	-	-	-	-	-	-	-	-
DPX³ 630 wyzwalacz elektroniczny S2, Sg przełącznik w pozycji "HIGH"	25, 36, 50, 70 kA	250	-	-	-	-	-	-	-	-	-
		320	-	-	-	-	-	-	-	-	-
		400	-	-	-	-	-	-	-	-	-
		500	-	-	-	-	-	-	-	-	-
		630	-	-	-	-	-	-	-	-	-
DPX³ 630 wyzwalacz elektroniczny S2, Sg przełącznik w pozycji "LOW"	25, 36, 50, 70 kA	250	-	-	-	-	-	3,2	4	5	6,3
		320	-	-	-	-	-	-	4	5	6,3
		400	-	-	-	-	-	-	-	5	6,3
		500	-	-	-	-	-	-	-	-	6,3
		630	-	-	-	-	-	-	-	-	-

T = selektywność całkowita, względem zdolności zwarciowej wyłącznika zainstalowanego poniżej w instalacji zgodnie z normą PN-EN 60947-2.

Wyłącznik obwodowy	I_{cu} (kA)	I_n (A)	Wyłącznik główny z wyzwalaczem elektronicznym, przełącznik w pozycji "HIGH"																					
			DPX³ 1600 wyzwalacz elektroniczny S1, S2, Sg (36 kA)					DPX³ 1600 wyzwalacz elektroniczny S1, S2, Sg (50 kA)					DPX³ 1600 wyzwalacz elektroniczny S1, S2, Sg (70 kA)					DPX³ 1600 wyzwalacz elektroniczny S1, S2, Sg (100 kA)				
			630	800	1000	1250	1600	630	800	1000	1250	1600	630	800	1000	1250	1600	630	800	1000	1250	1600
DPX³ 160 z zab. różn.-prąd. lub bez	16, 25, 36, 50 kA	16-40	T	T	T	T	T	T	T	T	T	T	T	T	T	T	T	T	T	T	T	T
		63	T	T	T	T	T	T	T	T	T	T	T	T	T	T	T	T	T	T	T	T
		80	T	T	T	T	T	T	T	T	T	T	T	T	T	T	T	T	T	T	T	T
		100	T	T	T	T	T	T	T	T	T	T	T	T	T	T	T	T	T	T	T	T
		125	T	T	T	T	T	T	T	T	T	T	T	T	T	T	T	T	T	T	T	T
		160	T	T	T	T	T	T	T	T	T	T	T	T	T	T	T	T	T	T	T	T
DPX³ 250 wyzwalacz termiczno-magnetyczny z zab. różn.-prąd. lub bez	25, 36 kA	100	T	T	T	T	T	T	T	T	T	T	T	T	T	T	T	T	T	T	T	T
		160	T	T	T	T	T	T	T	T	T	T	T	T	T	T	T	T	T	T	T	T
		200	T	T	T	T	T	T	T	T	T	T	T	T	T	T	T	T	T	T	T	T
		250	T	T	T	T	T	T	T	T	T	T	T	T	T	T	T	T	T	T	T	T
	50 kA	100	36	36	36	36	36	T	T	T	T	T	T	T	T	T	T	T	T	T	T	T
		160	36	36	36	36	36	T	T	T	T	T	T	T	T	T	T	T	T	T	T	T
		200	36	36	36	36	36	T	T	T	T	T	T	T	T	T	T	T	T	T	T	T
		250	36	36	36	36	36	T	T	T	T	T	T	T	T	T	T	T	T	T	T	T
	70 kA	100	36	36	36	36	36	36	36	36	36	36	36	36	36	36	36	36	36	36	36	36
		160	36	36	36	36	36	36	36	36	36	36	36	36	36	36	36	36	36	36	36	36
		200	36	36	36	36	36	36	36	36	36	36	36	36	36	36	36	36	36	36	36	36
		250	36	36	36	36	36	36	36	36	36	36	36	36	36	36	36	36	36	36	36	36
DPX³ 250 wyzwalacz elektroniczny z zab. różn.-prąd. lub bez przełącznik w pozycji "HIGH"	25, 36, 50, 70 kA	40	-	-	-	-	-	-	-	-	-	-	-	-	-	-	-	-	-	-	-	-
		100	-	-	-	-	-	-	-	-	-	-	-	-	-	-	-	-	-	-	-	-
		160	-	-	-	-	-	-	-	-	-	-	-	-	-	-	-	-	-	-	-	-
		250	-	-	-	-	-	-	-	-	-	-	-	-	-	-	-	-	-	-	-	-
DPX³ 250 z zab. różn.-prąd. lub bez przełącznik w pozycji "LOW"	25, 36 kA	40	T	T	T	T	T	T	T	T	T	T	T	T	T	T	T	T	T	T	T	T
		100	T	T	T	T	T	T	T	T	T	T	T	T	T	T	T	T	T	T	T	T
		160	T	T	T	T	T	T	T	T	T	T	T	T	T	T	T	T	T	T	T	T
		250	T	T	T	T	T	T	T	T	T	T	T	T	T	T	T	T	T	T	T	T
	50, 70 kA	40	36	36	36	36	36	36	36	36	36	36	36	36	36	36	36	36	36	36	36	36
		100	36	36	36	36	36	36	36	36	36	36	36	36	36	36	36	36	36	36	36	36
		160	36	36	36	36	36	36	36	36	36	36	36	36	36	36	36	36	36	36	36	36
		250	36	36	36	36	36	36	36	36	36	36	36	36	36	36	36	36	36	36	36	36
DPX³ 630 wyzwalacz termiczno-magnetyczny	36 and 50 kA	250	20	20	20	20		20	20	20	20		20	20	20	20		20	20	20	20	
		320	20	20	20	20		20	20	20	20		20	20	20	20		20	20	20	20	
		400	20	20	20	20		20	20	20	20		20	20	20	20		20	20	20	20	
		500	20	20	20	20		20	20	20	20		20	20	20	20		20	20	20	20	
		630	-	20	20	20		-	20	20	20		-	20	20	20		-	20	20	20	
	70 kA	250	20	20	20	20		20	20	20	20		20	20	20	20		20	20	20	20	
		320	20	20	20	20		20	20	20	20		20	20	20	20		20	20	20	20	
		400	20	20	20	20		20	20	20	20		20	20	20	20		20	20	20	20	
		500	20	20	20	20		20	20	20	20		20	20	20	20		20	20	20	20	
		630	-	20	20	20		-	20	20	20		-	20	20	20		-	20	20	20	
	100 kA	250	20	20	20	20		20	20	20	20		20	20	20	20		20	20	20	20	
		320	20	20	20	20		20	20	20	20		20	20	20	20		20	20	20	20	
		400	20	20	20	20		20	20	20	20		20	20	20	20		20	20	20	20	
		500	20	20	20	20		20	20	20	20		20	20	20	20		20	20	20	20	
		630	-	20	20	20		-	20	20	20		-	20	20	20		-	20	20	20	
DPX³ 630 wyzwalacz elektroniczny S2, Sg przełącznik w pozycji "HIGH"	36, 50, 70, 100 kA	250	-	-	-	-	-	-	-	-	-	-	-	-	-	-	-	-	-	-	-	-
		320	-	-	-	-	-	-	-	-	-	-	-	-	-	-	-	-	-	-	-	-
		400	-	-	-	-	-	-	-	-	-	-	-	-	-	-	-	-	-	-	-	-
		500	-	-	-	-	-	-	-	-	-	-	-	-	-	-	-	-	-	-	-	-
		630	-	-	-	-	-	-	-	-	-	-	-	-	-	-	-	-	-	-	-	-
DPX³ 630 wyzwalacz elektroniczny S2, Sg przełącznik w pozycji "LOW"	36 kA	250	20	20	20	20	T	20	20	20	20	T	20	20	20	20	T	20	20	20	20	T
		320	20	20	20	20	T	20	20	20	20	T	20	20	20	20	T	20	20	20	20	T
		400	20	20	20	20	T	20	20	20	20	T	20	20	20	20	T	20	20	20	20	T
		500	20	20	20	20	T	20	20	20	20	T	20	20	20	20	T	20	20	20	20	T
		630	-	20	20	20	T	-	20	20	20	T	-	20	20	20	T	-	20	20	20	T
DPX³ 630 wyzwalacz elektroniczny S2, Sg przełącznik w pozycji "LOW"	50, 70, 100 kA	250	20	20	20	20	36	20	20	20	20	36	20	20	20	20	36	20	20	20	20	36
		320	20	20	20	20	36	20	20	20	20	36	20	20	20	20	36	20	20	20	20	36
		400	20	20	20	20	36	20	20	20	20	36	20	20	20	20	36	20	20	20	20	36
		500	20	20	20	20	36	20	20	20	20	36	20	20	20	20	36	20	20	20	20	36
		630	-	20	20	20	36	-	20	20	20	36	-	20	20	20	36	-	20	20	20	36
DPX³ 1600 wyzwalacz termiczno-magnetyczny	36 kA	630	-	15	20	20	20	-	15	20	20	20	-	15	20	20	20	-	15	20	20	20
		800	-	-	20	20	20	-	-	20	20	20	-	-	20	20	20	-	-	20	20	20
		1000	-	-	-	20	20	-	-	-	20	20	-	-	-	20	20	-	-	-	20	20
		1250	-	-	-	-	20	-	-	-	-	20	-	-	-	-	20	-	-	-	-	20
	50 kA	630	-	15	20	20	20	-	15	20	20	20	-	15	20	20	20	-	15	20	20	20
		800	-	-	20	20	20	-	-	20	20	20	-	-	20	20	20	-	-	20	20	20
		1000	-	-	-	20	20	-	-	-	20	20	-	-	-	20	20	-	-	-	20	20
		1250	-	-	-	-	20	-	-	-	-	20	-	-	-	-	20	-	-	-	-	20
	70 kA	630	-	15	20	20	20	-	15	20	20	20	-	15	20	20	20	-	15	20	20	20
		800	-	-	20	20	20	-	-	20	20	20	-	-	20	20	20	-	-	20	20	20
		1000	-	-	-	20	20	-	-	-	20	20	-	-	-	20	20	-	-	-	20	20
		1250	-	-	-	-	20	-	-	-	-	20	-	-	-	-	20	-	-	-	-	20
	100 kA	630	-	15	20	20	20	-	15	20	20	20	-	15	20	20	20	-	15	20	20	20
		800	-	-	20	20	20	-	-	20	20	20	-	-	20	20	20	-	-	20	20	20
		1000	-	-	-	20	20	-	-	-	20	20	-	-	-	20	20	-	-	-	20	20
		1250	-	-	-	-	20	-	-	-	-	20	-	-	-	-	20	-	-	-	-	20
DPX³ 1600 wyzwalacz elektroniczny S1, S2, Sg przełącznik w pozycji "HIGH"	36, 50, 70, 100 kA	630	-	-	-	-	-	-	-	-	-	-	-	-	-	-	-	-	-	-	-	-
		800	-	-	-	-	-	-	-	-	-	-	-	-	-	-	-	-	-	-	-	-
		1000	-	-	-	-	-	-	-	-	-	-	-	-	-	-	-	-	-	-	-	-
		1250	-	-	-	-	-	-	-	-	-	-	-	-	-	-	-	-	-	-	-	-
		1600	-	-	-	-	-	-	-	-	-	-	-	-	-	-	-	-	-	-	-	-
DPX³ 1600 wyzwalacz elektroniczny S1, S2, Sg przełącznik w pozycji "LOW"	36 kA	630	-	15	15	15	20	-	15	15	15	20	-	15	15	15	20	-	15	15	15	20
		800	-	-	15	15	20	-	-	15	15	20	-	-	15	15	20	-	-	15	15	20
		1000	-	-	-	15	20	-	-	-	15	20	-	-	-	15	20	-	-	-	15	20
		1250	-	-	-	-	20	-	-	-	-	20	-	-	-	-	20	-	-	-	-	20
		1600	-	-	-	-	20	-	-	-	-	20	-	-	-	-	20	-	-	-	-	20
	50, 70, 100 kA	630	-	15	15	15	20	-	15	15	15	20	-	15	15	15	20	-	15	15	15	20
		800	-	-	15	15	20	-	-	15	15	20	-	-	15	15	20	-	-	15	15	20
		1000	-	-	-	15	20	-	-	-	15	20	-	-	-	15	20	-	-	-	15	20
		1250	-	-	-	-	20	-	-	-	-	20	-	-	-	-	20	-	-	-	-	20
		1600	-	-	-	-	20	-	-	-	-	20	-	-	-	-	20	-	-	-	-	20

T = selektywność całkowita, względem zdolności zwarciowej wyłącznika zainstalowanego poniżej w instalacji zgodnie z normą PN-EN 60947-2.

tabela selektywności DPX³ / wyłączniki nadprądowe modułowe

Wyłącznik obwodowy	I_n (A)	Wyłącznik główny																									
		DPX³ 160 (16, 25, 36, 50 kA) z zab. różn.-pr. lub bez								DPX³ 250 (25, 36, 50, 70 kA) z zab. różn.-pr. lub bez				DPX³ 250 wyzwalacz elektroniczny[1] (25, 36, 50, 70 kA) z zab. różn.-pr. lub bez				DPX³ 250 wyzwalacz elektroniczny[2] (25, 36, 50, 70 kA) z zab. różn.-pr. lub bez				DPX³ 630 (36, 50, 70, 100 kA)				
		16	25	40	63	80	100	125	160	100	160	200	250	40	100	160	250	40	100	160	250	250	320	400	500	630
RX³ 6000 S300 TX³ 6000 / 10 kA charakterystyka B, C i D	≤ 6	T	T	T	T	T	T	T	T	T	T	T	T	T	T	T	T	T	T	T	T	T	T	T	T	T
	10	5	T	T	T	T	T	T	T	T	T	T	T	T	T	T	T	T	T	T	T	T	T	T	T	T
	13	-	T	T	T	T	T	T	T	T	T	T	T	T	T	T	T	T	T	T	T	T	T	T	T	T
	16	-	T	T	T	T	T	T	T	T	T	T	T	T	T	T	T	T	T	T	T	T	T	T	T	T
	20	-	5	5	5	5	5	T	T	T	T	T	T	5	T	T	T	5	T	T	T	T	T	T	T	T
	25	-	-	3.5	3.5	4.5	4.5	T	T	T	T	T	T	4	T	T	T	4	T	T	T	T	T	T	T	T
	32	-	-	-	3	4	4	T	T	5	T	T	T	-	5	T	T	-	5	T	T	T	T	T	T	T
	40	-	-	-	3	3	3	T	T	5	T	T	T	-	5	T	T	-	5	T	T	T	T	T	T	T
	50	-	-	-	-	3	3	5.5	T	4	T	T	T	-	4	T	T	-	4	T	T	T	T	T	T	T
	63	-	-	-	-	3	3	5	T	4	T	T	T	-	4	T	T	-	4	T	T	T	T	T	T	T
S300 DX³ 6000 / 10 kA charakterystyka B i C	≤ 6	T	T	T	T	T	T	T	T	T	T	T	T	T	T	T	T	T	T	T	T	T	T	T	T	T
	10	5	T	T	T	T	T	T	T	T	T	T	T	T	T	T	T	T	T	T	T	T	T	T	T	T
	13	-	T	T	T	T	T	T	T	T	T	T	T	8	T	T	T	8	T	T	T	T	T	T	T	T
	16	-	T	T	T	T	T	T	T	T	T	T	T	6	T	T	T	6	T	T	T	T	T	T	T	T
	20	-	5	5	5	5	6	T	T	8	T	T	T	5	8	T	T	5	8	T	T	T	T	T	T	T
	25	-	-	4.5	4.5	4.5	4.5	T	T	6	T	T	T	4	6	T	T	4	6	T	T	T	T	T	T	T
	32	-	-	-	3	4	4	T	T	5	T	T	T	-	5	T	T	-	5	T	T	T	T	T	T	T
	40	-	-	-	3	3	3	T	T	5	T	T	T	-	5	T	T	-	5	T	T	T	T	T	T	T
	50	-	-	-	-	3	3	5.5	7	4	8	T	T	-	4	8	T	-	4	8	T	T	T	T	T	T
	63	-	-	-	-	3	3	5	6	4	8	T	T	-	4	8	T	-	4	8	T	T	T	T	T	T
S300 DX³ 6000 / 10 kA charakterystyka D	≤ 6	6	T	T	T	T	T	T	T	T	T	T	T	T	T	T	T	T	T	T	T	T	T	T	T	T
	10	5	7.5	7.5	7.5	T	T	T	T	T	T	T	T	T	T	T	T	T	T	T	T	T	T	T	T	T
	16	-	-	5	5	5	T	T	T	T	T	T	T	6	T	T	T	6	T	T	T	T	T	T	T	T
	20	-	-	4.5	4.5	4.5	6	T	T	8	T	T	T	5	8	T	T	5	8	T	T	T	T	T	T	T
	25	-	-	-	4.5	4	4.5	T	T	6	T	T	T	-	6	T	T	-	6	T	T	T	T	T	T	T
	32	-	-	-	3	3	4	T	T	5	T	T	T	-	5	T	T	-	5	T	T	T	T	T	T	T
	40	-	-	-	3	3	3	T	T	5	T	T	T	-	5	T	T	-	5	T	T	T	T	T	T	T
	50	-	-	-	-	3	3	5.5	7	4	8	T	T	-	4	8	T	-	4	8	T	T	T	T	T	T
	63	-	-	-	-	-	3	5	6	-	8	T	T	-	-	8	T	-	-	8	T	T	T	T	T	T
S300 DX³ 10000 / 16 kA charakterystyka B i C	≤ 6	6	12	12	T	T	T	T	T	T	T	T	T	T	T	T	T	T	T	T	T	T	T	T	T	T
	10	5	7	7	7	T	T	T	T	T	T	T	T	T	T	T	T	T	T	T	T	T	T	T	T	T
	16	-	6	6	6	6	T	T	T	T	T	T	T	7	T	T	T	7	T	T	T	T	T	T	T	T
	20	-	5	5	5	5	6	T	T	T	T	T	T	5	T	T	T	5	T	T	T	T	T	T	T	T
	25	-	-	4.5	4.5	4.5	4.5	8.5	T	T	T	T	T	4	T	T	T	4	T	T	T	T	T	T	T	T
	32	-	-	-	3	4	4	7	10	5	T	T	T	-	5	T	T	-	5	T	T	T	T	T	T	T
	40	-	-	-	3	3	3	6	8	5	T	T	T	-	5	T	T	-	5	T	T	T	T	T	T	T
	50	-	-	-	-	3	3	5.5	7	4	T	T	T	-	4	T	T	-	4	T	T	T	T	T	T	T
	63	-	-	-	-	3	3	5	6	4	T	T	T	-	4	T	T	-	4	T	T	T	T	T	T	T
	80	-	-	-	-	-	-	5	6	4	T	T	T	-	4	T	T	-	4	T	T	T	T	T	T	T
	100	-	-	-	-	-	-	-	5	-	T	T	T	-	-	T	T	-	-	T	T	T	T	T	T	T
	125	-	-	-	-	-	-	-	3	-	T	T	T	-	-	T	T	-	-	T	T	T	T	T	T	T

T = selektywność całkowita, względem zdolności zwarciowej wyłącznika zainstalowanego poniżej w instalacji zgodnie z normą PN-EN 60947-2
1) Wyzwalacz elektroniczny, przełącznik w pozycji "HIGH"
2) Wyzwalacz elektroniczny, przełącznik w pozycji "LOW"

	DPX³ 630 wyzwalacz elektroniczny[1] S2, Sg (36, 50, 70, 100 kA)					DPX³ 630 wyzwalacz elektroniczny[2] S2, Sg (36, 50, 70, 100 kA)					DPX³ 1600 (36, 50, 70, 100 kA)				DPX³ 1600 wyzwalacz elektroniczny[1] S1, S2, Sg (36, 50, 70, 100 kA)					DPX³ 1600 wyzwalacz elektroniczny[2] S1, S2, Sg (36, 50, 70, 100 kA)				
	250	320	400	500	630	250	320	400	500	630	630	800	1000	1250	630	800	1000	1250	1600	630	800	1000	1250	1600
	T	T	T	T	T	T	T	T	T	T	T	T	T	T	T	T	T	T	T	T	T	T	T	T

tabela selektywności DPX³ / wyłączniki nadprądowe modułowe (c.d.)

Wyłącznik obwodowy	In (A)	Wyłącznik główny																									
		DPX³ 160 (16, 25, 36, 50 kA) z zab. różn.-pr. lub bez								DPX³ 250 (25, 36, 50, 70 kA) z zab. różn.-pr. lub bez				DPX³ 250 wyzwalacz elektroniczny[1] (25, 36, 50, 70 kA) z zab. różn.-pr. lub bez				DPX³ 250 wyzwalacz elektroniczny[2] (25, 36, 50, 70 kA) z zab. różn.-pr. lub bez				DPX³ 630 (36, 50, 70, 100 kA)				
		16	25	40	63	80	100	125	160	100	160	200	250	40	100	160	250	40	100	160	250	250	320	400	500	630
S310 DX³ 10000 / 16 kA charakterystyka D	≤ 6	6	12	12	T	T	T	T	T	T	T	T	T	T	T	T	T	T	T	T	T	T	T	T	T	T
	10	5	7	7	7	T	T	T	T	T	T	T	T	T	T	T	T	T	T	T	T	T	T	T	T	T
	16	-	6	6	6	6	T	T	T	T	T	T	T	7	T	T	T	7	T	T	T	T	T	T	T	T
	20	-	5	5	5	5	6	T	T	T	T	T	T	5	T	T	T	5	T	T	T	T	T	T	T	T
	25	-	-	4.5	4.5	4.5	4.5	8.5	T	T	T	T	T	-	T	T	T	-	T	T	T	T	T	T	T	T
	32	-	-	-	3	4	4	7	10	5	T	T	T	-	5	T	T	-	5	T	T	T	T	T	T	T
	40	-	-	-	3	3	3	6	8	5	T	T	T	-	5	T	T	-	5	T	T	T	T	T	T	T
	50	-	-	-	-	3	3	5.5	7	4	T	T	T	-	4	T	T	-	4	T	T	T	T	T	T	T
	63	-	-	-	-	3	3	5	6	-	T	T	T	-	-	T	T	-	-	T	T	T	T	T	T	T
	80	-	-	-	-	-	-	5	6	-	T	T	T	-	-	T	T	-	-	T	T	T	T	T	T	T
	125	-	-	-	-	-	-	-	3	-	-	T	T	-	-	-	T	-	-	-	T	T	T	T	T	T
S320 DX³ 25 kA charakterystyka C	≤ 6	T	T	T	T	T	T	T	T	T	T	T	T	T	T	T	T	T	T	T	T	T	T	T	T	T
	10	T	T	T	T	T	T	T	T	T	T	T	T	T	T	T	T	T	T	T	T	T	T	T	T	T
	16	-	T	T	T	T	T	T	T	T	T	T	T	T	T	T	T	T	T	T	T	T	T	T	T	T
	20	-	-	T	T	T	T	T	T	T	T	T	T	T	T	T	T	T	T	T	T	T	T	T	T	T
	25	-	-	T	T	T	T	T	T	T	T	T	T	T	T	T	T	T	T	T	T	T	T	T	T	T
	32	-	-	-	T	T	T	T	T	T	T	T	T	-	T	T	T	-	T	T	T	T	T	T	T	T
	40	-	-	-	T	T	T	T	T	T	T	T	T	-	T	T	T	-	T	T	T	T	T	T	T	T
	50	-	-	-	4	4	5	10	10	20	T	T	T	-	20	T	T	-	20	T	T	T	T	T	T	T
	63	-	-	-	-	3	5	10	10	15	T	T	T	-	15	T	T	-	15	T	T	T	T	T	T	T
	80	-	-	-	-	-	-	5	6	4	T	T	T	-	4	T	T	-	4	T	T	T	T	T	T	T
	100	-	-	-	-	-	-	-	5	-	T	T	T	-	-	T	T	-	-	T	T	T	T	T	T	T
	125	-	-	-	-	-	-	-	3	-	T	T	T	-	-	T	T	-	-	T	T	T	T	T	T	T
S320 DX³ 50 kA charakterystyka C	10	T	T	T	T	T	T	T	T	-	-	-	-	-	-	-	-	-	-	-	-	T	T	T	T	T
	16	-	T	T	T	T	T	T	T	-	-	-	-	-	-	-	-	-	-	-	-	T	T	T	T	T
	20	-	-	T	T	T	T	T	T	-	-	-	-	-	-	-	-	-	-	-	-	T	T	T	T	T
	25	-	-	36	T	T	T	T	T	-	-	-	-	-	-	-	-	-	-	-	-	T	T	T	T	T
	32	-	-	-	T	T	T	T	T	-	-	-	-	-	-	-	-	-	-	-	-	T	T	T	T	T
	40	-	-	-	T	T	T	T	T	-	-	-	-	-	-	-	-	-	-	-	-	T	T	T	T	T
	50	-	-	-	-	4	5	10	10	-	-	-	-	-	-	-	-	-	-	-	-	T	T	T	T	T
	63	-	-	-	-	-	5	10	10	-	-	-	-	-	-	-	-	-	-	-	-	T	T	T	T	T

T = selektywność całkowita, względem zdolności zwarciowej wyłącznika zainstalowanego poniżej w instalacji zgodnie z normą PN-EN 60947-2
1) Wyzwalacz elektroniczny, przełącznik w pozycji "HIGH"
2) Wyzwalacz elektroniczny, przełącznik w pozycji "LOW"
3) 36 kA dla DPX³ 630 i 1600 36 kA głównego / T dla DPX³ 630 i 1600 50, 70, 100 kA głównego.

	DPX³ 630 wyzwalacz elektroniczny[1] S2, Sg (36, 50, 70, 100 kA)					DPX³ 630 wyzwalacz elektroniczny[2] S2, Sg (36, 50, 70, 100 kA)					DPX³ 1600 (36, 50, 70, 100 kA)				DPX³ 1600 wyzwalacz elektroniczny[1] S1, S2, Sg (36, 50, 70, 100 kA)					DPX³ 1600 wyzwalacz elektroniczny[2] S1, S2, Sg (36, 50, 70, 100 kA)				
	250	320	400	500	630	250	320	400	500	630	630	800	1000	1250	630	800	1000	1250	1600	630	800	1000	1250	1600
	T	T	T	T	T	T	T	T	T	T	T	T	T	T	T	T	T	T	T	T	T	T	T	T
	T	T	T	T	T	T	T	T	T	T	T	T	T	T	T	T	T	T	T	T	T	T	T	T
	T	T	T	T	T	T	T	T	T	T	T	T	T	T	T	T	T	T	T	T	T	T	T	T
	T	T	T	T	T	T	T	T	T	T	T	T	T	T	T	T	T	T	T	T	T	T	T	T
	T	T	T	T	T	T	T	T	T	T	T	T	T	T	T	T	T	T	T	T	T	T	T	T
	T	T	T	T	T	T	T	T	T	T	T	T	T	T	T	T	T	T	T	T	T	T	T	T
	T	T	T	T	T	T	T	T	T	T	T	T	T	T	T	T	T	T	T	T	T	T	T	T
	T	T	T	T	T	T	T	T	T	T	T	T	T	T	T	T	T	T	T	T	T	T	T	T
	T	T	T	T	T	T	T	T	T	T	T	T	T	T	T	T	T	T	T	T	T	T	T	T
	T	T	T	T	T	T	T	T	T	T	T	T	T	T	T	T	T	T	T	T	T	T	T	T
	T	T	T	T	T	T	T	T	T	T	T	T	T	T	T	T	T	T	T	T	T	T	T	T
	T	T	T	T	T	T	T	T	T	T	T	T	T	T	T	T	T	T	T	T	T	T	T	T
	T	T	T	T	T	T	T	T	T	T	T	T	T	T	T	T	T	T	T	T	T	T	T	T
	T	T	T	T	T	T	T	T	T	T	T	T	T	T	T	T	T	T	T	T	T	T	T	T
	T	T	T	T	T	T	T	T	T	T	T	T	T	T	T	T	T	T	T	T	T	T	T	T
	T	T	T	T	T	T	T	T	T	T	T	T	T	T	T	T	T	T	T	T	T	T	T	T
	T	T	T	T	T	T	T	T	T	T	T	T	T	T	T	T	T	T	T	T	T	T	T	T
	T	T	T	T	T	T	T	T	T	T	T	T	T	T	T	T	T	T	T	T	T	T	T	T
	T	T	T	T	T	T	T	T	T	T	T	T	T	T	T	T	T	T	T	T	T	T	T	T
	T	T	T	T	T	T	T	T	T	T	T	T	T	T	T	T	T	T	T	T	T	T	T	T
	T	T	T	T	T	T	T	T	T	T	T	T	T	T	T	T	T	T	T	T	T	T	T	T
	T	T	T	T	T	T	T	T	T	T	T	T	T	T	T	T	T	T	T	T	T	T	T	T
	36/T[3]	36/T[3]	36/T[3]	36/T[3]	36/T[3]	36/T[3]	36/T[3]	36/T[3]	36/T[3]	36/T[3]	36/T[3]	36/T[3]	36/T[3]	36/T[3]	36/T[3]	36/T[3]	36/T[3]	36/T[3]	36/T[3]	36/T[3]	36/T[3]	36/T[3]	36/T[3]	36/T[3]	36/T[3]
	36/T[3]	36/T[3]	36/T[3]	36/T[3]	36/T[3]	36/T[3]	36/T[3]	36/T[3]	36/T[3]	36/T[3]	36/T[3]	36/T[3]	36/T[3]	36/T[3]	36/T[3]	36/T[3]	36/T[3]	36/T[3]	36/T[3]	36/T[3]	36/T[3]	36/T[3]	36/T[3]	36/T[3]	36/T[3]
	36/T[3]	36/T[3]	36/T[3]	36/T[3]	36/T[3]	36/T[3]	36/T[3]	36/T[3]	36/T[3]	36/T[3]	36/T[3]	36/T[3]	36/T[3]	36/T[3]	36/T[3]	36/T[3]	36/T[3]	36/T[3]	36/T[3]	36/T[3]	36/T[3]	36/T[3]	36/T[3]	36/T[3]	36/T[3]
	36/T[3]	36/T[3]	36/T[3]	36/T[3]	36/T[3]	36/T[3]	36/T[3]	36/T[3]	36/T[3]	36/T[3]	36/T[3]	36/T[3]	36/T[3]	36/T[3]	36/T[3]	36/T[3]	36/T[3]	36/T[3]	36/T[3]	36/T[3]	36/T[3]	36/T[3]	36/T[3]	36/T[3]	36/T[3]
	36/T[3]	36/T[3]	36/T[3]	36/T[3]	36/T[3]	36/T[3]	36/T[3]	36/T[3]	36/T[3]	36/T[3]	36/T[3]	36/T[3]	36/T[3]	36/T[3]	36/T[3]	36/T[3]	36/T[3]	36/T[3]	36/T[3]	36/T[3]	36/T[3]	36/T[3]	36/T[3]	36/T[3]	36/T[3]
	36/T[3]	36/T[3]	36/T[3]	36/T[3]	36/T[3]	36/T[3]	36/T[3]	36/T[3]	36/T[3]	36/T[3]	36/T[3]	36/T[3]	36/T[3]	36/T[3]	36/T[3]	36/T[3]	36/T[3]	36/T[3]	36/T[3]	36/T[3]	36/T[3]	36/T[3]	36/T[3]	36/T[3]	36/T[3]
	36/T[3]	36/T[3]	36/T[3]	36/T[3]	36/T[3]	36/T[3]	36/T[3]	36/T[3]	36/T[3]	36/T[3]	36/T[3]	36/T[3]	36/T[3]	36/T[3]	36/T[3]	36/T[3]	36/T[3]	36/T[3]	36/T[3]	36/T[3]	36/T[3]	36/T[3]	36/T[3]	36/T[3]	36/T[3]
	36/T[3]	36/T[3]	36/T[3]	36/T[3]	36/T[3]	36/T[3]	36/T[3]	36/T[3]	36/T[3]	36/T[3]	36/T[3]	36/T[3]	36/T[3]	36/T[3]	36/T[3]	36/T[3]	36/T[3]	36/T[3]	36/T[3]	36/T[3]	36/T[3]	36/T[3]	36/T[3]	36/T[3]	36/T[3]

Indeks

Nr ref.	Strona	Opak.
0260 00		
0260 88	51	1
92	51	1
93	51	1
94	51	1
95	51	1
96	51	1
97	51	1
98	51	1
0261 00		
0261 19	49	1
23	49	1
24	49	1
25	49	1
26	49	1
27	49	1
28	49	1
29	49	1
40	45	1
41	45	1
44	45	1
56	50	1
58	45	1
59	45	1
78	50	1
79	50	1
88	50	1
89	50	1
90	50	1
91	50	1
93	50	1
94	50	1
0262 00		
0262 30	44	1
40	45	1
41	45	1
44	45	1
45	45	1
46	45	1
47	45	1
48	45	1
49	45	1
50	45	1
51	45	1
52	45	1
53	45	1
60	49	1
61	49	1
64	49	1
65	49	1
66	49	1
67	49	1
68	49	1
69	49	1
70	49	1
73	49	1
74	49	1
81	45	1
82	45	1
83	49	1
84	49	1
93	45	1
94	45	1
0263 00		
0263 48	49	1
50	45	1
51	45	1
52	45	1
53	45	1
80	49	1
81	49	1
82	49	1
83	49	1

Nr ref.	Strona	Opak.
0264 00		
0264 05	49	1
10	49	1
0265 00		
0265 74	44	1
75	44	1
76	44	1
79	49	1
80	49	1
4200 00		
4200 00	32	1
01	32	1
02	32	1
03	32	1
04	32	1
05	32	1
06	32	1
07	32	1
10	32	1
11	32	1
12	32	1
13	32	1
14	32	1
15	32	1
16	32	1
17	32	1
30	32	1
31	32	1
32	32	1
33	32	1
34	32	1
35	32	1
36	32	1
37	32	1
40	32	1
41	32	1
42	32	1
43	32	1
44	32	1
45	32	1
46	32	1
47	32	1
50	32	1
51	32	1
52	32	1
53	32	1
54	32	1
55	32	1
56	32	1
57	32	1
70	32	1
71	32	1
72	32	1
73	32	1
74	32	1
75	32	1
76	32	1
77	32	1
80	32	1
81	32	1
82	32	1
83	32	1
84	32	1
85	32	1
86	32	1
87	32	1
90	32	1
91	32	1
92	32	1
93	32	1
94	32	1
95	32	1
96	32	1
97	32	1

Nr ref.	Strona	Opak.
4201 00		
4201 10	32	1
11	32	1
12	32	1
13	32	1
14	32	1
15	32	1
16	32	1
17	32	1
20	32	1
21	32	1
22	32	1
23	32	1
24	32	1
25	32	1
26	32	1
27	32	1
30	32	1
31	32	1
32	32	1
33	32	1
34	32	1
35	32	1
36	32	1
37	32	1
50	32	1
51	32	1
52	32	1
53	32	1
54	32	1
55	32	1
56	32	1
57	32	1
97	52	1
98	52	1
99	52	1
4202 00		
4202 05	34	1
07	34	1
08	34	1
09	34	1
15	34	1
17	34	1
18	34	1
19	34	1
25	34	1
27	34	1
28	34	1
29	34	1
35	34	1
37	34	1
38	34	1
39	34	1
45	34	1
47	34	1
48	34	1
49	34	1
55	34	1
57	34	1
58	34	1
59	34	1
65	34	1
67	34	1
68	34	1
69	34	1
75	34	1
77	34	1
78	34	1
79	34	1
85	34	1
87	34	1
88	34	1
89	34	1
98	52	1
99	52	1

Nr ref.	Strona	Opak.
4203 00		
4203 00	52	1
02	35	1
05	35	1
07	35	1
09	35	1
12	35	1
15	35	1
17	35	1
19	35	1
22	35	1
25	35	1
27	35	1
29	35	1
32	35	1
35	35	1
37	35	1
39	35	1
42	35	1
45	35	1
47	35	1
49	35	1
52	35	1
55	35	1
57	35	1
59	35	1
62	35	1
65	35	1
67	35	1
69	35	1
72	35	1
75	35	1
77	35	1
79	35	1
82	35	1
85	35	1
87	35	1
89	35	1
4204 00		
4204 02	36	1
05	36	1
07	36	1
09	36	1
12	36	1
15	36	1
17	36	1
19	36	1
22	36	1
25	36	1
27	36	1
29	36	1
32	36	1
35	36	1
37	36	1
39	36	1
42	36	1
45	36	1
47	36	1
49	36	1
52	36	1
55	36	1
57	36	1
59	36	1
62	36	1
65	36	1
67	36	1
69	36	1
72	36	1
75	36	1
77	36	1
79	36	1
82	36	1
85	36	1
87	36	1
89	36	1

Nr ref.	Strona	Opak.
4205 00		
4205 02	37	1
05	37	1
07	37	1
09	37	1
12	37	1
15	37	1
17	37	1
19	37	1
22	37	1
25	37	1
27	37	1
29	37	1
32	37	1
35	37	1
37	37	1
39	37	1
42	37	1
45	37	1
47	37	1
49	37	1
52	37	1
55	37	1
57	37	1
59	37	1
4206 00		
4206 05	34	1
07	34	1
08	34	1
09	34	1
15	34	1
17	34	1
18	34	1
19	34	1
25	34	1
27	34	1
28	34	1
29	34	1
35	35	1
37	35	1
38	35	1
39	35	1
45	35	1
47	35	1
48	35	1
49	35	1
55	35	1
57	35	1
58	35	1
59	35	1
65	36	1
67	36	1
68	36	1
69	36	1
75	36	1
77	36	1
78	36	1
79	36	1
85	36	1
87	36	1
88	36	1
89	36	1
92	37	1
95	37	1
97	37	1
99	37	1
4207 00		
4207 02	37	1
05	37	1
07	37	1
09	37	1
4210 00		
4210 00	38	1
01	38	1
02	38	1

Nr ref.	Strona	Opak.
4210 03	38	1
04	38	1
05	38	1
06	38	1
07	38	1
08	38	1
09	38	1
10	38	1
11	38	1
11	50	1
12	38	1
13	38	1
14	38	1
15	38	1
16	38	1
17	38	1
18	38	1
19	38	1
20	38	1
21	38	1
22	38	1
23	38	1
24	38	1
25	38	1
26	33	1
27	33	1
28	33	1
29	33	1
30	37	1
31	37	1
32	33	1
33	33	1
34	37	1
35	37	1
36	33	1
37	33	1
38	37	1
39	37	1
40	33	1
41	33	1
42	37	1
43	37	1
44	33	1
45	33	1
46	33	1
47	33	1
48	38	1
49	38	1
50	33	1
51	33	1
52	37	1
53	37	1
54	33	1
55	33	1
56	37	1
57	37	1
58	38	1
59	38	1
60	38	1
61	38	1
62	38	1
63	38	1
64	38	1
65	38	1
66	38	1
67	38	1
68	33	1
69	37	1
70	33	1
71	33	1
72	37	1
73	33	1
74	37	1
75	38	1
79	37	1
80	37	1
83	50	1
93	33	1
94	33	1

4220 00

Nr ref.	Strona	Opak.
4220 00	40	1
01	40	1
02	40	1
03	40	1
04	40	1
05	40	1
06	40	1
07	40	1
08	40	1
09	40	1
10	40	1
11	40	1
12	40	1
13	40	1
14	40	1
15	40	1
16	40	1
17	40	1
18	40	1
19	40	1
20	40	1
21	40	1
22	40	1
23	40	1
24	40	1
25	40	1
26	40	1
27	40	1
28	40	1
29	40	1
30	40	1
31	40	1
32	40	1
33	40	1
34	40	1
35	40	1
36	40	1
37	40	1
38	40	1
39	40	1
40	40	1
41	40	1
42	40	1
43	40	1
44	40	1
45	40	1
46	40	1
47	40	1
48	40	1
49	40	1
50	40	1
51	40	1
52	40	1
53	40	1
54	40	1
55	40	1
56	42	1
57	42	1
58	42	1
59	42	1
60	42	1
61	42	1
62	42	1
63	42	1
64	42	1
65	42	1
66	42	1
67	42	1
68	42	1
69	42	1
70	42	1
71	42	1
72	42	1
73	42	1
74	42	1
75	42	1
76	42	1
77	42	1
78	42	1
79	42	1
80	42	1
81	42	1
82	42	1
83	42	1
84	42	1
85	42	1
86	42	1
87	42	1
88	42	1
89	42	1
90	42	1
4220 91	42	1
92	42	1
93	42	1
94	42	1
95	42	1
96	42	1
97	42	1
98	42	1
99	42	1

4221 00

Nr ref.	Strona	Opak.
4221 00	42	1
01	42	1
02	42	1
03	42	1
04	42	1
05	42	1
06	42	1
07	42	1
08	42	1
09	42	1
10	42	1
11	42	1
12	42	1
13	42	1
14	42	1
15	42	1
16	42	1
17	42	1
18	42	1
19	42	1
20	42	1
21	42	1
22	42	1
23	42	1
24	42	1
25	42	1
26	42	1
27	42	1
28	42	1
29	42	1
30	42	1
31	42	1
32	42	1
33	42	1
34	42	1
35	42	1
36	43	1
37	43	1
38	43	1
39	43	1
40	43	1
41	43	1
42	43	1
43	43	1
44	43	1
45	43	1
46	43	1
47	43	1
48	43	1
49	43	1
50	43	1
51	43	1
52	43	1
53	43	1
54	43	1
55	43	1
56	43	1
57	43	1
58	43	1
59	43	1
60	43	1
61	43	1
62	43	1
63	43	1
64	43	1
65	43	1
66	43	1
67	43	1
68	43	1
69	43	1
70	43	1
71	43	1
72	43	1
73	43	1
74	43	1
75	43	1
76	43	1
77	43	1
78	43	1
79	43	1
80	43	1

4222 00

Nr ref.	Strona	Opak.
4222 00	43	1
01	43	1
02	43	1
03	43	1
04	43	1
05	43	1
06	43	1
07	43	1
08	43	1
09	43	1
10	43	1
11	43	1
12	43	1
13	43	1
14	43	1
15	43	1
16	52	1
17	52	1
18	52	1
19	52	1
30	49	1
34	45	1
35	45	1
36	44	1
37	44	1
38	44	1
39	50	1
40	50	1
41	50	1
42	50	1
43	50	1
44	50	1
45	50	1
46	50	1
47	50	1
48	50	1
49	50	1
51	46	1
52	46	1
53	46	1
54	46	1
56	46	1
57	46	1
58	46	1
59	46	1
60	46	1
61	46	1
63	46	1
64	46	1
65	46	1
66	46	1
68	46	1
69	46	1
70	46	1
71	46	1
72	46	1
73	46	1
75	46	1
76	46	1
77	46	1
78	46	1
80	46	1
81	46	1
82	46	1
83	46	1
84	46	1
85	46	1
87	46	1
88	46	1
89	46	1
90	46	1
92	46	1
4221 81	43	1
82	43	1
83	43	1
84	43	1
85	43	1
86	43	1
87	43	1
88	43	1
89	43	1
90	43	1
91	43	1
92	43	1
93	43	1
94	43	1
95	43	1
96	43	1
97	43	1
98	43	1
99	43	1

4223 00

Nr ref.	Strona	Opak.
4223 00	47	1
01	47	1
02	47	1
03	47	1
05	47	1
06	47	1
07	47	1
08	47	1
09	47	1
11	47	1
12	47	1
13	47	1
14	47	1
15	47	1
17	47	1
18	47	1
19	47	1
20	47	1
21	47	1
23	47	1
24	47	1
25	47	1
26	47	1
27	47	1
29	47	1
30	47	1
31	47	1
32	47	1
33	47	1
35	47	1
36	47	1
37	47	1
38	47	1
41	47	1
42	47	1
43	47	1
44	47	1
47	47	1
48	47	1
49	47	1
50	47	1
51	47	1
53	47	1
54	47	1
55	47	1
56	47	1
57	47	1
59	47	1
60	47	1
61	47	1
62	47	1
63	47	1
65	47	1
66	47	1
67	47	1
68	47	1
69	47	1
71	47	1
72	47	1
73	47	1
74	47	1
75	47	1
77	47	1
78	47	1
79	47	1
80	47	1
81	47	1
83	47	1
84	47	1
85	47	1
86	47	1
89	47	1
90	47	1
91	47	1
92	47	1
95	48	1
96	48	1
97	48	1
98	48	1
99	48	1
4222 93	46	1
94	46	1
95	46	1
96	46	1
97	46	1
99	47	1

4224 00

Nr ref.	Strona	Opak.
4224 01	48	1
02	48	1
03	48	1
04	48	1
05	48	1
07	48	1
08	48	1
09	48	1
10	48	1
11	48	1
13	48	1
14	48	1
15	48	1
16	48	1
17	48	1
19	48	1
20	48	1
21	48	1
22	48	1
23	48	1
25	48	1
26	48	1
27	48	1
28	48	1
29	48	1
31	48	1
32	48	1
33	48	1
34	48	1
37	48	1
38	48	1
39	48	1
40	48	1
43	48	1
44	48	1
45	48	1
46	48	1
47	48	1
49	48	1
50	48	1
51	48	1
52	48	1
53	48	1
55	48	1
56	48	1
57	48	1
58	48	1
59	48	1
61	48	1
62	48	1
63	48	1
64	48	1
65	48	1
67	48	1
68	48	1
69	48	1
70	48	1
71	48	1
73	48	1
74	48	1
75	48	1
76	48	1
77	48	1
79	48	1
80	48	1
81	48	1
82	48	1
85	48	1
86	48	1
87	48	1
88	48	1
90	52	1
91	52	1
92	52	1
93	52	1
94	52	1
95	52	1
96	52	1
97	52	1
98	41	1
99	41	1

4225 00

Nr ref.	Strona	Opak.
4225 00	41	1
01	41	1
02	41	1
03	41	1
04	41	1
05	41	1
06	41	1
07	41	1
08	41	1
09	41	1
10	41	1
11	41	1
12	41	1
13	41	1
14	41	1
15	41	1
16	41	1
17	41	1
18	41	1
19	41	1
20	41	1
21	41	1
22	41	1
23	41	1
24	41	1
25	41	1
26	41	1
27	41	1
28	41	1
29	41	1
30	41	1
31	41	1
32	41	1
33	41	1
34	41	1
35	41	1
36	41	1
37	41	1
39	46	1
40	46	1
41	46	1
42	46	1
43	46	1
45	46	1
46	46	1
47	46	1
48	46	1
49	46	1
51	46	1
52	46	1
53	46	1
54	46	1
55	46	1
57	46	1
58	46	1
59	46	1
60	46	1
61	46	1
63	46	1
64	46	1
65	46	1
66	46	1
67	46	1
69	46	1
70	46	1
71	46	1
72	46	1
73	46	1
75	46	1
76	46	1
77	46	1
78	46	1
81	46	1
82	46	1
83	46	1
84	46	1
86	49	1
87	49	1
88	49	1
89	49	1
90	49	1
91	49	1
92	49	1
93	49	1
94	49	1
95	49	1

4226 00

Nr ref.	Strona	Opak.
4226 23	50	1

Biura regionalne



Biuro Regionalne w Warszawie
Tulipan House, ul. Domaniewska 50
02-672 Warszawa
e-mail: warszawa@legrand.com.pl

Biuro Handlowe w Łodzi
ul. Kilińskiego 122/128
90-013 Łódź
e-mail: lodz@legrand.com.pl

Biuro Regionalne w Lublinie
ul. Wrońska 2
20-327 Lublin
e-mail: lublin@legrand.com.pl

Biuro Handlowe w Białymstoku
ul. Gen. Andersa 38 pok. 201
15-113 Białystok
e-mail: bialystok@legrand.com.pl

Biuro Handlowe w Kielcach
ul. Batalionów Chłopskich 77
25-671 Kielce
e-mail: kielce@legrand.com.pl

Biuro Regionalne we Wrocławiu
Długosza Business Park,
ul. Długosza 60
51-162 Wrocław
e-mail: wroclaw@legrand.com.pl

Biuro Handlowe w Poznaniu
ul. Św. Michała 43
61-119 Poznań
e-mail: poznan@legrand.com.pl

Biuro Regionalne w Krakowie
ul. Walerego Sławka 3
30-653 Kraków
e-mail: krakow@legrand.com.pl

Biuro Handlowe w Katowicach
ul. Dąbrówki 16
40-081 Katowice
e-mail: katowice@legrand.com.pl

Biuro Regionalne w Gdańsku
ul. Trzy Lipy 2
80-172 Gdańsk
e-mail: gdansk@legrand.com.pl

Biuro Handlowe w Bydgoszczy
ul. Kraszewskiego 1
85-240 Bydgoszcz
e-mail: bydgoszcz@legrand.com.pl

Biuro Handlowe w Szczecinie
ul. Kolumba 86
70-035 Szczecin
e-mail: szczecin@legrand.com.pl

Kontakt z biurami handlowymi pod numerem telefonu
+48 22 549 23 30

Informacja techniczna o produktach
(w godz. od 8.30 do 16.30)
801 133 084
(z telefonów stacjonarnych)
+48 22 549 23 22
(z telefonów komórkowych)

Legrand Polska Sp. z o.o.
ul. Waryńskiego 20
57-200 Ząbkowice Śląskie

Adres korespondencyjny:
Tulipan House
ul. Domaniewska 50
02-672 Warszawa
tel.: +48 22 549 23 30
info@legrand.com.pl

PL 2014 12 001