

Funktionselement, 3 Pos., Boden

Typ **M22-SWD-KC22**

Art.-Nr. **115996**

Powering Business Worldwide™

Lieferprogramm

Grundfunktion			Funktionselemente
Funktion			zur Kombination mit RMQ-Titan-Bedienelementen M22-...
Befestigung			Bodenbefestigung
Kontakte			2 Wechsler
Schaltzeichen			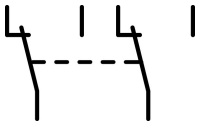
Wegediagramm Hub in Verbindung mit Frontelement			
Belegung			
Farbe			
			ohne LED
Anbindung an SmartWire-DT			ja

Approbationen

UL File No.	E29184
UL CCN	NKCR
CSA File No.	2324643
CSA Class No.	3211-07
NA Certification	UL listed, CSA certified
Specially designed for NA	No

Allgemeines

Normen und Bestimmungen			IEC/EN 61131-2 EN 50178
Abmessungen (B x H x T)		mm	17 x 45 x 37
Gewicht		g	14
Einbaulage			beliebig

Mechanische Umgebungsbedingungen

Schutzart (IEC/EN 60529, EN50178, VBG 4)			IP20
Schwingungen (IEC/EN 61131-2:2008)			
konstante Amplitude 3,5 mm		Hz	5 - 8.4
konstante Beschleunigung 1 g		Hz	8.4 - 150
Schockfestigkeit (IEC/EN 60068-2-27) Halbsinus 15 g/11 ms		Schocks	9
Kippfallen (IEC/EN 60068-2-31)	Fallhöhe	mm	50
freier Fall, verpackt (IEC/EN 60068-2-32)		m	0.3

Elektromagnetische Verträglichkeit (EMV)

Überspannungskategorie			Nicht anwendbar
Verschmutzungsgrad			2
Elektrostatische Entladung (IEC/EN 61131-2:2008)			
Luftentladung (Level 3)		kV	8
Kontaktentladung (Level 2)		kV	4
Elektromagnetische Felder (IEC/EN 61131-2:2008)			

80 - 1000 MHz		V/m	10
1.4 - 2 GHz		V/m	3
2 - 2.7 GHz		V/m	1
Funkentstörung (SmartWire-DT)			EN 55011 Klasse A
Burst (IEC/EN 61131-2:2008, Level 3)			
Versorgungsleitungen		kV	2
SmartWire-DT Leitungen		kV	1
Einströmung (IEC/EN 61131-2:2008, Level 3)		V	10

Klimatische Umgebungsbedingungen

Betriebsumgebungstemperatur (IEC 60068-2)		°C	- 30 - + 55
Betauung			durch geeignete Maßnahmen verhindern
Lagerung		°C	- 40 - 80
relative Luftfeuchte, keine Betauung (IEC/EN 60068-2-30)		%	5 - 95

SmartWire-DT Netzwerk

Teilnehmertyp			SmartWire-DT Teilnehmer (Slave)
Adresseinstellung			automatisch
Statusanzeige		LED	grün
Anschlüsse			Stiftleiste, 8-polig
Anschlussstecker			M22-SWD-I…LP

Feldbusschnittstelle

Baudrateneinstellung			automatisch

Kennlinien

siehe →

CAD-Daten

Produktspezifische CAD-Daten: http://eaton-moeller.partcommunity.com/PARTcommunity/Portal/eaton-moeller

Abmessungen

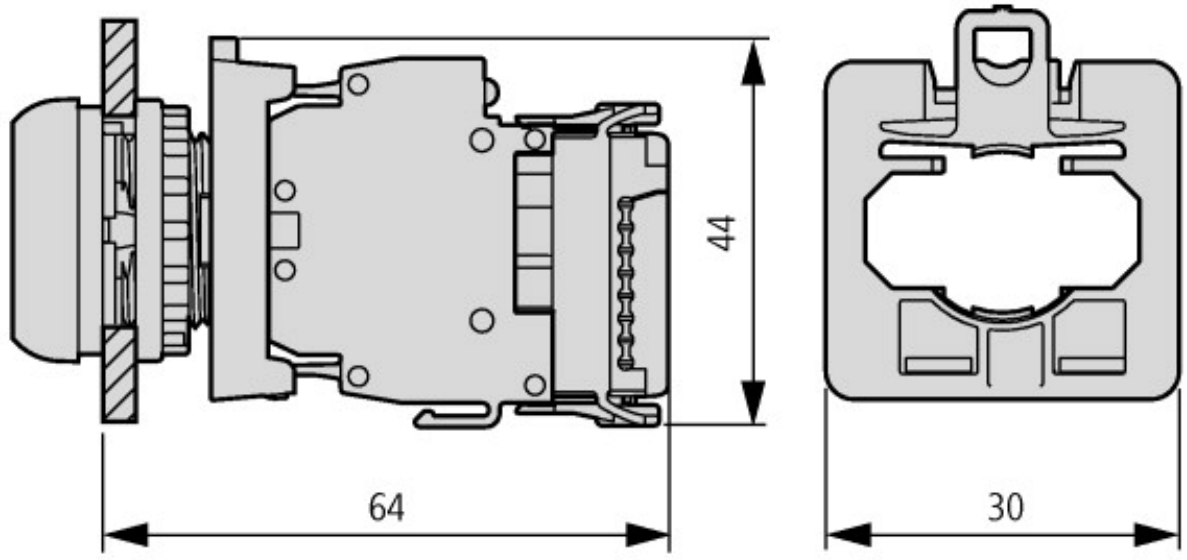

Taster mit Funktionselement

Weitere Produktinformationen (Verlinkungen)

AWA1160-2511	ftp://ftp.moeller.net/DOCUMENTATION/AWA_INSTRUCTIONS/25110309.pdf
Montageanweisungen	http://www.moeller.net/de/support/instructions_awa.jsp
SWD-Teilnehmer - English	ftp://ftp.moeller.net/DOCUMENTATION/AWB_MANUALS/h1613en.pdf
SWD-Teilnehmer - Deutsch	ftp://ftp.moeller.net/DOCUMENTATION/AWB_MANUALS/h1613de.pdf
Handbücher	http://www.moeller.net/de/support/index.jsp
Projektierung	
siehe →	siehe →

© 08/2011 by Eaton Industries GmbH