P17G SEPARTOR ZASILANY Z PĘTLI PRĄDOWEJ

LUMEL

CECHY UŻYTKOWE:

WEJŚCIE:

0/4..20 mA

WYJŚCIA:

0/4..20 mA

IZOLACJA GALWANICZNA:



PKWiU 26.51.66.0

- Do separacji sygnałów pomiarowych (np. w PLC)
- Cienka obudowa - 6,2 mm.
- Znormalizowany sygnał wyjściowy stałoprądowy 0/4 - 20 mA.
- Nie wymaga pomocniczego napięcia zasilania.

PRZYKŁAD ZASTOSOWANIA

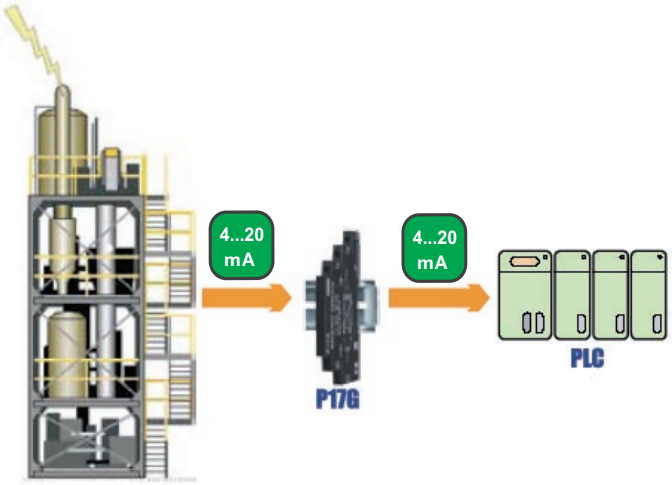

Separacja galwaniczna (ochrona wejść sterownika PLC).

WEJŚCIA

Typ wejścia	Zakres	Przeciążenie	Błąd
Prąd 0..20 mA	0 .. 20 mA	Maksymalny prąd wejściowy 40 mA	**Błąd przetwarzania:** +/- 0,2 % **Błądy dodatkowe:** - od zmiany rezystancji obciążenia ≤ 0,15 %/ 100 Ω -od zmian temperatury otoczenia: ≤ 0,05 %/ 10°C
	4 .. 20 mA		

WYJŚCIA

Typ wyjścia	Dopuszczalna rezystancja obciążenia	Tętnienia
Prąd 0 .. 20 mA, (4..20 mA)	R_{obc} < 500 Ω	≤ 10 mV

CECHY ZEWNĘTRZNE

Wymiary	6,2 x 77,5 x 100 mm	
Masa	80 g	
Stopień ochrony	zapewniany przez obudowę: IP50	od strony zacisków: IP20
Mocowanie	na szynie 35 mm	wg PN-EN 60715

ZNAMIONOWE WARUNKI UŻYTKOWANIA

Temperatura	otoczenia: -20...23...65°C	magazynowania: -40...85°C
Wilgotność	< 95%	niedopuszczalne skroplenia
Pozycja pracy	dowolna	

Dział Sprzedaży:
Informacja techniczna
Tel: 68 45 75 106/180/260/
/306/353
e-mail: sprzedaz@lumel.com.pl
Przyjmowanie zamówień
Tel: 68 45 75 207/209
/218/341
Fax: 68 32 55 650

LUMEL S.A.
ul. Słubicka 1
65-127 Zielona Góra
WWW.LUMEL.COM.PL

P17G SEPARTOR ZASILANY Z PĘTLI PRĄDOWEJ

WYMAGANIA BEZPIECZEŃSTWA I KOMPATYBILNOŚCI

Kompatybilność elektromagnetyczna	odporność na zakłócenia	wg PN-EN 61000-6-2
	emisja zakłóceń	wg PN-EN 61000-6-4
Izolacja między obwodami	podstawowa	wg PN-EN 61010-1
Stopień zanieczyszczenia	2	
Kategoria instalacji	III	
Maksymalne napięcie pracy między fazą a ziemią	50 V	

MONTAŻ

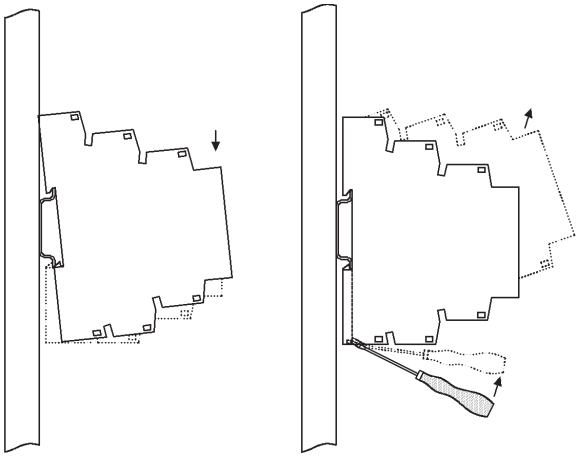

Rys.1. Sposób montażu/demontażu na szynie

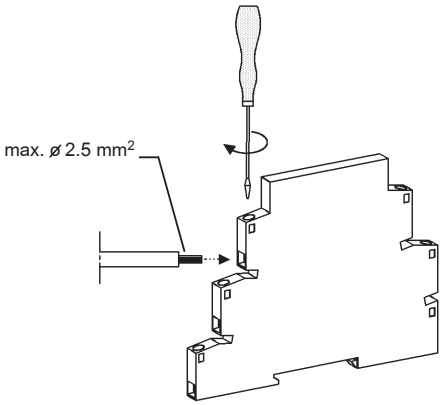

Rys.2. Sposób mocowania przewodów

SCHEMAT POŁĄCZEŃ

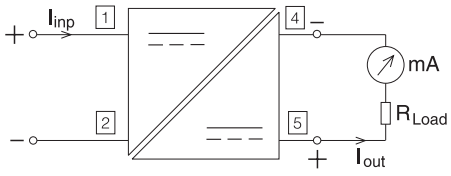

ZAMAWIANIE

	P17G	XX	X
Wykonanie:			
standardowe		00	
na zamówienie*		XX	
Próby odbiorcze:			
bez wymagań dodatkowych			0
z dodatkowym atestem Kontroli Jakości			1
wg uzgodnień z odbiorcą*			X

*- po uzgodnieniu z producentem

Przykład zamówienia:
kod: **P17G-00-0** oznacza:

P17 - separator pasywny P17G
00 - wykonanie standardowe
0 - bez wymagań dodatkowych.

ZOBACZ TAKŻE:



Programowalny separator P20G.



Programowalny przetwornik temperatury, rezystancji, napięcia z bocznika oraz sygnałów standardowych-P20.



Przetwornik temperatury i sygnałów standardowych -P30U.



Więcej informacji o naszych wyrobach można znaleźć na naszej stronie internetowej: www.lumel.com.pl

Dział Sprzedaży:
Informacja techniczna
Tel: 68 45 75 106/180/260/ /306/353
e-mail: sprzedaz@lumel.com.pl
Przyjmowanie zamówień
Tel: 68 45 75 207/209 /218/341
Fax:68 32 55 650

LUMEL S.A.
ul. Słubicka 1
65-127 Zielona Góra
WWW.LUMEL.COM.PL