

LED-Dauerlicht, weiss 24V

Typ	**SL7-L24-W**
Art.-Nr.	**171464**
Katalog Nr.	**SL7-L24-W**

Powering Business Worldwide™

Lieferprogramm

Sortiment			Signalsäulen SL7
Grundfunktion			Modul mit LED
Schutzart			IP66
Bemessungsbetriebsspannung	U_e	V	24 V AC/DC
Lichtart			Dauerlicht
Leuchtmittel			LED
Farbe			
			klar
			
Funktion			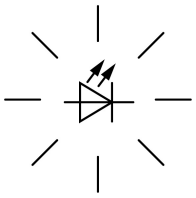
Anbindung an SmartWire-DT			nein

Approbationen

Product Standards	IEC/EN 60947-5-1; UL 508; CSA-C22.2 No. 14-10; CSA-C22.2 No. 94-91; CE marking
UL File No.	E29184
UL Category Control No.	NKCR
CSA File No.	UL report applies to both US and Canada
CSA Class No.	NKCR7
North America Certification	UL listed, certified by UL for use in Canada
Degree of Protection	UL Type 4, 4X, 13

Allgemeines

Normen und Bestimmungen			IEC/EN 60947-5-1
Klimafestigkeit			Feuchte Wärme, konstant, nach IEC 60068-2-78 Feuchte Wärme, zyklisch, nach IEC 60069-2-30
Einbaulage			beliebig
Schockfestigkeit		g	> 15 gemäß IEC 60068-2-27 Schockdauer 11 ms Halbsinus
Schutzart IEC			IP66 IEC/EN 60529
Schutzart UL			Type 4, 4X, 13
Material			Gehäuse: Polycarbonat (PC), schwarz Kalotte: Polycarbonat (PC)
Kalottenfarbe			
			klar
Umgebungstemperatur		°C	-30 - +60
Anzahl Signalelemente			max. 5 mit Standardbasis max. 10 mit Basis für zweiseitige Montage
Gewicht		g	80

Strombahnen

Bemessungsstoßspannungsfestigkeit	U_{imp}	V AC	4000
Bemessungsisolationsspannung	U_i	V	250
Überspannungskategorie/Verschmutzungsgrad			III/3

Module

Lichtart			Dauerlicht
Leuchtmittel			LED
Leckstrom		A	< 0.003
Lebensdauer		h	> 100000
Abstrahlwinkel			360°
Strom-/Leistungsaufnahme			
24 V AC/DC		A	0,049 - 0,054
Spannungsbereich			24 V AC/DC ± 10 %

Technische Daten nach ETIM 5.0

Niederspannungsschaltgeräte (EG000017) / Signalsäulenelement, optisch (EC000232)			
Elektro-, Automatisierungs- und Prozessleittechnik / Niederspannungs-Schalttechnik / Befehls- und Meldegerät / Signalsäulenelement, optisch (ecl@ss8-27-37-12-20 [AKF038010])			
Funktion			Dauerlicht
Farbe			klar
Außendurchmesser		mm	73
Schutzart (IP)			IP66
Betriebsspannung bei AC 50 Hz		V	24 - 24
Betriebsspannung bei AC 60 Hz		V	24 - 24
Betriebsspannung bei DC		V	24 - 24
Spannungsart			AC/DC
Art des Leuchtmittels			LED
Gehäusefarbe			schwarz

Abmessungen

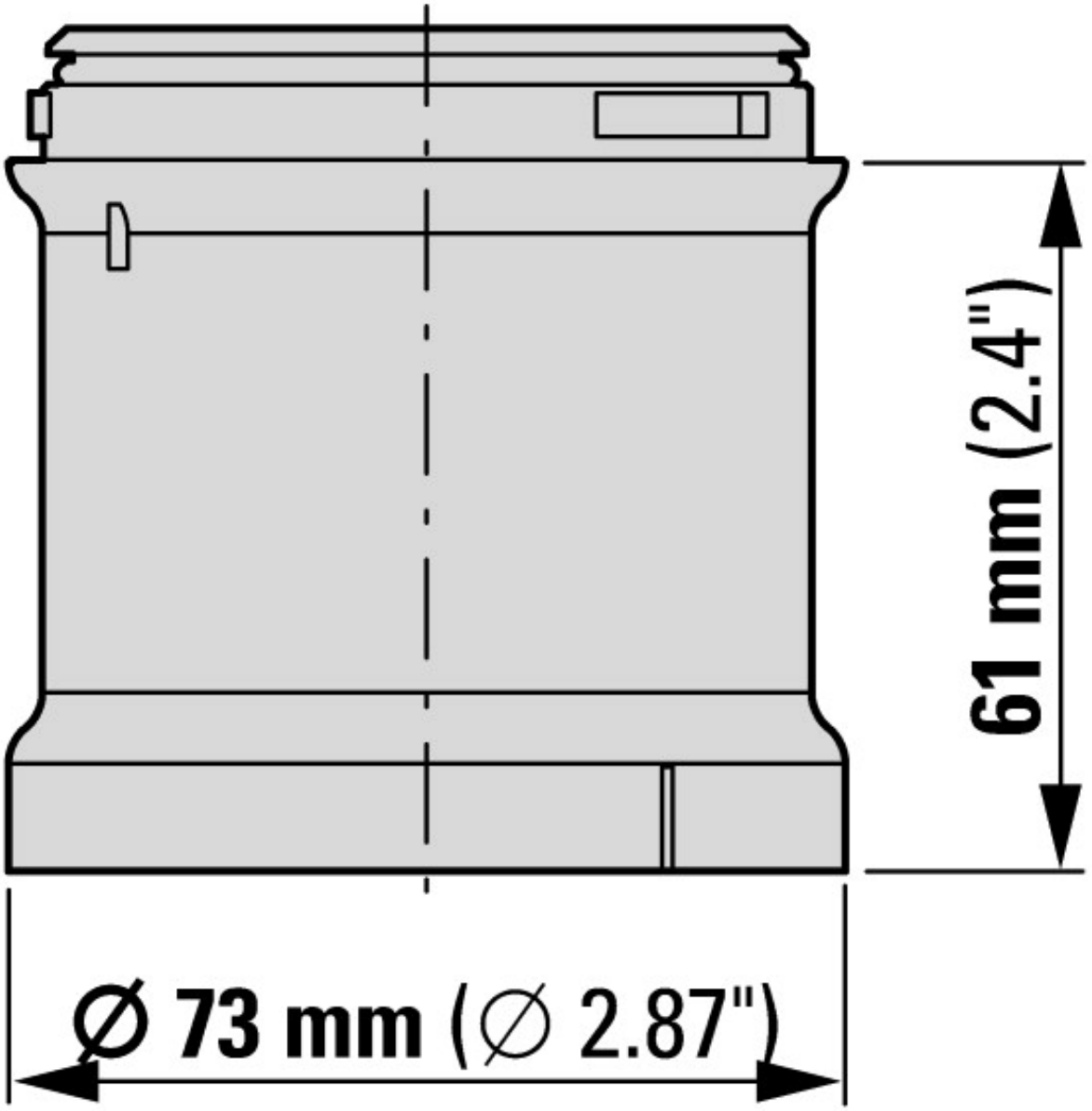

Weitere Produktinformationen (Verlinkungen)

IL047004ZU SL7, Lichtmodule, Akustikmodule	
IL047004ZU SL7, Lichtmodule, Akustikmodule	ftp://ftp.moeller.net/DOCUMENTATION/AWA_INSTRUCTIONS/IL047004ZU2013_02.pdf
IL047004ZU SL7, modules lumineux, modules sonores	ftp://ftp.moeller.net/DOCUMENTATION/AWA_INSTRUCTIONS/IL047004ZU2013_02.pdf

© 07/2014 by Eaton Industries GmbH