

Basis für einseitige verti. Montage,40mm

Typ	**SL4-PIB-FW**
Art.-Nr.	**171303**
Katalog Nr.	**SL4-PIB-FW**

Powering Business Worldwide™

Lieferprogramm

Sortiment			Signalsäulen SL4
Grundfunktion			Basismodul
Anschlusstechnik			Push-in-Klemmen
Montageart			für vertikale Montage
Ausstattung			Basis einseitig mit Winkel inklusive Deckel
Anzahl Module			max. 5 Module
Farbe			
			schwarz
			
verwendbar für			SL4-L-… SL4-BL-… SL4-FL-… SL4-AP-...
Anbindung an SmartWire-DT			nein

Approbationen

Product Standards	IEC/EN 60947-5-1; UL 508; CSA-C22.2 No. 14-10; CSA-C22.2 No. 94-91; CE marking
UL File No.	E29184
UL Category Control No.	NKCR
CSA File No.	UL report applies to both US and Canada
CSA Class No.	NKCR7
North America Certification	UL listed, certified by UL for use in Canada
Degree of Protection	UL Type 4, 4X, 13

Allgemeines

Normen und Bestimmungen			IEC/EN 60947-5-1
Klimafestigkeit			Feuchte Wärme, konstant, nach IEC 60068-2-78 Feuchte Wärme, zyklisch, nach IEC 60069-2-30
Einbaulage			beliebig
Schockfestigkeit		g	> 15 gemäß IEC 60068-2-27 Schockdauer 11 ms Halbsinus
Schutzart IEC			IP66 IEC/EN 60529
Schutzart UL			Type 4, 4X, 13
Kalottenfarbe			
			schwarz
Umgebungstemperatur		°C	-30 - +60
Anzahl Signalelemente			max. 5 mit Standardbasis max. 10 mit Basis für zweiseitige Montage
Anschlussquerschnitte			
ein-/feindrähtig		mm^2	0,2 - 1,5
ein-/feindrähtig, mit Aderendhülse		mm^2	0,25 - 1,5
feindrähtig, mit Aderendhülse mit Kunststoffkragen		mm^2	0,25 - 0,75
			AWG 24 - AWG 16

Strombahnen

Bemessungsstoßspannungsfestigkeit	U_{imp}	V AC	4000
Bemessungsisolationsspannung	U_i	V	250
Überspannungskategorie/Verschmutzungsgrad			III/3

Module

Spannungsbereich			24 V AC/DC ± 10 % 110/120 V AC ± 10 % 230/240 V AC ± 10 %

Technische Daten nach ETIM 4.0

Anschlussart Hilfsstromkreis			Federzuganschluss
Rohrmontage möglich			nein
Winkelmontage möglich			ja
Bodenmontage möglich			ja
Farbe			-
Geeignet für AS-Schnittstelle			nein

Abmessungen

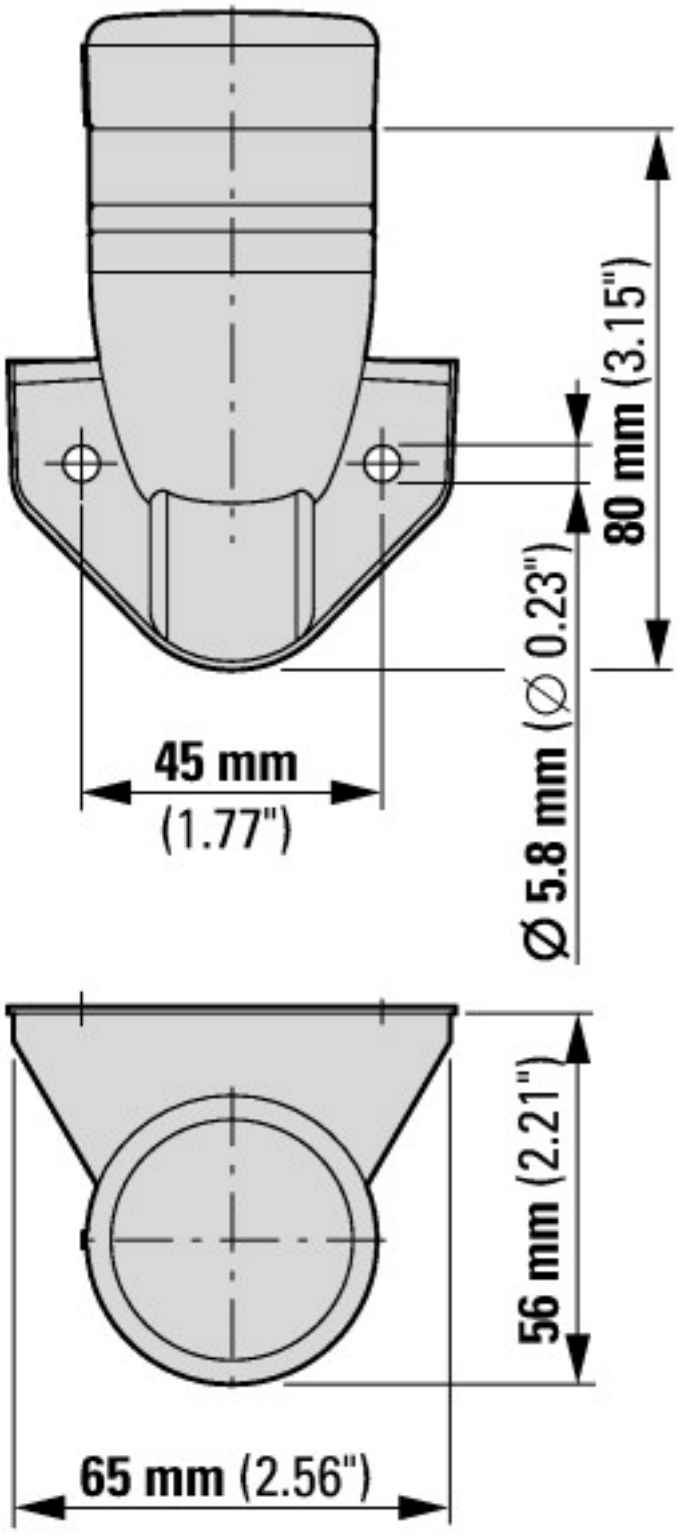

Weitere Produktinformationen (Verlinkungen)

IL047001ZU SL4, generelle Anleitung	
IL047001ZU SL4, generelle Anleitung	ftp://ftp.moeller.net/DOCUMENTATION/AWA_INSTRUCTIONS/IL047001ZU2013_02.pdf
IL047002ZU Bohrbild für SL4	
IL047002ZU Bohrbild für SL4	ftp://ftp.moeller.net/DOCUMENTATION/AWA_INSTRUCTIONS/IL047002ZU2013_02.pdf

© 07/2013 by Eaton Industries GmbH