Karta produktu
Parametry

XY2CH13270H29
łącznik bezp. cięgn. XY2 CH - 2NC - przyciski osłonięte



Parametry podstawowe

Status sprzedaży	W sprzedaży
Rodzina produktów	Preventa XY2
Typ produktu	Wyłącznik awaryjny cięgnowy z blokadą
Opis skrócony	XY2CH
Kolor obudowy	Czerwony RAL 3000
Kategoria przepięć	Klasa I zgodnie z NF C 20-030 Klasa I zgodnie z EN/IEC 61140

Parametry Uzupełniające

Sygnalizacja lokalna	Bez wskaźnika świetlnego
Liczba przewodów	1
Maksymalna długość przewodu wyzwalajacego	30 m
Materiał korpusu	ZAMAK
Materiał pokrywy	Stal nierdzewna
RESET	Przez osłonięty przycisk
Typ styków i kompozycja	2 NC
Działanie styków	Działanie wolne
Punkt zakotwiczenia przewodu wyzwalającego	Strony RH lub LH
Rodzaj zacisków	Zacisk śrubowy 1 x 0.5...2 x 1.5 mm²
Moment dokręcania	0.8...1.2 N.m
Numer wejścia kablowego	3 wejście gwintowane dla ISO M20 dławik kablowy
Poziom bezpieczeństwa	Może osiągnąć SIL 3 z odpowiednim systemem monitorowania i poprawnym oprzewodowaniem zgodnie z EN/IEC 61508 Może osiągnąć kategorię 4 z odpowiednim systemem monitorowania i poprawnym oprzewodowaniem zgodnie z EN/ISO 13849-1 Może osiągnąć PL = e z odpowiednim systemem monitorowania i poprawnym oprzewodowaniem zgodnie z EN/ISO 13849-1
Bezpieczeństwo niezawodności danych	B10d = 4000000 z wartość na 20 lat eksploatacji ograniczona trwałością mech. i zużyciem styków zgodnie z IEC 60947-5-5
Oznaczenie	CE
Wytrzymałość mechaniczna	800000 cykl
Odległość między podporami kablowymi	5 m
[Ie] znamionowy prąd pracy	0.27 Aw 250 V DC-13, Q300 zgodnie z EN/IEC 60947-5-1 załącznik A 3 A przy 240 V AC-15, A300 zgodnie z EN/IEC 60947-5-1 załącznik A
[Ithe] znamionowy prąd cieplny	10 A
[Ui] napięcie znamionowe izolacji	300 V (stopień zanieczyszczenia: zgodnie z CSA C22.2 Nr 14 300 V (stopień zanieczyszczenia: zgodnie z UL 508 500 V (stopień zanieczyszczenia: 3) zgodnie z EN/IEC 60947-1
[Uimp] znamionowe napięcie udarowe wytrzymywane	6 kV zgodnie z EN/IEC 60947-1
Skuteczne otwarcie	Z zgodnie z EN/IEC 60947-5-1
Odporność między zaciskami	<= 25 MΩ zgodnie z NF C 93-050 sposób A <= 25 MΩ zgodnie z EN/IEC 60255-7 kategoria 3
Zabezpieczenie zwarciowe	10 A przez gG kaseta bezpiecznika zgodnie z EN/IEC 60269

Informacje w tej dokumentacji zawierają ogólne opisy i/lub parametry techniczne produktów w niej wymienionych.
Niniejsza dokumentacja nie zastępuje ani nie może być wykorzystywana dla oceny przydatności lub niezawodności produktów w ramach konkretnego zastosowania przez danego użytkownika.
Do obowiązków każdego użytkownika lub instalatora należy odpowiednia i pełna analiza ryzyka, ocena i testowanie produktu z należytą starannością w odniesieniu do każdego konkretnego zastosowania lub użycia.
Firma Schneider Electric Industries SAS ani żaden jej oddział, filia, spółka zależna lub powiązana nie ponoszą odpowiedzialności za niewłaściwe użycie informacji zawartych w niniejszej publikacji.

Opis zacisków ISO n°1	(21-22)NC (11-22)NC
Masa produktu	0.865 kg

Środowisko pracy

Normy	EN/IEC 60204-1 EN/IEC 60947-5-1 EN/IEC 60947-5-5 EN/ISO 13850 Dyrektywa maszynowa 2006/42/EC Dyrektywa na temat sprzętu roboczego 2009/104/WE
Certyfikacja produktu	CCC dla
Działanie ochronne	TC
Temepratura otoczenia dla pracy	-25...70 °C
Temepratura otoczenia dla przechowywania	-40...70 °C
Odporność na wibracje	10 gn (f = 10...150 Hz) zgodnie z EN/IEC 60068-2-6
Odporność na wstrząsy	50 gn dla 11 ms zgodnie z EN/IEC 60068-2-27
Stopień ochrony IP	IP65 dla zgodnie z IEC 60529

Oferta zrównoważonego rozwoju

Status Green Premium	Produkt ekologiczny Green Premium
RoHS (date code: YYWW)	Compliant - since 1004 - Schneider Electric declaration of conformity
REACh	Reference not containing SVHC above the threshold
Profil ekologiczny produktu	Dostępne Pobrane Profil Środowiskowy Produktu
Instrukcje dotyczące zakończenia okresu eksploatacji produktu	Nie wymaga podejmowania specyficznych działań związanych z odzyskiwaniem surowców

Gwarancja

Period	18 months

Dimensions

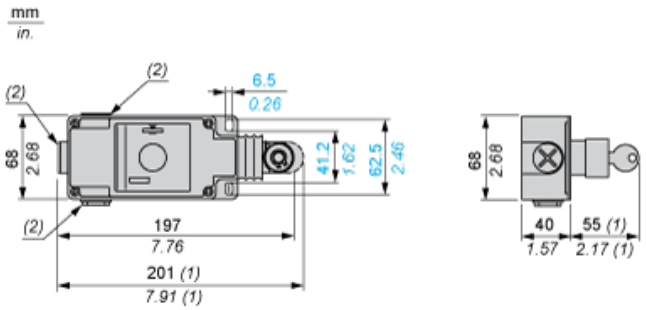

(1) Maximum extension.
(2) Tapped entry for ISO M20

Electrical Curves

AC Supply 50/60 Hz Inductive Circuit

2-pole Contact Block

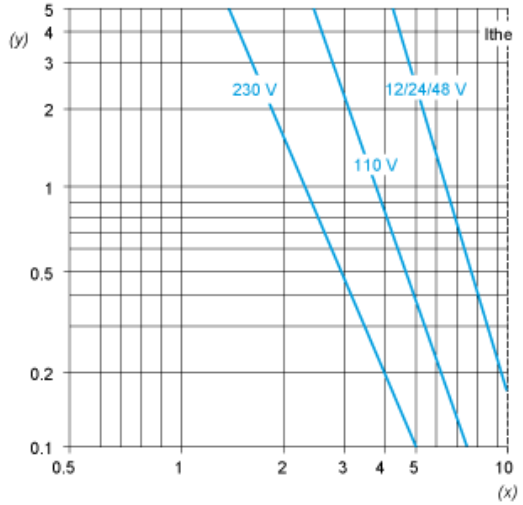

Y Millions of operating cycles
X Current in A

DC Supply Power Broken in for 1 Million Operating Cycles Inductive Circuit

Voltage	V	24	48	120
⎓	W	13	9	7