

Mniej części, nakrętki nie są już potrzebne
Do 70% oszczędności czasu dzięki innowacyjnemu systemowi mocowania typu CLICK
Prosty, swobodny montaż w dowolnej pozycji
Ochrona przed wibracjami
Gwint nie jest konieczny.

Dobra odporność chemiczna

Duże zakresy zaciskania

Czas montażu

Odporny na temperaturę

Odporność na promieniowanie UV

Liczne certyfikaty zatwierdzające

Info
Najbardziej innowacyjny na rynku system wprowadzania przewodów, bardzo szybki i elastyczny montaż. Wystarczy kliknąć - przekręcić w lewo - przekręcić w prawo - gotowe.Rezultat: stałe, centralne, odciążone wprowadzenie i maksymalny stopień ochrony w kilka sekund.

Zakres zastosowania
Technika automatyzacji
Aplikacje solarne
Budowa szaf sterowniczych
Pomiary, regulacja i sieci elektryczne
Instalacje klimatyzacji

Normy i aprobaty
Nr pliku UL E79903

Zakres dostawy
Narzędzie do demontażu w zestawie

Wskazówka
Fotografie nie mogą być używane do wymiarowania oraz nie stanowią szczegółowego odwzorowania przedstawionych produktów.

PN 0486/01_03.10 ©2012 Lapp Group - Zmiany techniczne zastrzeżone
Fotografie nie mogą być używane do wymiarowania oraz nie stanowią szczegółowego odwzorowania przedstawionych produktów.

Dane techniczne

Klasyfikacja:	ETIM 5.0 Class-ID: EC000441 Klasyfikacja ETIM 5.0 dławnica kablowa
Kolor:	RAL 7001 srebrnoszary RAL 7035 jasnoszary RAL 9005 czarny/odporny na działanie promieniowania UV
Materiał:	Korpus: specjalny poliamid Uszczelnienie: specjalny elastomer
Stopień ochrony:	IP 68 - 4 bar (M12) IP 68 - 5 bar (M16 - M32)
Zakres temperatury:	Dla połączeń dynamicznych: od -20°C do +100°C Połączenia statyczne: od -40°C do +100°C

PN 0486/01_03.10
©2012 Lapp Group - Zmiany techniczne zastrzeżone
Fotografie nie mogą być używane do wymiarowania oraz nie stanowią szczegółowego odwzorowania przedstawionych produktów.

Numer artykułu	Oznaczenie produktu/rozmiar	Zakres dławionych średnic ØF [mm]	Mwielkość otworu [mm]	Rozmiar klucza SW1 / SW2 [mm]	Długość całkowita C [mm]	Długość gwintu [mm]	Sgrubość ściany [mm]	Liczba sztuk w opakowaniu
SKINTOP® CLICK jasnoszary								
53112692	CLICK 12	3,5 - 7	12,3 (-0,2)	15 / 18	40.0	8.0	1 - 4	50
53112686	CLICK 16	5 - 9	16,3 (-0,2)	19 / 22	42.0	8.0	1 - 4	50
53112687	CLICK 20	7 - 13	20,3 (-0,2)	25 / 27	45,5	8.0	1 - 4	25
53112688	CLICK 25	9 - 17	25,3 (-0,2)	30 / 34	48,5	8.0	1 - 4	25
53112694	CLICK 32	11 - 21	32,3 (-0,2)	36 / 40	55.0	8.0	1 - 4	25
SKINTOP® CLICK srebrnoszary								
53112921	CLICK 12	3,5 - 7	12,3 (-0,2)	15 / 18	40.0	8.0	1 - 4	50
53112876	CLICK 16	5 - 9	16,3 (-0,2)	19 / 22	42.0	8.0	1 - 4	50
53112877	CLICK 20	7 - 13	20,3 (-0,2)	25 / 27	45,5	8.0	1 - 4	25
53112878	CLICK 25	9 - 17	25,3 (-0,2)	30 / 34	48,5	8.0	1 - 4	25
53112922	CLICK 32	11 - 21	32,3 (-0,2)	36 / 40	55.0	8.0	1 - 4	25
SKINTOP® CLICK czarny								
53112923	CLICK 12	3,5 - 7	12,3 (-0,2)	15 / 18	40.0	8.0	1 - 4	50
53112882	CLICK 16	5 - 9	16,3 (-0,2)	19 / 22	42.0	8.0	1 - 4	50
53112883	CLICK 20	7 - 13	20,3 (-0,2)	25 / 27	45,5	8.0	1 - 4	25
53112884	CLICK 25	9 - 17	25,3 (-0,2)	30 / 34	48,5	8.0	1 - 4	25
53112924	CLICK 32	11 - 21	32,3 (-0,2)	36 / 40	55.0	8.0	1 - 4	25

PN 0486/01_03.10
Fotografie nie mogą być używane do wymiarowania oraz nie stanowią szczegółowego odwzorowania przedstawionych produktów.
©2012 Lapp Group - Zmiany techniczne zastrzeżone





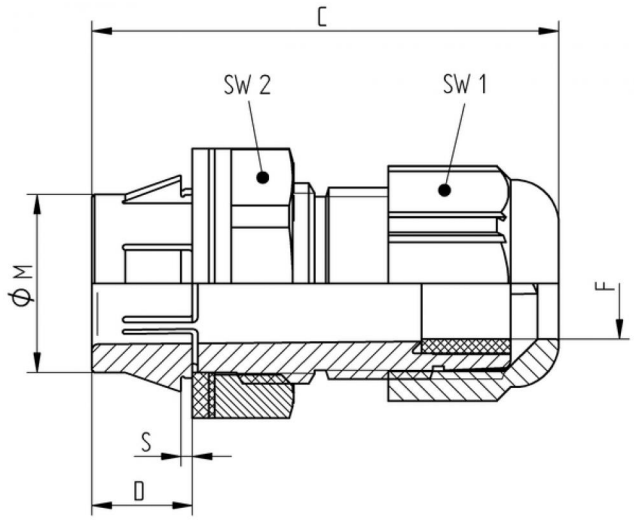

PN 0486/01_03.10
©2012 Lapp Group - Zmiany techniczne zastrzeżone
Fotografie nie mogą być używane do wymiarowania oraz nie stanowią szczegółowego odwzorowania przedstawionych produktów.