Umożliwia korzystanie z dławnic z mniejszymi gwintami niż istniejące nagwintowane otwory
Z wyżłobieniem dla O-ringów
Montaż za pomocą klucza płaskiego



Wymagana przestrzeń

Zakres zastosowania
Maszyny
Urządzenia
Obudowy

Budowa produktu
Przyłączeniowy gwint metryczny zgodny z EN 50262

Wskazówka
Viton® jest zastrzeżoną marką DuPont de Nemours
Fotografie nie mogą być używane do wymiarowania oraz nie stanowią szczegółowego odwzorowania przedstawionych produktów.

Dane techniczne

Uwaga:	O-ring Viton® od -20°C do +200°C
Klasyfikacja:	ETIM 5.0 Class-ID: EC000441 Klasyfikacja ETIM 5.0 dławnica kablowa
Materiał:	Korpus: mosiądz niklowany Oring: NBR
Zakres temperatury:	Od -30°C do +100°C

PN 0486/01_03.10
©2012 Lapp Group - Zmiany techniczne zastrzeżone
Fotografie nie mogą być używane do wymiarowania oraz nie stanowią szczegółowego odwzorowania przedstawionych produktów.

Numer artykułu	Gwint/ męski M1	Gwint/ żeński M2	Rozmiar klucza SW [mm]	Buiten ø (mm)	Długość całkowita C [mm]	Długość gwintu [mm]	Średnica zewn. [mm]	Liczba sztuk w opakowaniu
SKINDICHT® MR-M sześciokątny								
52101965	16 x 1,5	12 x 1,5	18	20,2	8,5	5.5		50
52101966	20 x 1,5	16 x 1,5	22	24,4	9.0	6.0		50
52101967	25 x 1,5	16 x 1,5	28	31,2	10.0	6.5		50
52101968	25 x 1,5	20 x 1,5	28	31,2	10.0	6.5		50
52101969	32 x 1,5	16 x 1,5	36	40.0	11,5	8.0		25
52101972	32 x 1,5	20 x 1,5	36	40.0	11,5	8.0		25
52101973	32 x 1,5	25 x 1,5	36	40.0	11,5	8.0		25
52101974	40 x 1,5	25 x 1,5	43	47,5	12,5	8.5		10
52101975	40 x 1,5	32 x 1,5	43	47,5	12,5	8.5		10
52101976	50 x 1,5	40 x 1,5	54	58.0	14.0	10.0		5
52101977	63 x 1,5	50 x 1,5	67	74.0	14.0	9.5		5
52101979	75 x 1,5	63 x 1,5	80	90.0	17.0	11.0		1
SKINDICHT® MR-M nieniklowana, sześciokątna								
52006572	80 x 2	63 x 1,5	85		23.0	15.0	93,5	1

PN 0486/01_03.10
Fotografie nie mogą być używane do wymiarowania oraz nie stanowią szczegółowego odwzorowania przedstawionych produktów.
©2012 Lapp Group - Zmiany techniczne zastrzeżone



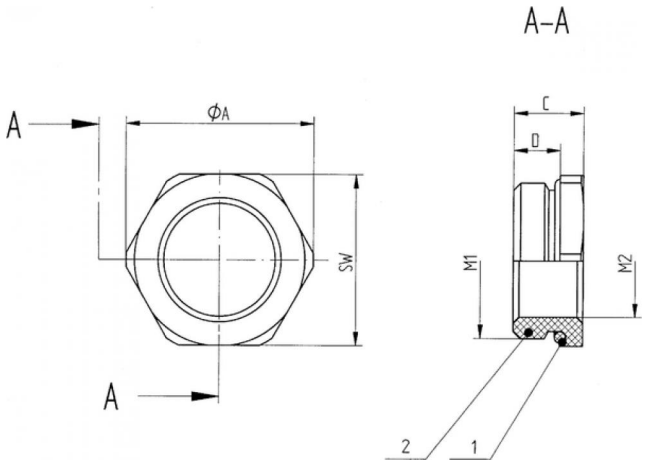

PN 0486/01_03.10 ©2012 Lapp Group - Zmiany techniczne zastrzeżone
Fotografie nie mogą być używane do wymiarowania oraz nie stanowią szczegółowego odwzorowania przedstawionych produktów.