Do wysokich temperatur
Odporny na działanie olejów, rozpuszczalników, kwasów i środków chemicznych
Wodoszczelność
Wysoka ochrona przed wyrwaniem, odciążenie
Wytrzymała budowa



Wytrzymała budowa

Odporny na temperaturę

Wodoodporność

Zakres zastosowania

Wodoszczelna dławnica kablowa odporna na temperaturę ze specjalnym stożkowym elementem uszczelniającym z VITON®
Cegielnie
Oczyszczalnie ścieków
Myjnie samochodowe

Budowa produktu

1 korpus
2 podkładka
3 stożek uszczelniający VITON®
4 stożek mosiężny
5 śruba dociskowa

Uwaga

Przeciwnakrętki w grupie SKINDICHT® SM-M
Przykładowy opis:
SHV-M-Viton® 20/11/7
20 = gwint przyłączeniowy M20
11 = gwint funkcyjny PG 11
7 = średnica przelotowa uszczelki stożkowej

Wskazówka

Viton® jest zastrzeżoną marką DuPont de Nemours
Fotografie nie mogą być używane do wymiarowania oraz nie stanowią szczegółowego odwzorowania przedstawionych produktów.

PN 0486/01_03.10
©2012 Lapp Group - Zmiany techniczne zastrzeżone
Fotografie nie mogą być używane do wymiarowania oraz nie stanowią szczegółowego odwzorowania przedstawionych produktów.

Dane techniczne

Uwaga - na zapytanie:	Wymiary montażowe są wyszczególnione w załączniku T21.
Klasyfikacja:	ETIM 5.0 Class-ID: EC000441 Klasyfikacja ETIM 5.0 dławnica kablowa
Materiał:	Korpus: mosiądz niklowany Uszczelka: FKM Oring: FKM
Stopień ochrony:	IP 68 - 10 bar
Zakres temperatury:	Od -15°C do +200°C

PN 0486/01_03.10
©2012 Lapp Group - Zmiany techniczne zastrzeżone
Fotografie nie mogą być używane do wymiarowania oraz nie stanowią szczegółowego odwzorowania przedstawionych produktów.

Numer artykułu	Oznaczenie produktu/rozmiar	Zakres dławionych średnic ØF [mm]	Gwint funkcyjny PG	Rozmiar klucza SW [mm]	Długość całkowita C [mm]	Długość gwintu [mm]	Średnica przelotowa øF [mm]	Liczba sztuk w opakowaniu
SKINDICHT® SHV-M-VITON®								
52105430	12 x 1,5	3,8 - 4,8	7	14 / 14	26.0	5.0	5	50
52105440	16 x 1,5	4,8 - 5,8	9	18 / 17	27,5	5.0	6	50
52105450	16 x 1,5	5,8 - 6,8	9	18 / 17	27,5	5.0	7	50
52105460	20 x 1,5	5,8 - 6,8	11	22 / 20	31.0	6.0	7	25
52105470	20 x 1,5	6,8 - 8,8	11	22 / 20	31.0	6.0	9	25
52105480	20 x 1,5	8,5 - 10,8	13.5	22 / 22	32,5	6.0	11	25
52105490	20 x 1,5	6,8 - 8,8	13.5	22 / 22	32,5	6.0	9	25
52105500	20 x 1,5	10,8 - 12,8	16	24 / 24	34,5	6.0	13	25
52105510	20 x 1,5	13,8 - 14,8	16	24 / 24	34,5	6.0	15	25
52105520	25 x 1,5	15,8 - 17,8	21	30 / 30	38.0	7.0	18	25
52105530	25 x 1,5	17,5 - 19,8	21	30 / 30	38.0	7.0	20	25
52105540	32 x 1,5	19,5 - 21,8	29	40 / 40	44,5	8.0	22	10

PN 0486/01_03.10
Fotografie nie mogą być używane do wymiarowania oraz nie stanowią szczegółowego odwzorowania przedstawionych produktów.
©2012 Lapp Group - Zmiany techniczne zastrzeżone

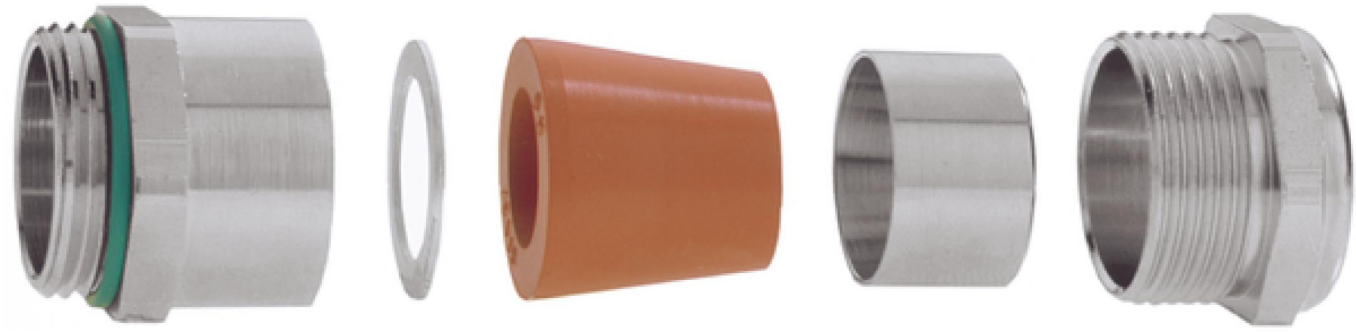

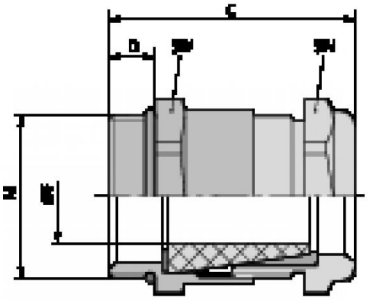

PN 0486/01_03.10 ©2012 Lapp Group - Zmiany techniczne zastrzeżone
Fotografie nie mogą być używane do wymiarowania oraz nie stanowią szczegółowego odwzorowania przedstawionych produktów.