

Dioden-Beschaltung, für DILA, M7-15

Typ	**DILM12-XSPD**
Art.-Nr.	**101672**
Katalog Nr.	**XTCEXDSB**

Powering Business Worldwide™

Lieferprogramm

Sortiment			Zusatzausrüstung
Zubehör			Schutzbeschaltung
Spannung	U_s	V	12 - 250 DC
verwendbar für			DILM7 - DILM15 DILMP20 DILA
Schaltzeichen			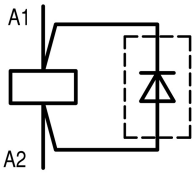
Hinweise			Zusätzlich zur integrierten Schutzbeschaltung bei Schützen mit DC-Betätigung. Verhinderung von negativen Abschaltspannungen, wenn Schütze in Kombination mit einer Sicherheits-SPS eingesetzt werden.

Approbationen

Product Standards	IEC/EN 60947-4-1; CSA-C22.2 No. 14-05; CE marking
CSA File No.	225135
CSA Class No.	3211-07
North America Certification	CSA certified
Specially designed for North America	No

Technische Daten nach ETIM 5.0

Niederspannungsschaltgeräte (EG000017) / Baustein für Schutzbeschaltung (EC000683)

Elektro-, Automatisierungs- und Prozessleittechnik / Niederspannungs-Schalttechnik / Schütz (NS) / Baustein für Schutzbeschaltung (ecl@ss8-27-37-10-10 [AKF019009])

Funktion			Diode
Bemessungssteuerspeisespannung Us bei AC 50 Hz		V	0 - 0
Bemessungssteuerspeisespannung Us bei AC 60 Hz		V	0 - 0
Bemessungssteuerspeisespannung Us bei DC		V	12 - 250
Spannungsart zur Betätigung			DC
Mit LED-Anzeige			nein

Abmessungen

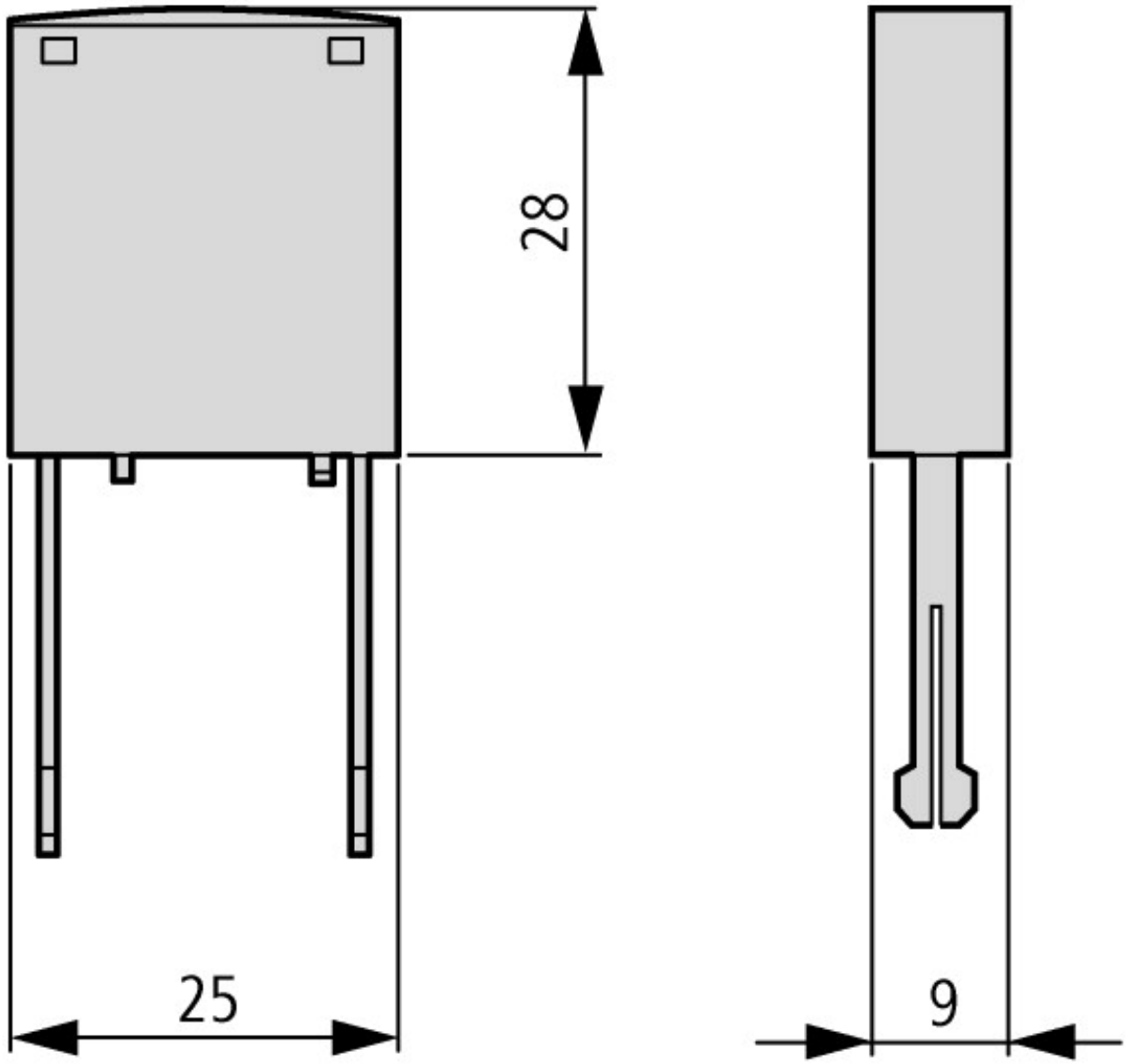

Weitere Produktinformationen (Verlinkungen)

IL03407013Z (AWA2100-2126) Leistungsschütze	
IL03407013Z (AWA2100-2126) Leistungsschütze	ftp://ftp.moeller.net/DOCUMENTATION/AWA_INSTRUCTIONS/IL03407013Z2012_03.pdf
Schaltgeräte für Blindstromkompensationsanlagen	http://www.moeller.net/binary/ver_techpapers/ver934de.pdf
X-Start - Moderne Schaltanlagen effizient montieren und sicher verdrahten	http://www.moeller.net/binary/ver_techpapers/ver938de.pdf
Spiegelkontakte für hochverlässliche Informationen zu sicherheitsbezogenen Steuerfunktionen	http://www.moeller.net/binary/ver_techpapers/ver944de.pdf
Einfluss der Kabelkapazität von langen Steuerleitungen auf die Betätigung von Schützen	http://www.moeller.net/binary/ver_techpapers/ver949de.pdf
Motorstarter und „Special Purpose Ratings" für den Nordamerikanischen Markt	http://www.moeller.net/binary/ver_techpapers/ver953de.pdf
Schaltgeräte für Beleuchtungsanlagen	http://www.moeller.net/binary/ver_techpapers/ver955de.pdf
Mit mechanischen Hilfskontakten normenkonform und funktionssicher projektieren	http://www.moeller.net/binary/ver_techpapers/ver956de.pdf
Das Zusammenwirken von Leistungsschützen mit SPSen	http://www.moeller.net/binary/ver_techpapers/ver957de.pdf
Sammelschienenadapter für die rationelle Motorstartermontage - jetzt auch für Nordamerika -	http://www.moeller.net/binary/ver_techpapers/ver960de.pdf

© 07/2014 by Eaton Industries GmbH