puszki podłogowe
o zmniejszonej wysokości 65 mm
do podłóg technicznych i podłóg betonowych wylewanych

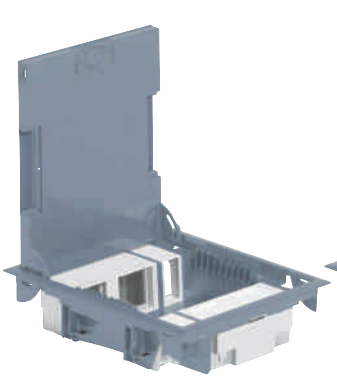
0896 21

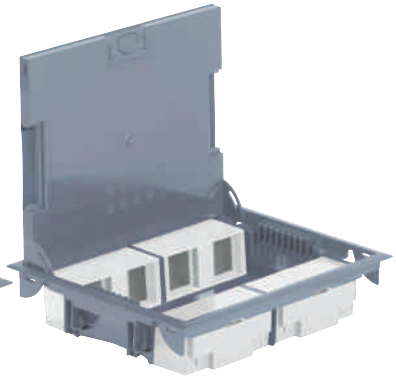
0896 26


0896 30

pokrywy gniazd

NOWOŚĆ


0897 01


0896 44


0896 49


0897 00


0897 02

Pak.	Nr ref.	**Puszki podłogowe o zmniejszonej wysokości 65 mm**
		Zgodne z normami EN 50085-2-2 i EN 60670-1. Do podłóg technicznych ⩾65 mm. Do instalacji w pomieszczeniach z podłogą techniczną o zmniejszonej wysokości lub z podłogą z wylewki betonowej. Dostarczane z pokrywą odwracalną inox lub pod wykładzinę (dywan lub parkiet). Do podłóg o wysokości ⩾65 mm. Uchwyty do montażu pionowego akcesoriów: – do wyposażenia w akcesoria Programu Mosaic, – gwarantują doskonałą separację obwodów zasilających i komputerowych. Łatwe otwieranie za pomocą uchwytu i łatwa obsługa w pozycji otwartej w czasie instalacji.
		10 modułów Umożliwiają instalację 4 x 2 modułów Mosaic i 2 x 1 moduł Mosaic.
1	0896 20	Z pokrywą inox, kolor szary RAL 7031
1	0896 21	Z pokrywą pod wykładzinę (winyl, dywan, parkiet), kolor szary RAL 7031
1	0896 22	Z pokrywą pod wykładzinę (winyl, dywan, parkiet), kolor beżowy RAL 1019
		16 modułów Umożliwiają instalację 8 x 2 modułów Mosaic.
1	0896 25	Z pokrywą inox, kolor szary RAL 7031
1	0896 26	Z pokrywą pod wykładzinę (winyl, dywan, parkiet), kolor szary RAL 7031
1	0896 27	Z pokrywą pod wykładzinę (winyl, dywan, parkiet), kolor beżowy RAL 1019

		Ramy do wylewek betonowych
		Do montażu puszek podłogowych w podłodze z wylewki betonowej. Zasilanie poprzez rury ICTA Ø 16, 20 i 25 mm. Dostarczane z wypełnieniem polistyrenowym.
1	0896 30	Do montażu puszek podłogowych 12 modułów lub puszek podłogowych o zmniejszonej wysokości 10 modułów
1	0896 31	Do montażu puszek podłogowych 18 modułów
1	0896 32	Do montażu puszek podłogowych 24 moduły lub puszek podłogowych o zmniejszonej wysokości 16 modułów

Pak.	Nr ref.	**Puszka plastikowa**
1	0896 44	Puszka plastikowa okrągła 3-modułowa, kolor szary RAL 7031
1	0896 49	Rama plastikowa do wylewek betonowych do puszki plastikowej okrągłej, wysokości 80 mm dla gniazd modułowych 45 x 45

		Pokrywy gniazd
		Pokrywy pojedyncze, kwadratowe
1	0897 00	Inox
1	0897 10	Brąz
		Pokrywy pojedyncze, okrągłe
1	0897 01	Inox
1	0897 11	Brąz
		Pokrywy podwójne, prostokątne
1	0897 02	Inox
1	0897 12	Brąz

		Akcesoria
		Puszka podtynkowa BATIBOX
6	0819 88	Ø 80 mm głęb.: 50 mm
		Otwornica
1	0800 88	Ø 80 mm
		Podświetlenie LED
1	0897 19	Podświetlenie pierścienia wokół gniazda zasilającego w pokrywie
		Puszka podtynkowa BATIBOX z wielokrotnymi przepustami
10	0801 88	Puszka do wylewek betonowych i podłóg technicznych Ø 80 mm głęb.: 50 mm
20	0897 09	Śruby montażowe, długie (pakowane po 20 szt.)

Nowe produkty oznaczone są czerwonym numerem referencyjnym