Dane produktu
Charakterystyki

LA9D8069
złącze zasilania dla LC1D80/95

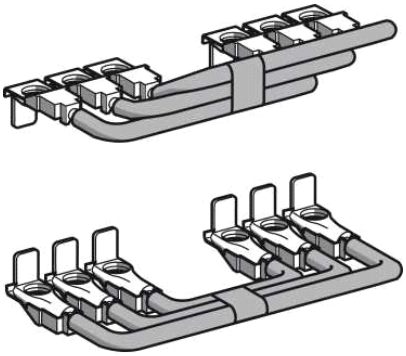

Główne

Zakres	Linergy
Nazwa produktu	FT
Opis skrócony	LA9D
Typ produktu	Zestaw łączy
Akcesoria / oddzielna kategoria części	Akcesorium łączeniowe
Liczba biegunów	3P
Typ obwodu elektrycznego	Odwracanie/nawrót
Kompatybilność rodziny	TeSys - D:
Kompatybilność produktu	LC1D80 LC1D95

Uzupełnienie

Masa produktu	0,49 kg

Środowisko

Contractual warranty

Okres	18 miesięcy

Informacje zawarte w tej dokumentacji zawiera ogólne opisy lub charakterystyki technicznej wykonania produktów zawartych w niniejszym dokumencie. Dokumentacja ta nie jest przeznaczona jako substytut i nie może być stosowana do określenia przydatności lub niezawodności tych produktów dla konkretnych aplikacji użytkownika. Obowiązkiem każdego takiego użytkownika lub integratora jest wykonanie odpowiedniej i pełnej analizy ryzyka, oceny i testowania produktów w odniesieniu do określonej aplikacji lub odpowiedniego stosowania korzystania z niej. Ani Schneider Electric Industries SAS, ani żaden z jej oddziałów lub spółek zależnych są ponosi odpowiedzialności za niewłaściwe wykorzystanie informacji w nim zawartych.