Zaletą tych złączy jest ich kompaktowa obudowa.
Małe, oszczędzające miejsce do wąskich przestrzeni

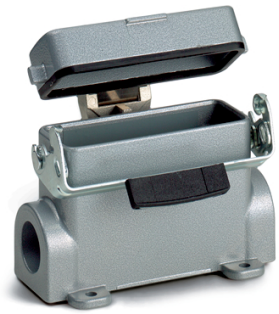

Budowa maszyn i instalacji przemysłowych

Odporność na uszkodzenia mechaniczne

Wytrzymała budowa

Wodoodporność

Info
Niewielkie i wytrzymałe obudowy metalowe, rozmiar H-A 10

Zakres zastosowania
Budowa maszyn i aparatury przemysłowej
Systemy sterowania
Laboratorium elektroniczne

Cechy produktu
Obudowa gniazda cokołowa
Klamra pojedyncza
1 wejście kablowe
Metalowa pokrywa ochronna

Wskazówka
Fotografie nie mogą być używane do wymiarowania oraz nie stanowią szczegółowego odwzorowania przedstawionych produktów.

Dane techniczne

Materiał:	Obudowa: stop aluminiowy, szary Klamra: stal cynkowana Uszczelnienie: NBR
Stopień ochrony:	IP 65 (zamknięte)
Zakres temperatury:	-40°C do +100°C, krótkotrwale do +125°C

PN 0486/01_03.10
©2012 Lapp Group - Zmiany techniczne zastrzeżone
Fotografie nie mogą być używane do wymiarowania oraz nie stanowią szczegółowego odwzorowania przedstawionych produktów.

Numer artykułu	Oznaczenie produktu	M	PG	Liczba sztuk w opakowaniu
Obudowa H-A: Obudowa gniazda cokołowa (pokrywa ochronna, 1 wejście kablowe, klamra pojedyncza)				
70455200	H-A 10 SDR-LB 16		16	5
70455400	H-A 10 SDR-LB 21		21	5
79455200	H-A 10 SDR-LB M20	20		5
79455400	H-A 10 SDR-LB M25	25		5

PN 0486/01_03.10 ©2012 Lapp Group - Zmiany techniczne zastrzeżone
Fotografie nie mogą być używane do wymiarowania oraz nie stanowią szczegółowego odwzorowania przedstawionych produktów.

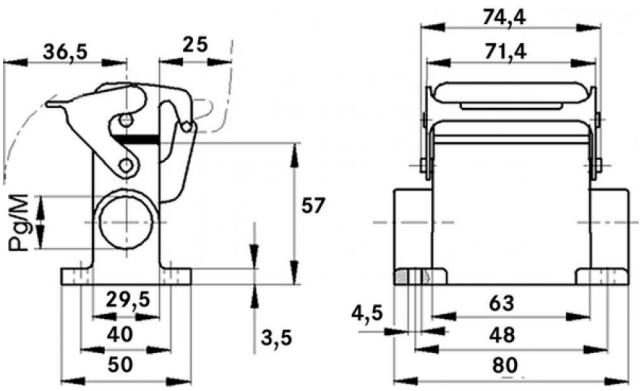

PN 0486/01_03.10
©2012 Lapp Group - Zmiany techniczne zastrzeżone
Fotografie nie mogą być używane do wymiarowania oraz nie stanowią szczegółowego odwzorowania przedstawionych produktów.