Solidna obudowa na 2 wkłady
Dla dwóch wkładów serii HA, HD oraz STA. Oszczędność miejsca



Budowa maszyn i instalacji przemysłowych

Odporność na uszkodzenia mechaniczne

Wytrzymała budowa

Wodoodporność

Info
Niewielkie i wytrzymałe obudowy metalowe do H-A 32 podwójnej wielkości

Zakres zastosowania
Budowa maszyn i aparatury przemysłowej
Systemy sterowania

Cechy produktu
Obudowa wtyczki
Bolce pod klamrę podwójną
Proste wejście kablowe
Wersje z lub bez kołnierza

Wskazówka
Fotografie nie mogą być używane do wymiarowania oraz nie stanowią szczegółowego odwzorowania przedstawionych produktów.

Dane techniczne

Materiał:	Obudowa: stop aluminiowy, szary Klamra: stal cynkowana Uszczelnienie: NBR
Stopień ochrony:	IP 65 (zamknięte)
Zakres temperatury:	-40°C do +100°C, krótkotrwale do +125°C

PN 0486/01_03.10
©2012 Lapp Group - Zmiany techniczne zastrzeżone
Fotografie nie mogą być używane do wymiarowania oraz nie stanowią szczegółowego odwzorowania przedstawionych produktów.

Numer artykułu	Oznaczenie produktu	M	PG	Kołnierz	Liczba sztuk w opakowaniu
Obudowa H-A: Obudowa wtyczki (wejście kablowe, proste; bolce pod klamrę podwójną)					
10582000	H-A 32 TG 21		21	tak	5
10582001	H-A 32 TG 21		21		5
10583000	H-A 32 TG 29		29	tak	5
19582000	H-A 32 TG M25	25			5
19583000	H-A 32 TG M32	32			5
79520600	H-A 32 TG M40	40			5

PN 0486/01_03.10 ©2012 Lapp Group - Zmiany techniczne zastrzeżone
Fotografie nie mogą być używane do wymiarowania oraz nie stanowią szczegółowego odwzorowania przedstawionych produktów.



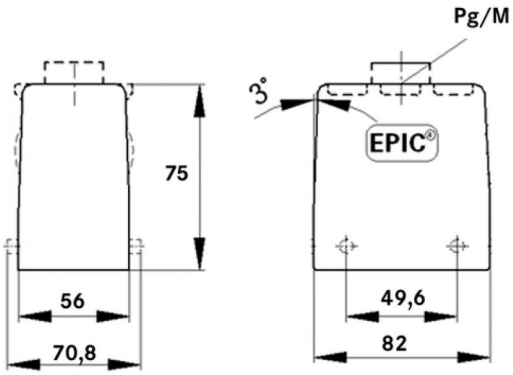

PN 0486/01_03.10 ©2012 Lapp Group - Zmiany techniczne zastrzeżone
Fotografie nie mogą być używane do wymiarowania oraz nie stanowią szczegółowego odwzorowania przedstawionych produktów.