Zaletą tych złączy jest ich kompaktowa obudowa.
Mały i kompaktowy. Do aplikacji z dużą liczbą styków



Budowa maszyn i instalacji przemysłowych

Odporność na uszkodzenia mechaniczne

Wytrzymała budowa

Wodoodporność

Info
Niewielkie i wytrzymałe obudowy metalowe, rozmiar H-A 16

Zakres zastosowania
Budowa maszyn i aparatury przemysłowej
Systemy sterowania
Laboratorium elektroniczne

Cechy produktu
Obudowa gniazda swobodna, wersja niska
Klamra pojedyncza
Proste wejście kablowe
Wersje z lub bez kołnierza

Wskazówka
Fotografie nie mogą być używane do wymiarowania oraz nie stanowią szczegółowego odwzorowania przedstawionych produktów.

Dane techniczne

Materiał:	Obudowa: stop aluminiowy, szary Klamra: stal cynkowana Uszczelnienie: NBR
Stopień ochrony:	IP 65 (zamknięte)
Zakres temperatury:	-40°C do +100°C, krótkotrwale do +125°C

PN 0486/01_03.10 ©2012 Lapp Group - Zmiany techniczne zastrzeżone
Fotografie nie mogą być używane do wymiarowania oraz nie stanowią szczegółowego odwzorowania przedstawionych produktów.

Numer artykułu	Oznaczenie produktu	M	PG	Kołnierz	Liczba sztuk w opakowaniu
Obudowa H-A: Obudowa gniazda swobodna (wejście kablowe, proste; klamra pojedyncza)					
10563000	H-A 16 TBF-LB 16		16	tak	5
19563000	H-A 16 TBF-LB M20	20			5
19563200	H-A 16 TBF-LB M25	25			5

PN 0486/01_03.10 ©2012 Lapp Group - Zmiany techniczne zastrzeżone
Fotografie nie mogą być używane do wymiarowania oraz nie stanowią szczegółowego odwzorowania przedstawionych produktów.



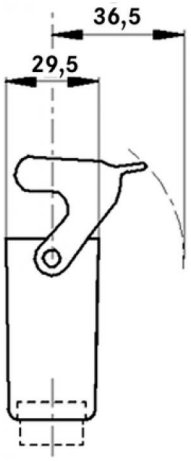

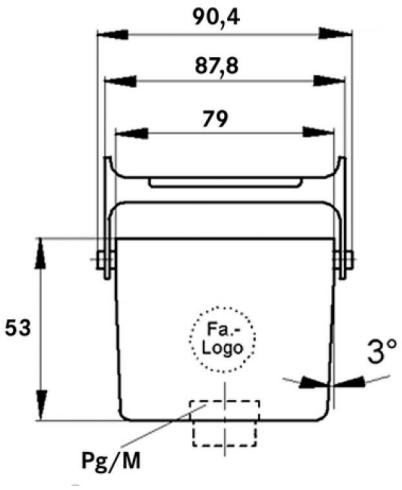

PN 0486/01_03.10 ©2012 Lapp Group - Zmiany techniczne zastrzeżone
Fotografie nie mogą być używane do wymiarowania oraz nie stanowią szczegółowego odwzorowania przedstawionych produktów.