Obudowa w wykonaniu H-B. Standard przemysłowy.
Najmniejsza obudowa z pojedynczą i podwójną klamrą zamykającą. Obudowa właściwa do każdej aplikacji.

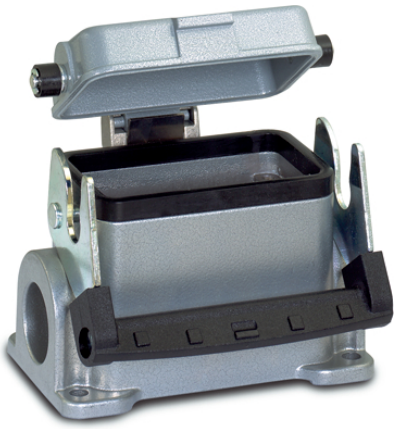

- Automatyka
- Budowa maszyn i instalacji przemysłowych
- Odporność na uszkodzenia mechaniczne
- Wytrzymała budowa
- Wodoodporność

Info
Uniwersalne i wytrzymałe obudowy metalowe, rozmiar H-B 10

Zakres zastosowania
Budowa instalacji przemysłowych
Instalacje estradowe
Przemysł tworzyw sztucznych

Cechy produktu
Obudowa gniazda cokołowa, wersja niska
Klamra pojedyncza
1 wejście kablowe
Metalowa pokrywa ochronna

Wskazówka
Fotografie nie mogą być używane do wymiarowania oraz nie stanowią szczegółowego odwzorowania przedstawionych produktów.

Dane techniczne

Materiał:	Obudowa: aluminium malowane proszkowo szara Klamra: stal ocynkowana Uszczelnienie: NBR
Stopień ochrony:	IP 65 (zamknięte)
Zakres temperatury:	-40°C do +100°C, krótkotrwale do +125°C

PN 0486/01_03.10
©2012 Lapp Group - Zmiany techniczne zastrzeżone
Fotografie nie mogą być używane do wymiarowania oraz nie stanowią szczegółowego odwzorowania przedstawionych produktów.

Numer artykułu	Oznaczenie produktu	M	PG	Liczba sztuk w opakowaniu
Obudowa H-B: Obudowa gniazda cokołowa (pokrywa ochronna, 1 wejście kablowe, klamra pojedyncza)				
10036900	H-B 10 SDR-LB 16		16	10
19036900	H-B 10 SDR-LB M20	20		10
79064600	H-B 10 SDR-LB M25	25		10

PN 0486/01_03.10 ©2012 Lapp Group - Zmiany techniczne zastrzeżone
Fotografie nie mogą być używane do wymiarowania oraz nie stanowią szczegółowego odwzorowania przedstawionych produktów.

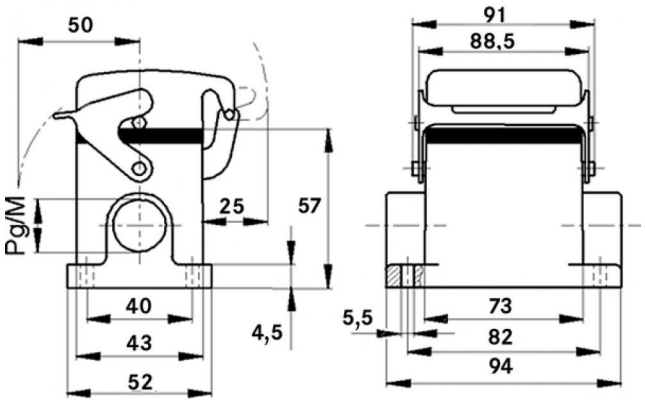

PN 0486/01_03.10 ©2012 Lapp Group - Zmiany techniczne zastrzeżone
Fotografie nie mogą być używane do wymiarowania oraz nie stanowią szczegółowego odwzorowania przedstawionych produktów.